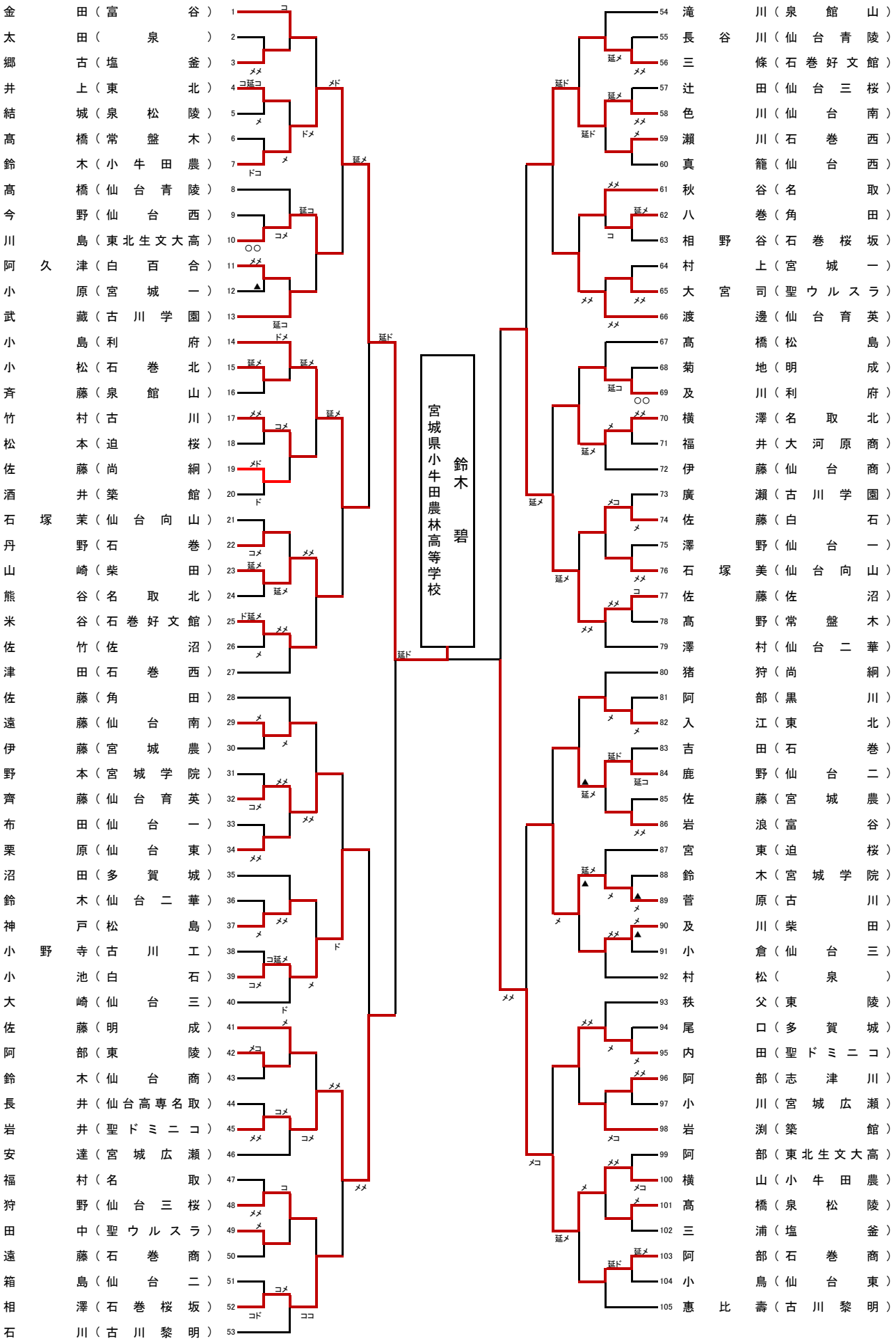第65回　宮城県高等学校新人大会剣道大会(R1.11月)