令和元年度　宮城県高等学校バレーボール競技新人大会《男子》試合結果

とき：令和2年1月18日（土）～20日（月）　ところ：岩沼市総合体育館（B）　村田町民体育館（C･D）　白石工業高校（E･F）　亘理高校（G･H）　仙台商業高校（Ⅰ･J）

≪ベスト4決定トーナメント≫

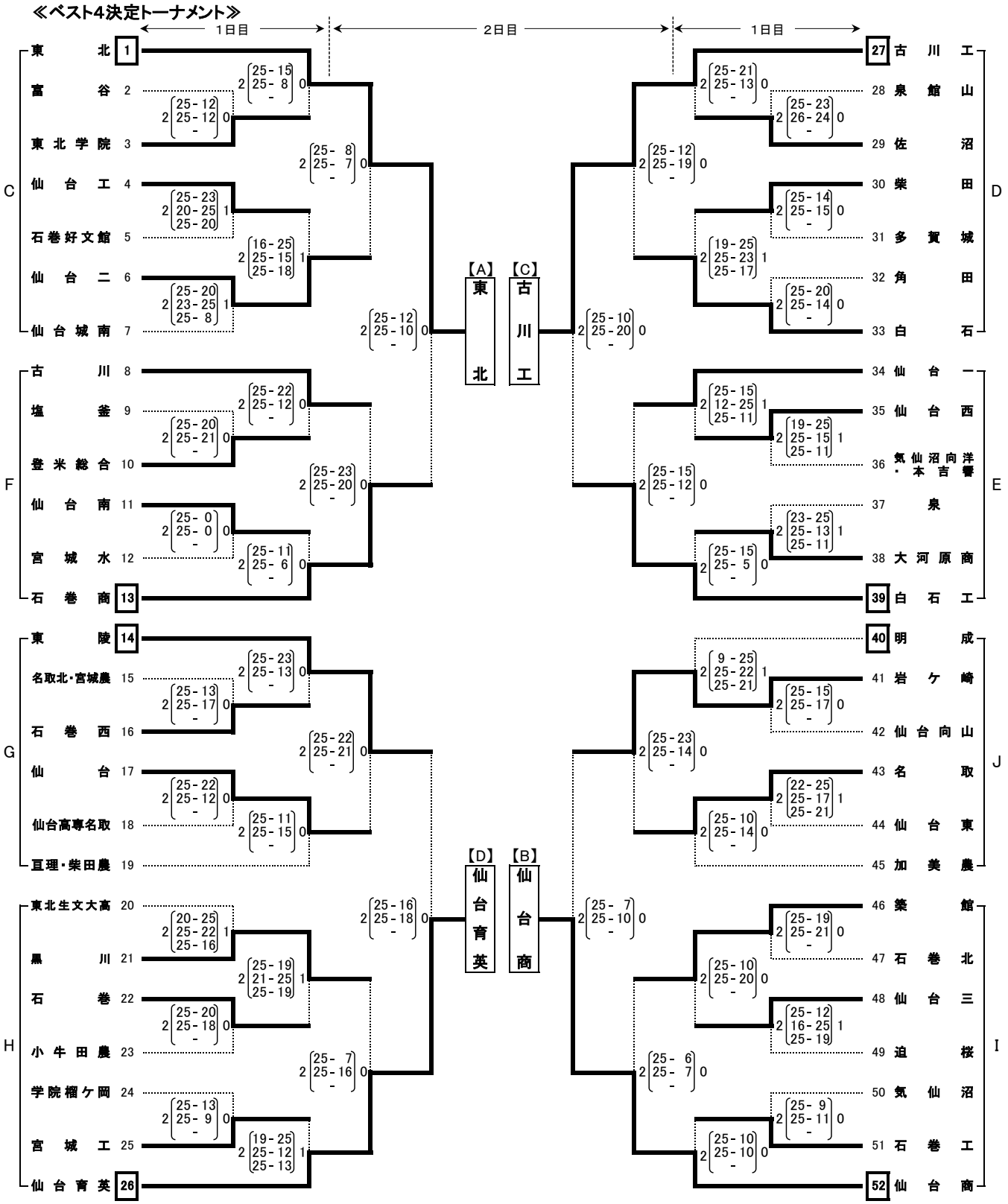

≪ベスト4リーグ≫

2日目

東北【A】 2（25-13 25-15 -）0 仙台育英【D】

仙台商【B】 2（25-17 25-15 -）0 古川工【C】

3日目

東北【A】 2（25-12 25-17 -）0 古川工【C】

仙台商【B】 2（25-11 25-13 -）0 仙台育英【D】

古川工【C】 2（25-21 25-18 -）0 仙台育英【D】

東北【A】 2（25-15 25-23 -）0 仙台商【B】

成績表

	学校名	勝	負	得セット	失セット	セット率
【A】	東北	2	1	4	2	67%
【B】	仙台商	3	0	6	0	100%
【C】	古川工	1	2	2	4	33%
【D】	仙台育英	0	3	0	6	0%

最終順位

1	仙台商業	高等学校
2	東北	高等学校
3	古川工業	高等学校
4	仙台育英	高等学校

仙台商業高等学校は3年ぶり5回目の優勝