山形地区卓球選手権大会
令和元年８月１９日
山形県体育館
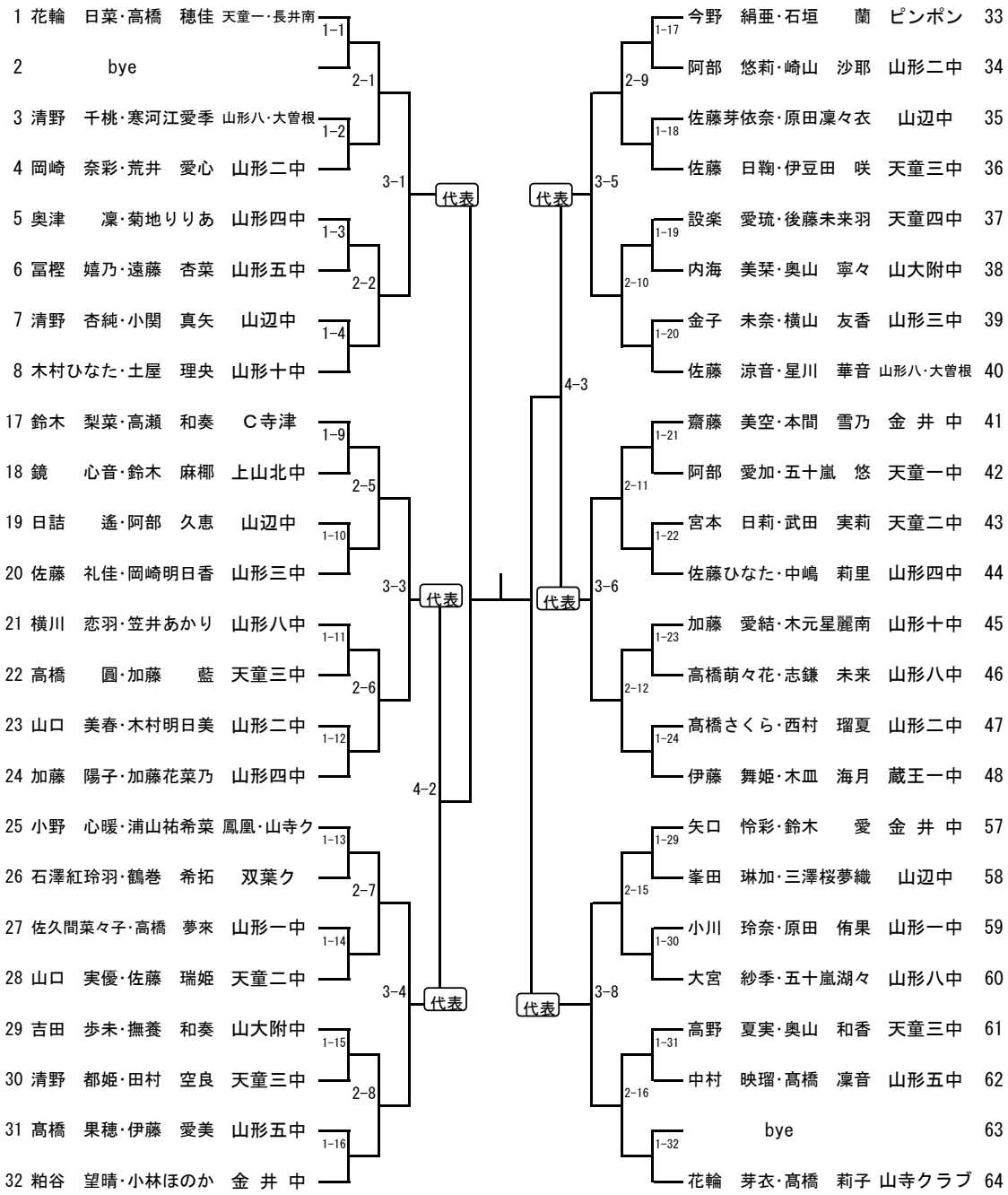
カデット女子ダブルス（代表６組）