R1 ニッタク杯
令和元年11月30日(土)
県体育館

中学男子シングルスB (1)

1 阿部　泰佳（山形四中）
2 渡辺　敬人（山形十中）
3 長岡　涼介（山形六中）
4 前田　悠吾（蔵王一中）
5 橋本　康生（山形九中）
6 菊池知之新（高 楯 中）
7 佐藤　楓真（天童一中）
8 佐藤　孝亮（附 属 中）
9 大沼　祐太（山形五中）
10 佐藤　寿樹（上山南中）
11 岡崎　泰世（金 井 中）
12 佐藤　　佑（山形二中）
13 小松　広樹（山辺中）
14 堀合　匠海（山形十中）
15 小関　央夢（天童四中）
16 佐藤　風樹（山形三中）
17 布川　裕也（上山北中）
18 小笠原　遼（天童一中）
19 植木　　佑（山形十中）
20 木村　詩音（山形七中）
21 髙橋　遼雅（天童三中）
22 櫻井　琢充（天童四中）
23 佐々木風月（山形四中）
24 清石　隆太（山形八中）
25 高木　智祐（上山南中）
26 伊藤　隼人（高 楯 中）
27 楠本　一貴（附 属 中）
28 冨田　竜司（山形五中）
29 須貝　京介（山形六中）
30 粟野　准生（山辺中）
31 佐藤　世成（山形一中）
32 黒柳　大樹（蔵王一中）
33 高橋　寿瑠（天童四中）
34 坂本　春樹（山形三中）
35 小林　吏輝（山形十中）

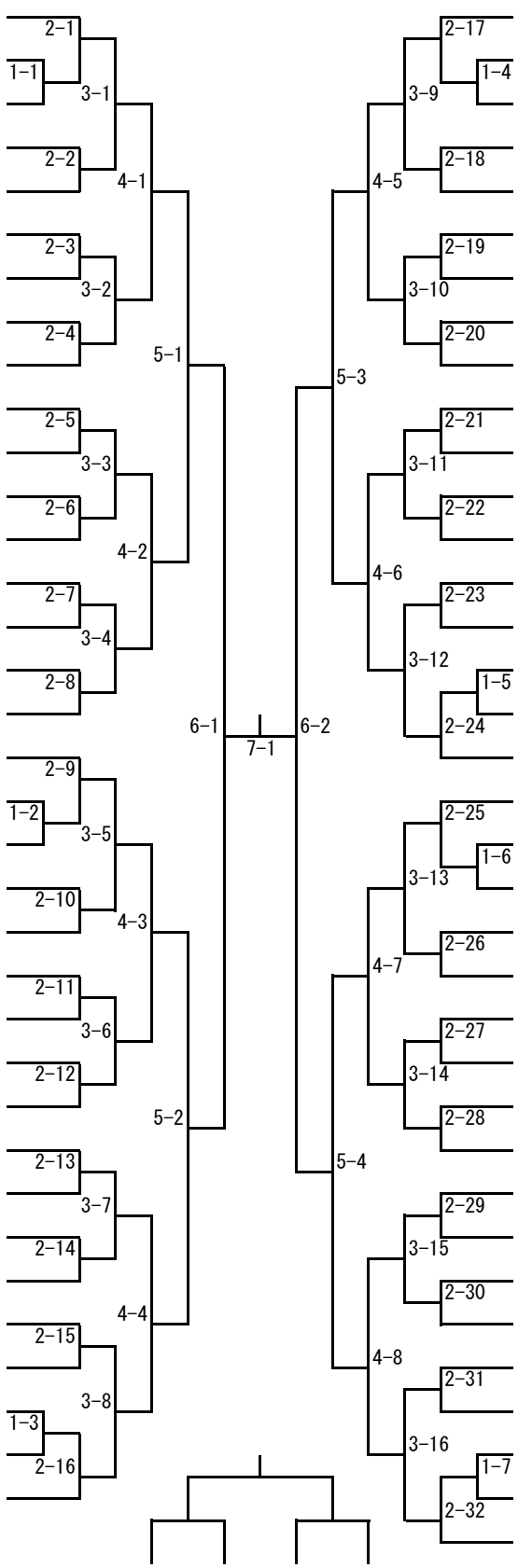

岩渕　　晴（附 属 中）36
菊池　志穏（山形五中）37
清野　友翔（蔵王一中）38
舩山　朋大（山形三中）39
大山　　慶（山形十中）40
奥山　　潤（山形四中）41
割栢　息吹（山辺中）42
小野　　優（天童一中）43
長岡　拓夢（山形二中）44
川﨑　柊歩（天童三中）45
深瀬　和志（上山南中）46
井上　晃汰（山形七中）47
髙橋　遥斗（中山中）48
在原　蒼汰（山辺中）49
吉田　祥梧（山形十中）50
飯野　結成（天童四中）51
加松　瑞祈（山形九中）52
青柳　地洋（山形一中）53
東海林尚輝（山形九中）54
渡部　　蓮（天童四中）55
丹野　大輝（山形七中）56
安食　凰輝（高 楯 中）57
菊池　洸翔（山形十中）58
峰田　晴明（山形三中）59
志賀　　光（金 井 中）60
髙橋　大地（山形六中）61
濱田健太郎（天童一中）62
今田　遥斗（天童一中）63
新野　佑馬（山形四中）64
後藤　颯良（山 寺 中）65
木島　真己（附 属 中）66
後藤　咲輝（山辺中）67
山口　澄人（山形二中）68
鈴木　健浩（蔵王一中）69
安孫子荘騎（上山北中）70
佐藤　悠河（山形十中）71

（1）　（2）　（3）　（4）

R1 ニッタク杯
令和元年11月30日(土)
県体育館

中学男子シングルスB (2)

72 佐藤　公飛（山形九中）
73 長岡　飛和（中山中）
74 中川　陽太（山形六中）
75 菅野　裕暉（山形十中）
76 久保田希音（山形七中）
77 鈴木　壱哲（天童一中）
78 平尾　葉（山形一中）
79 池田　煌生（天童四中）
80 朝倉　陽人（山形二中）
81 大沼　楽登（山形三中）
82 吉田　遼（山形十中）
83 和田　直大（山形四中）
84 齋藤　航希（蔵王一中）
85 三浦　大和（山辺中）
86 山口　翔真（天童一中）
87 松田　煌生（天童四中）
88 川田　卓宙（金 井 中）
89 清野　彰太（山形八中）
90 荻野　晃太（山形十中）
91 小玉　晃（蔵王一中）
92 板垣　束冴（天童三中）
93 清野　航（附 属 中）
94 渡邊　翔太（山辺中）
95 本間太一力（天童一中）
96 布施　聖（山 寺 中）
97 斉藤　隆敏（山形三中）
98 川合　咲也（山形六中）
99 宮城　優輝（山形二中）
100 佐藤　瑠星（山形九中）
101 佐藤　優翼（山形七中）
102 渡邊　拓都（上山南中）
103 伊藤　尚哉（山形十中）
104 志濟　蒼市（山形五中）
105 佐藤　大輔（高 楯 中）
106 小林　功成（山辺中）
107 大泉智嘉良（天童四中）

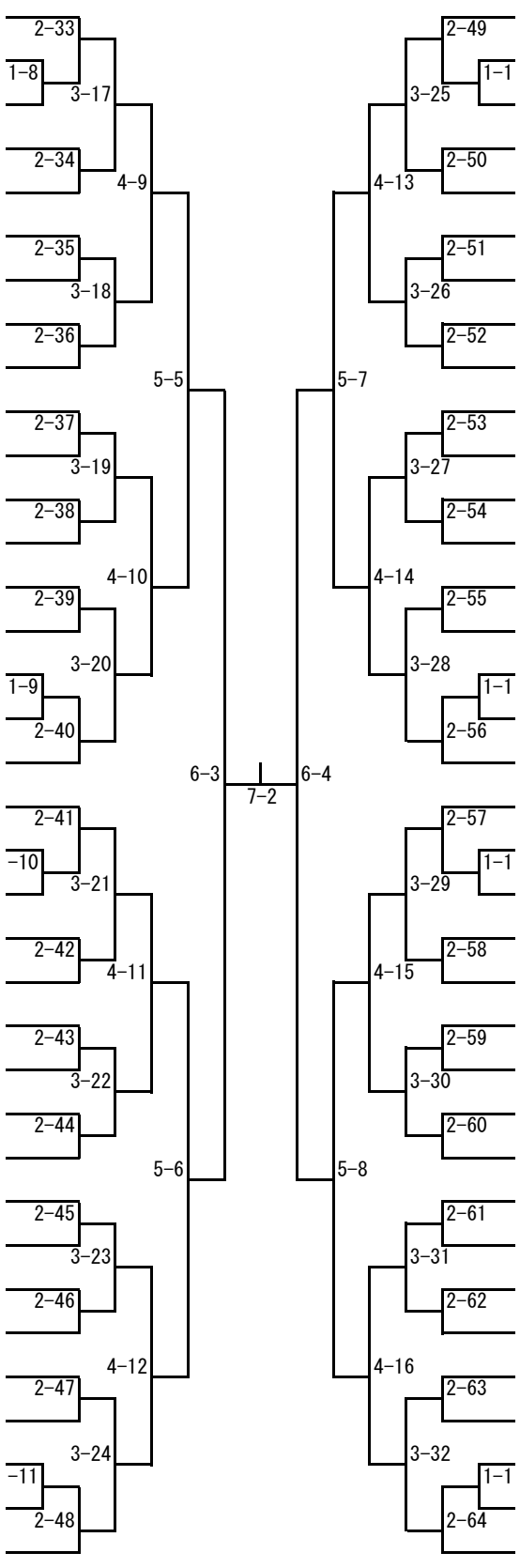

坂本　遥樹（天童四中）108
福嶋　羚也（金 井 中）109
菊地　陽斗（山形二中）110
日野　哲雄（高 楯 中）111
小鹿　悠斗（蔵王一中）112
鈴木　唯斗（山辺中）113
三澤　昇太（山形十中）114
森谷　宏也（山形五中）115
村岡　翔真（山形七中）116
齋藤　星那（山形九中）117
笠原　志希（山辺中）118
結城　佳京（附 属 中）119
石川　直澄（中山中）120
佐藤康太朗（山形四中）121
松田　拓大（天童一中）122
佐藤　琉晴（山形十中）123
辻　ひかる（上山北中）124
佐藤　雄飛（山形三中）125
斉藤　幸汰（附 属 中）126
細谷　凌生（山形三中）127
山川　煌（山形五中）128
若松　悠平（蔵王一中）129
井上　蒼唯（山形十中）130
星　希武（天童四中）131
押野　葵（天童一中）132
柴田真太朗（山形六中）133
片桐　悠貴（上山南中）134
後藤　大輝（山形十中）135
荒木　唯織（山形四中）136
齋藤　奨真（天童三中）137
渡邊　汰一（山辺中）138
斎藤　大輝（高 楯 中）139
髙橋　瑠生（天童二中）140
関口　遥介（山形七中）141
金城　昊矢（山形一中）142
佐藤　優成（天童一中）143

R1 ニッタク杯
令和元年11月30日(土)
県体育館

中学男子シングルスB (3)

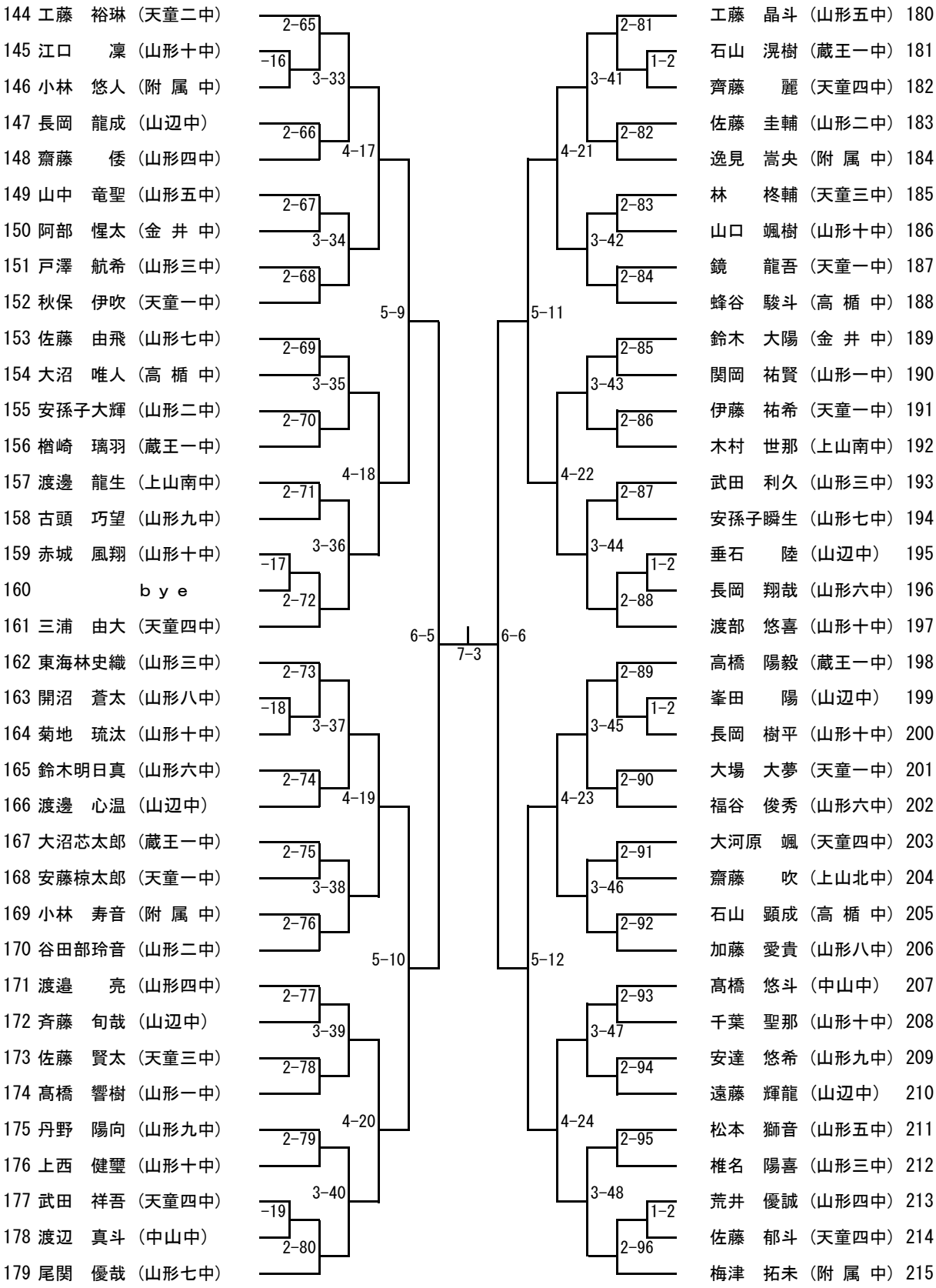

R1 ニッタク杯
令和元年11月30日(土)
県体育館

中学男子シングルスB (4)

216 吉田　康栖（天童一中）
217 長坂　優佑（天童四中）
218 比留間望月（蔵王一中）
219 秋葉　大和（山形七中）
220 横尾　亮太（上山南中）
221 加藤　騎滉（山形十中）
222 荒井　　響（天童三中）
223 後藤　真汎（山形二中）
224 伊藤　　路（山形三中）
225 本間　柊人（附 属 中）
226 小松真輝人（山形八中）
227 仲村　颯隼（山形四中）
228 大柳　亮紀（山形六中）
229 堀　　和輝（山形一中）
230 江口　文翔（山形九中）
231 佐藤　三聖（山辺中）
232 奈良崎里空（天童一中）
233 髙山　　瞬（山形十中）
234 武田　大智（山形五中）
235 五十嵐敦志（附 属 中）
236 遠藤　真心（山辺中）
237 内山　新大（蔵王一中）
238 本木　唯斗（天童一中）
239 長沢　好人（山形十中）
240 千葉　陽斗（山形一中）
241 前野　広道（山形九中）
242 細野　晋平（山形三中）
243 川村　徠夢（天童四中）
244 川田　範直（山形十中）
245 大沢　哉努（上山北中）
246 須藤　臣人（山辺中）
247 栗田　瞬介（高 楯 中）
248 安藤　伊織（山形六中）
249 佐藤　康生（山 寺 中）
250 土屋　秀太（山形四中）
251 片桐　稜太（山形七中）

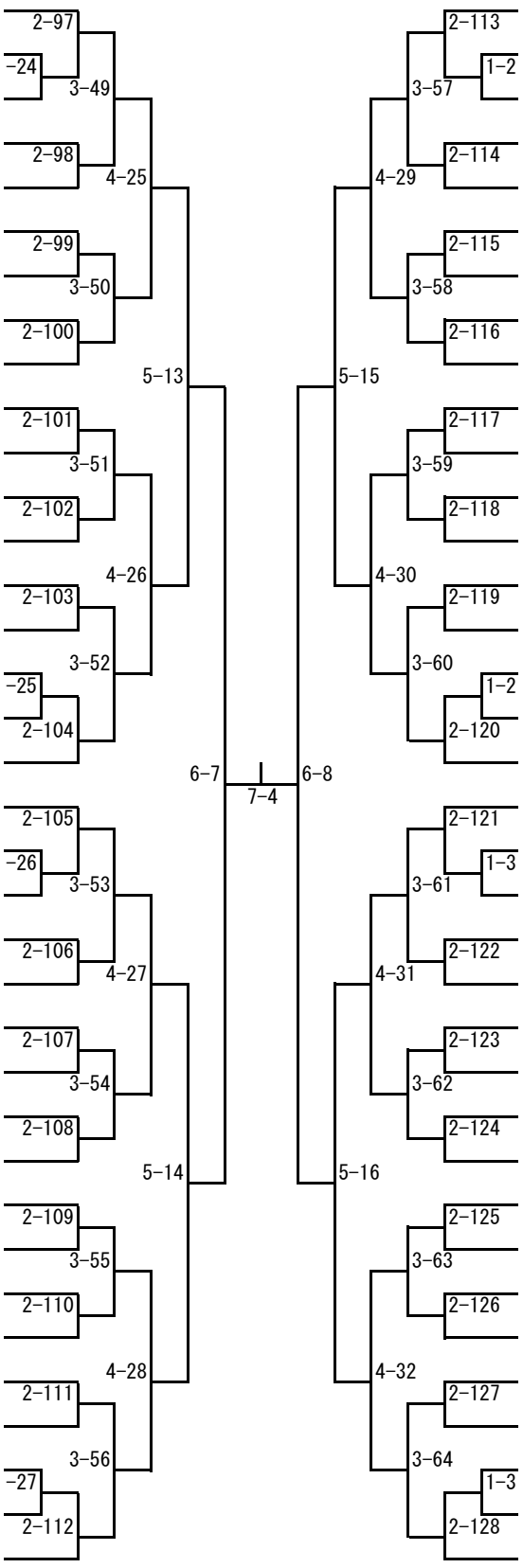

佐藤　健太（山形二中）252
阿部　稜也（附 属 中）253
山本　開斗（天童四中）254
伊藤　大夢（上山南中）255
日詰　颯人（蔵王一中）256
小澤　来輝（山形三中）257
佐藤　春翔（上山北中）258
村岡　明樹（山形十中）259
石川　飛翔（山辺中）　260
小川　真言（山形六中）261
中根　　善（山形五中）262
藤木　涼介（天童一中）263
遠藤　蒼太（山辺中）　264
長瀬　琉来（山形七中）265
細谷　悠真（高 楯 中）266
浦山　功誠（山形十中）267
淀川　　奏（山形九中）268
小玉　泰輝（中山中）　269
遠藤　卓人（高 楯 中）270
　　ｂｙｅ　271
森田　悠貴（山形十中）272
庄子　恭平（山形三中）273
鈴木　暖斗（天童四中）274
阿部　　颯（山形六中）275
佐藤　優宇（山形一中）276
渡邉　玄騎（天童一中）277
神田　遥斗（山形七中）278
佐藤　煌河（附 属 中）279
村上　誠也（山形五中）280
中川　　峻（山形二中）281
中澤　悠人（金 井 中）282
戸津　諒磨（天童四中）283
相澤　瑛太（山辺中）　284
三宅　伶玖（天童三中）285
三瀧　愛大（天童二中）286
竹岡　史記（山形四中）287