ホープス（小学5・6年）男子

予選リーグ　　☆各ブロック1位・2位が決勝トーナメントへ

A リーグ			1 山泉貴義	2 秋場宗英	3 佐竹水雪雨	4 佐藤天吾	得点	得失点	順位
1	山泉貴義	双葉クラブ		3−0	3−0	3−0	6		1
2	秋場宗英	中山スポ少	0−3		0−3	0−3	3		4
3	佐竹水雪雨	天童ジュニア	0−3	3−0		0−3	4		3
4	佐藤天吾	雅STC	0−3	3−0	3−0		5		2

B リーグ			1 渋谷煌斗	2 小山内 煌翔	3 芝田 翔	4 古頭　哲	得点	得失点	順位
1	渋谷煌斗	きらり川南SC		3−2	3−0	3−1	6		1
2	小山内 煌翔	東沢クラブ	2−3		3−0	2−3	4		3
3	芝田 翔	城北スポ少	0−3	0−3		0−3	3		4
4	古頭　哲	ピンポン倶楽部	1−3	3−2	3−0		5		2

C リーグ			1 田中春吾	2 四ッ家　輝	3 栗田夢暖	4 三宅史琉	得点	得失点	順位
1	田中春吾	城北スポ少							キ
2	四ッ家　輝	雅STC			3−0	3−1	4		1
3	栗田夢暖	日新クラブ		0−3		3−2	3		2
4	三宅史琉	ほなみクラブ		1−3	2−3		2		3

D リーグ			1 土田成馬	2 京谷　一	3 東海林 翔	4 長倉寿歩	得点	得失点	順位
1	土田成馬	東根GITT		1−3	3−0	2−3	4		3
2	京谷　一	ピンポン倶楽部	3−1		3−0	3−0	6		1
3	東海林 翔	天童ジュニア	0−3	0−3		0−3	3		4
4	長倉寿歩	金山クラブ	3−2	0−3	3−0		5		2

E リーグ			1 加藤祐介	2 上林遥空	3 石澤優真	4 木村英明	得点	得失点	順位
1	加藤祐介	神町クラブ		2−3	3−1	3−0	5		2
2	上林遥空	城北スポ少	3−2		3−1	3−1	6		1
3	石澤優真	中山スポ少	1−3	1−3		3−1	4		3
4	木村英明	屋代スポ少	0−3	1−3	1−3		3		4

F リーグ			1 大地優絢	2 遠藤　漣	3 佐藤陽真	4 坂本那月	得点	得失点	順位
1	大地優絢	鳳凰卓翔会		3−2	3−0	3−0	6		1
2	遠藤　漣	城北スポ少	2−3		3−1	3−0	5		2
3	佐藤陽真	東沢クラブ	0−3	1−3		3−0	4		3
4	坂本那月	天童ジュニア	0−3	0−3	1−3		3		4

G リーグ			1 大地優絢	2 岸 孝樹	3 小関琉斗	得点	得失点	順位
1	白幡那智	双葉クラブ		3−0	3−0	4		1
2	岸 孝樹	大曽根クラブ	0−3		3−2	3		2
3	小関琉斗	東根GITT	0−3	2−3		2		3

H リーグ			1 小川貴史	2 近藤健心	3 佐藤亜蘭	得点	得失点	順位
1	小川貴史	東根GITT		3−1	2−3	3	5/5	2
2	近藤健心	ほなみクラブ	1−3		3−0	3	4/3	1
3	佐藤亜蘭	城北スポ少	3−2	0−3		3	3/5	3

※試合順序→　　３人→　２－３　１－３　１－２
　　４人→　２－３　１－４　２－４　１－３　３－４　１－２

① 予選リーグの審判は空いている選手になります。

② 決勝トーナメント(T1～T4)までの審判はA～Dブロック3位の選手にお願いします。その後、敗者審判になります。
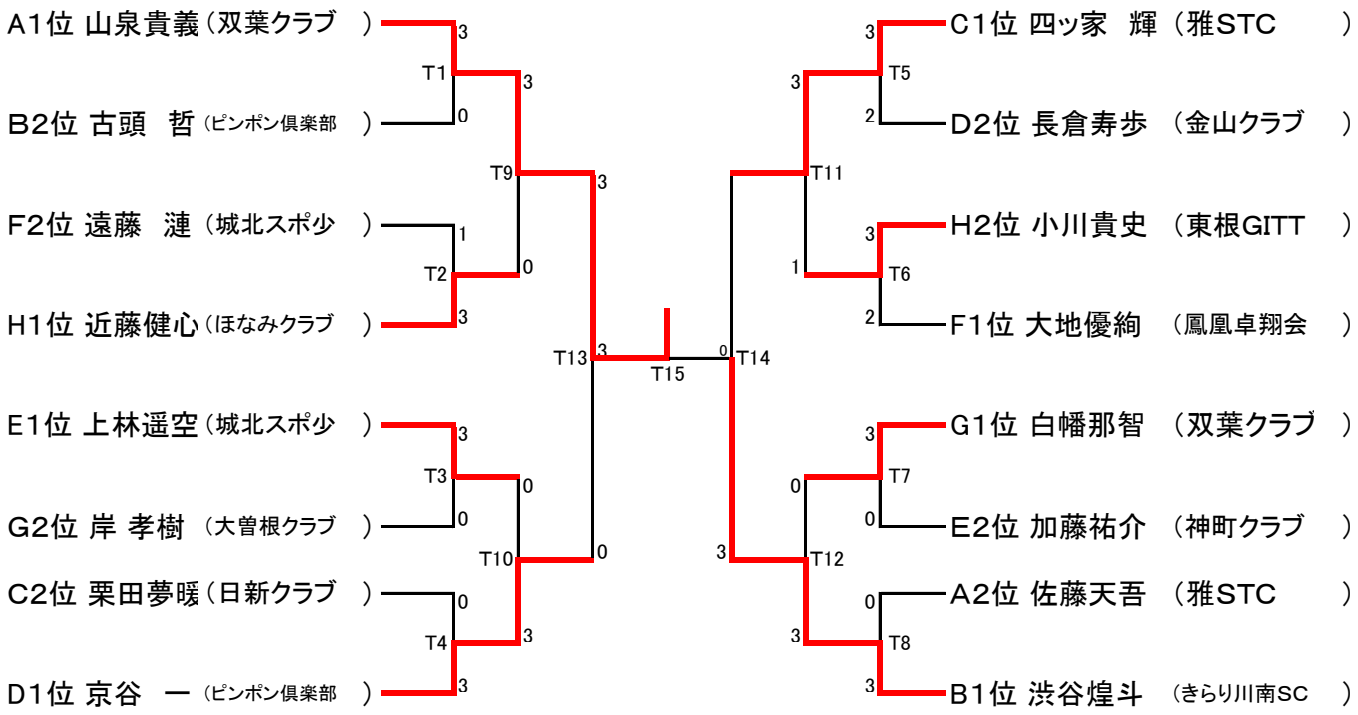
決勝トーナメント