カブ（小学3・4年）女子

予選リーグ　　☆各ブロック1位・2位が決勝トーナメントへ

A　リーグ		1　小野心暖	2　佐竹 柚子葉	3　二戸部 瑞希	4　佐藤佳奈	得点	得失点	順位
1 小野心暖	鳳凰卓翔会							
2 佐竹 柚子葉	中山スポ少							
3 二戸部 瑞希	日新クラブ							
4 佐藤佳奈	城北スポ少							

B　リーグ		1　鶴巻希拓	2　菊池詩夢	3　難波悠理	4　菅澤七夏	得点	得失点	順位
1 鶴巻希拓	双葉クラブ							
2 菊池詩夢	葉山ジュニア							
3 難波悠理	城北スポ少							
4 菅澤七夏	神町クラブ							

C　リーグ		1　田村咲葵	2　佐藤結佳	3　角田ちゆ	4　渡邉琴望	得点	得失点	順位
1 田村咲葵	きらり川南SC							
2 佐藤結佳	日新クラブ							
3 角田ちゆ	城北スポ少							
4 渡邉琴望	中山スポ少							

D　リーグ		1　渡辺柚妃	2　後平美雨	3　長南詩乃	4　髙橋美弥	得点	得失点	順位
1 渡辺柚妃	東根GITT							
2 後平美雨	城北スポ少							
3 長南詩乃	日新クラブ							
4 髙橋美弥	城北スポ少							

E　リーグ		1　小野美麗	2　大沼　翠	3　木村　結	得点	得失点	順位
1 小野美麗	日新クラブ						
2 大沼　翠	城北スポ少						
3 木村　結	大曽根クラブ						

F　リーグ		1　原田 優衣香	2　遠藤愛旺	3　佐藤琴美	得点	得失点	順位
1 原田 優衣香	ほなみクラブ						
2 遠藤愛旺	城北スポ少						
3 佐藤琴美	萩野学園クラブ						

※試合順序→　　3人→ 2－3　1－3　1－2
　　4人→ 2－3　1－4　2－4　1－3　3－4　1－2

① 予選リーグは空きの選手が審判になります。

② 決勝トーナメントT1～T4までの審判はA～Dリーグの3位の選手にお願いします。その後は敗者審判です。
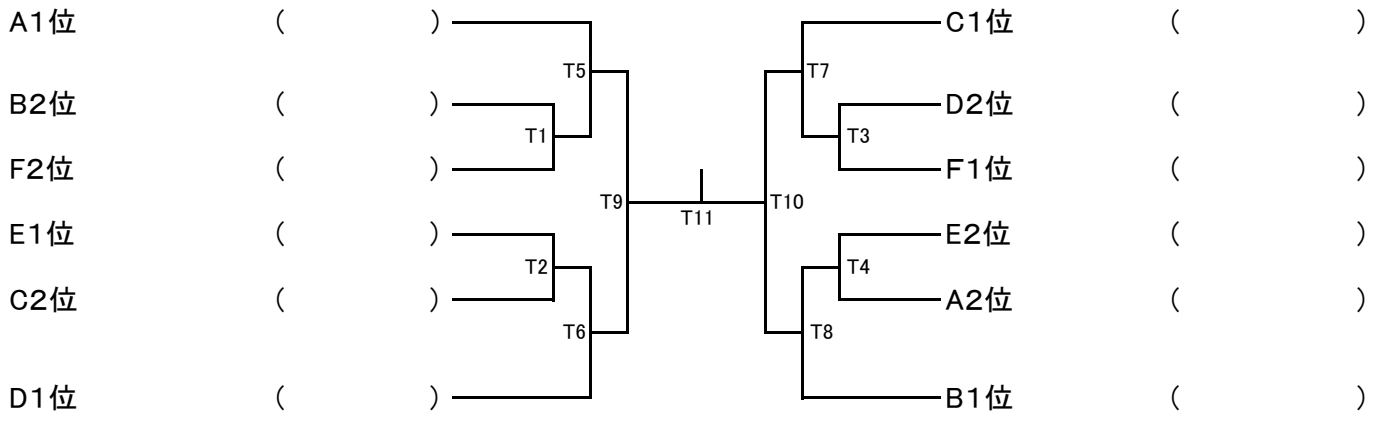
決勝トーナメント