カブ（小学3・4年）男子

予選リーグ　　☆各ブロック1位・2位が決勝トーナメントへ

A リーグ		1 児玉隼人	2 山口梁太	3 逸見吏央	4 古内勇伍	得点	得失点	順位
1 児玉隼人	長井ジュニア		3−0	3−0	3−0	6		1
2 山口梁太	双葉クラブ	0−3		3−0	3−0	5		2
3 逸見吏央	ピンポン倶楽部	0−3	0−3		3−1	4		3
4 古内勇伍	大曽根クラブ	0−3	0−3	1−3		3		4

B リーグ		1 白幡友元	2 小野瑠生	3 清藤海莉	4 佐々木 和仁	得点	得失点	順位
1 白幡友元	双葉クラブ		3−0	3−0	3−0	6		1
2 小野瑠生	日新クラブ	0−3		3−2	3−2	5		2
3 清藤海莉	東根GITT	0−3	2−3		キ	4		3
4 佐々木 和仁	チェリー寺津	0−3	2−3	キ		3		4

C リーグ		1 相馬悠希	2 佐藤快音	3 志賀　悟	4 須貝将成	得点	得失点	順位
1 相馬悠希	鳳凰卓翔会		1−3	3−0	3−0	5		2
2 佐藤快音	双葉クラブ	3−1		3−0	3−0	6		1
3 志賀　悟	ほなみクラブ	0−3	0−3		1−3	3		4
4 須貝将成	大曽根クラブ	0−3	0−3	3−1		4		3

D リーグ		1 井上　鴻	2 安孫子 卓弥	3 佐藤陽斗	得点	得失点	順位
1 井上　鴻	双葉クラブ		3−0	3−0	4		1
2 安孫子 卓弥	大曽根クラブ	0−3		1−3	2		3
3 佐藤陽斗	神町クラブ	0−3	3−1		3		2

E リーグ		1 土田　輝	2 佐藤七海	3 阿部 ゆう輝	得点	得失点	順位
1 土田　輝	東根GITT		3−0	3−0	4		1
2 佐藤七海	城北スポ少	0−3		3−2	3		2
3 阿部 ゆう輝	ほなみクラブ	0−3	2−3		2		3

F リーグ		1 鈴木啓太	2 保科　在	3 久米伊織	得点	得失点	順位
1 鈴木啓太	双葉クラブ		3−0	3−0	4		1
2 保科　在	ピンポン倶楽部	0−3		3−0	3		2
3 久米伊織	屋代スポ少	0−3	0−3		2		3

※試合順序→　　3人→　2−3　1−3　1−2
　　4人→　2−3　1−4　2−4　1−3　3−4　1−2

① 予選リーグは空きの選手が審判になります。

② 決勝トーナメントT1～T4までの審判はA～Dリーグの3位の選手にお願いします。その後は敗者審判です。
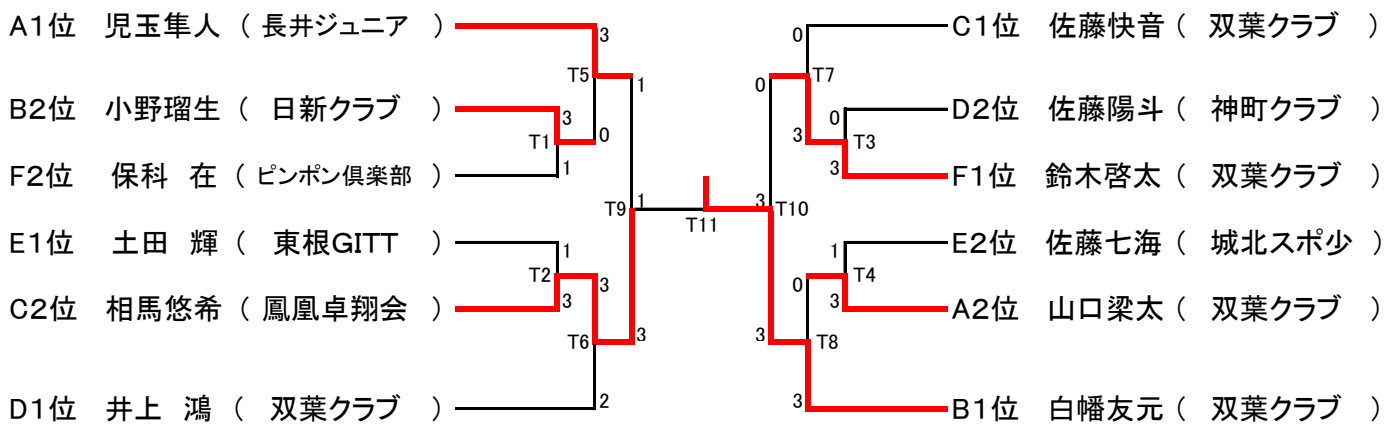
決勝トーナメント