第65回宮城県高等学校総合体育大会バレーボール競技《男子》結果

と き：平成28年6月4日（土）～6日（月）　ところ：宮城県総合体育館（A・B・特設）　仙台商業高（G・H）　仙台第二高（K・L）　明成高（I・J）

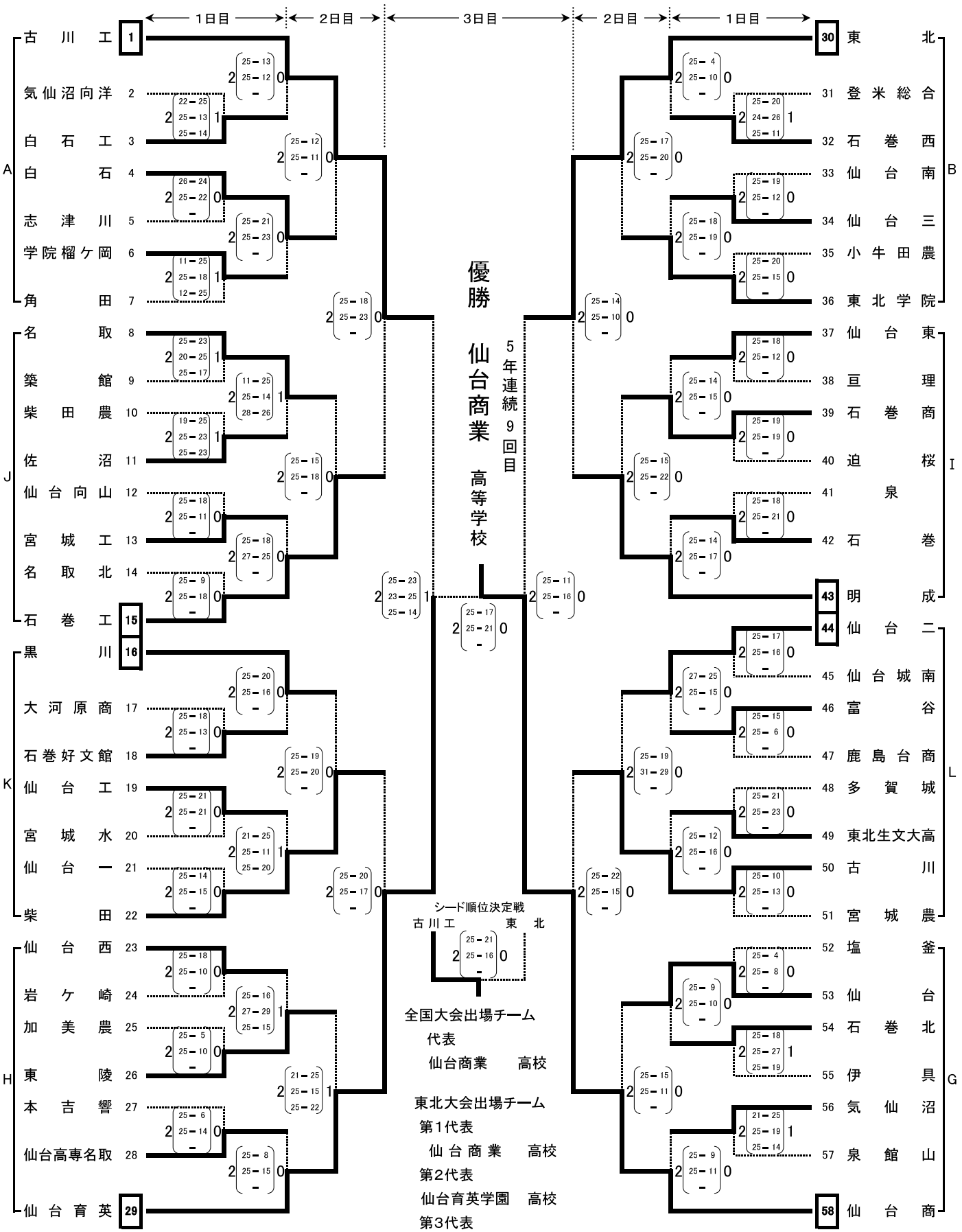

第65回宮城県高等学校総合体育大会バレーボール競技《女子》結果
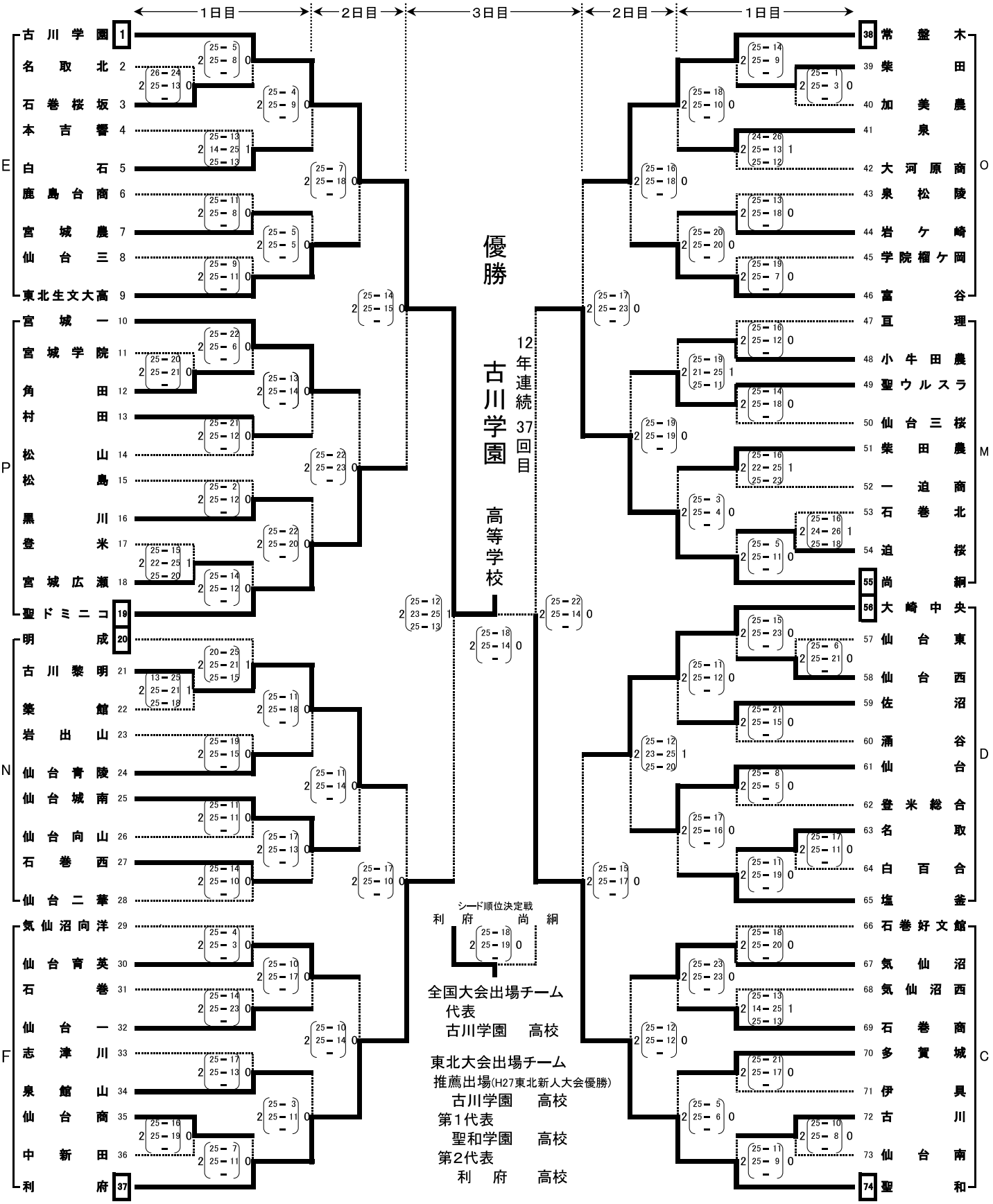
と き:平成28年6月4日(土)～6日(月)　ところ:宮城県総合体育館(C･D･E･特設)　利府高(F)　尚絅学院高(M･N)　常盤木学園高(O･P)