第70回宮城県高等学校総合体育大会バスケットボール競技　組合せ

期　日　：　令和３年６月４日（金）～７日（月）
会　場　：　宮城県総合運動公園総合体育館（Ａ・Ｂ・Ｃ・Ｄ）

【　男　子　】

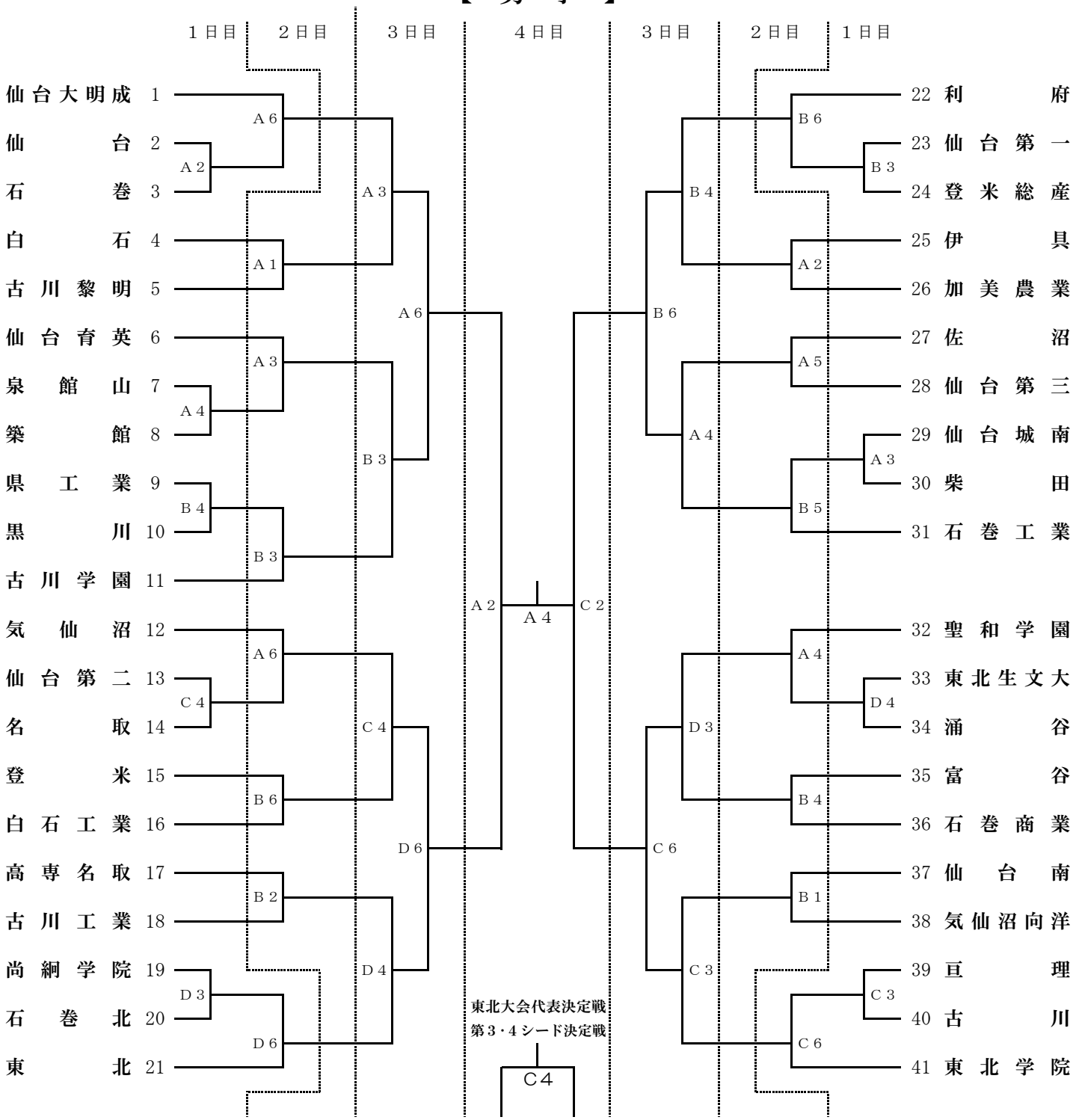

競技開始予定時間	1	2	3	4	5	6
第１日目	会場準備	10:30	12:00	13:30	15:00	16:30
第２日目～４日目	9:00	10:30	12:00	13:30	15:00	16:30

第70回宮城県高等学校総合体育大会バスケットボール競技　組合せ

期　日　：　令和３年６月４日（金）～７日（月）
会　場　：　宮城県総合運動公園総合体育館（Ａ・Ｂ・Ｃ・Ｄ）

【　女　子　】

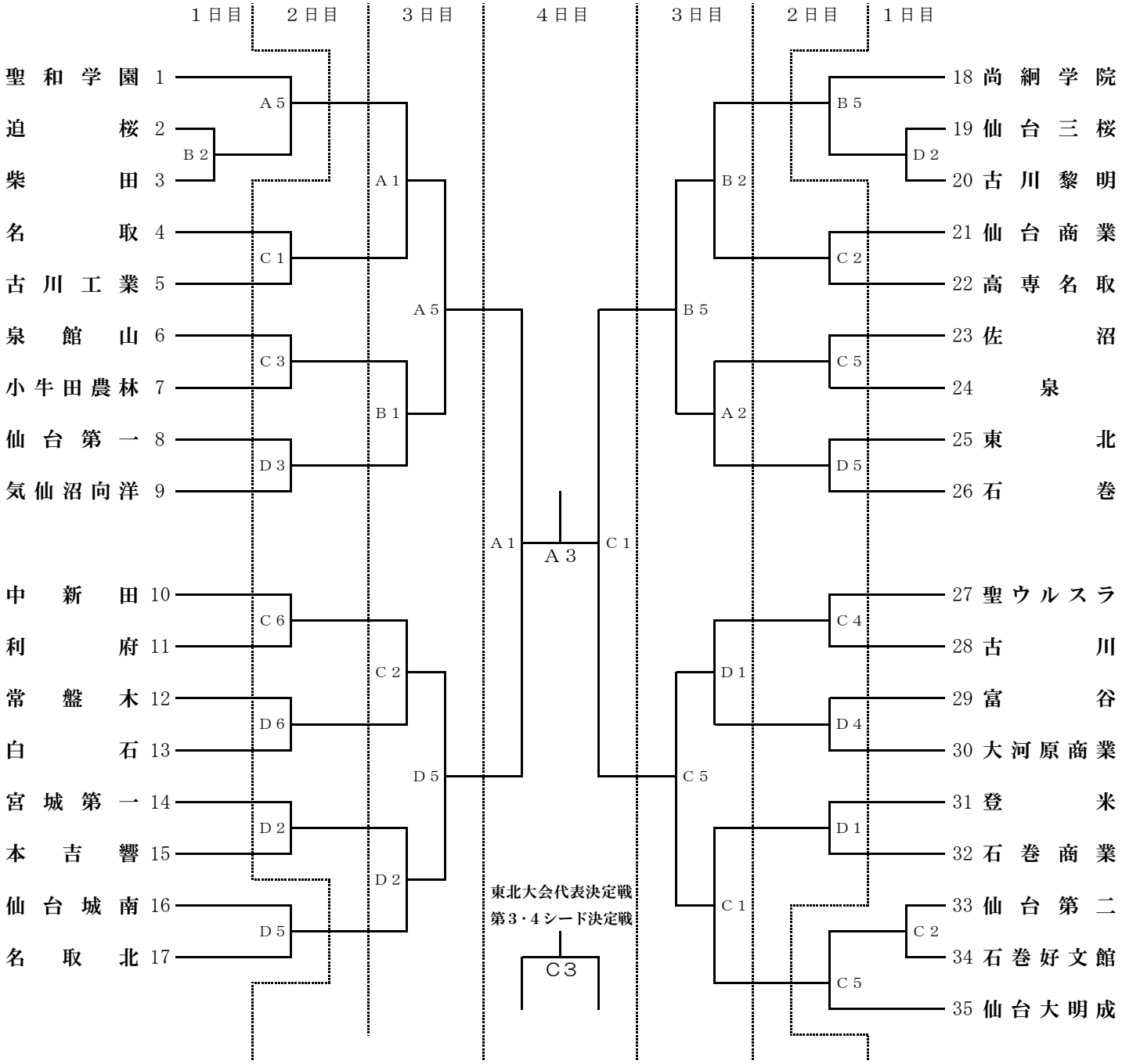

競技開始予定時間	1	2	3	4	5	6
第１日目	会場準備	10:30	12:00	13:30	15:00	16:30
第２日目～４日目	9:00	10:30	12:00	13:30	15:00	16:30