令和４年度　宮城県高等学校新人バスケットボール大会　【最終結果】

期　Ｅ令和5年1月19日（木）～22日（日）
会　場白石市文化体育活動センター（A・B・C）
　　岩沼市総合体育館（D・E）　名取市民体育館（F・G）　宮城県白石高等学校（H・Ｉ）
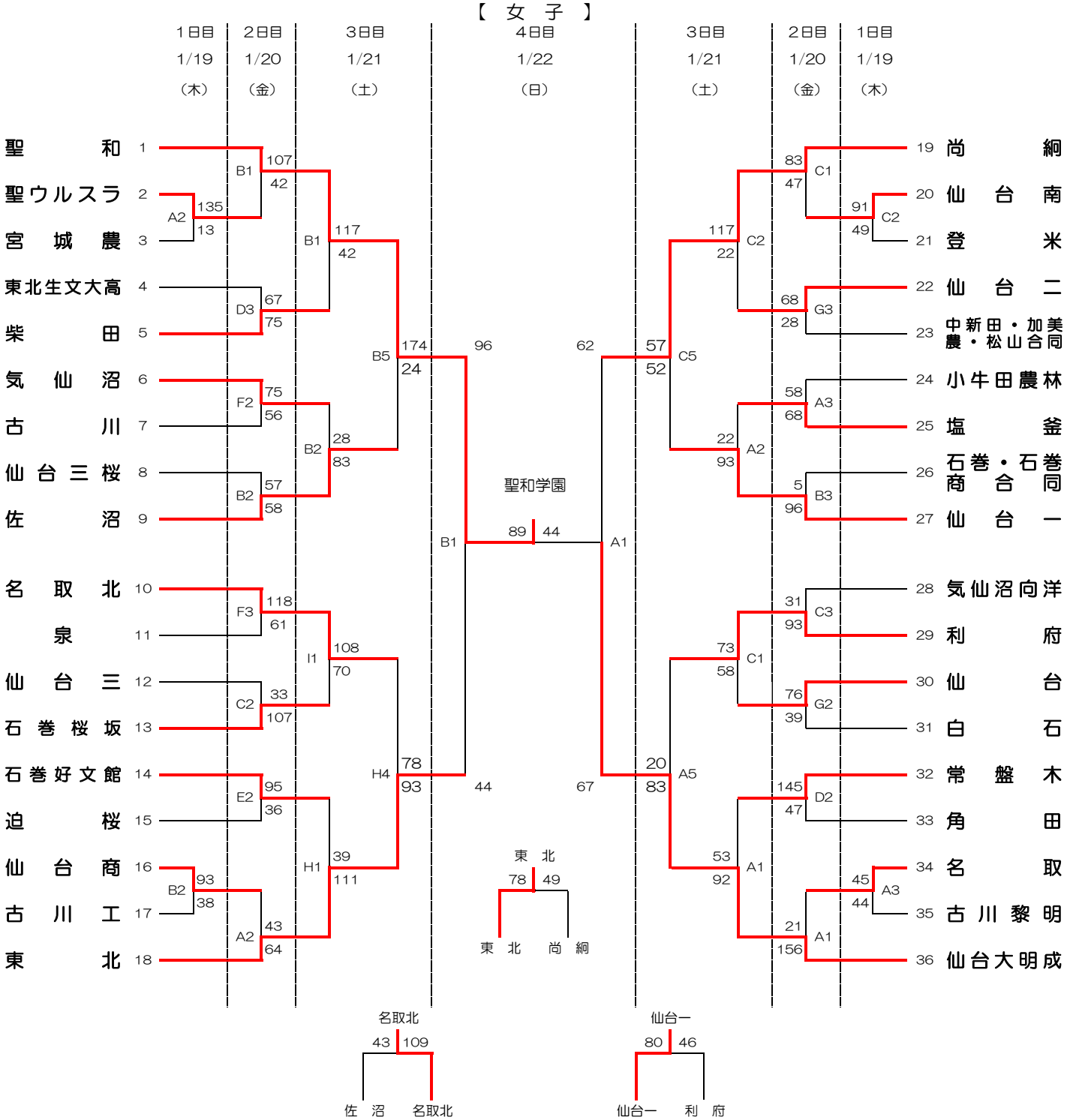
【　女　子　】