第４５回宮城県高等学校バスケットボール選手権大会
兼 第７６回全国高等学校バスケットボール選手権大会宮城県予選

【一次大会　女子組合せ】

期　　日:　令和5年8月30日(水)～31日(木)
女子会場:　セキスイハイム・スーパーアリーナ(A・B・C・D)

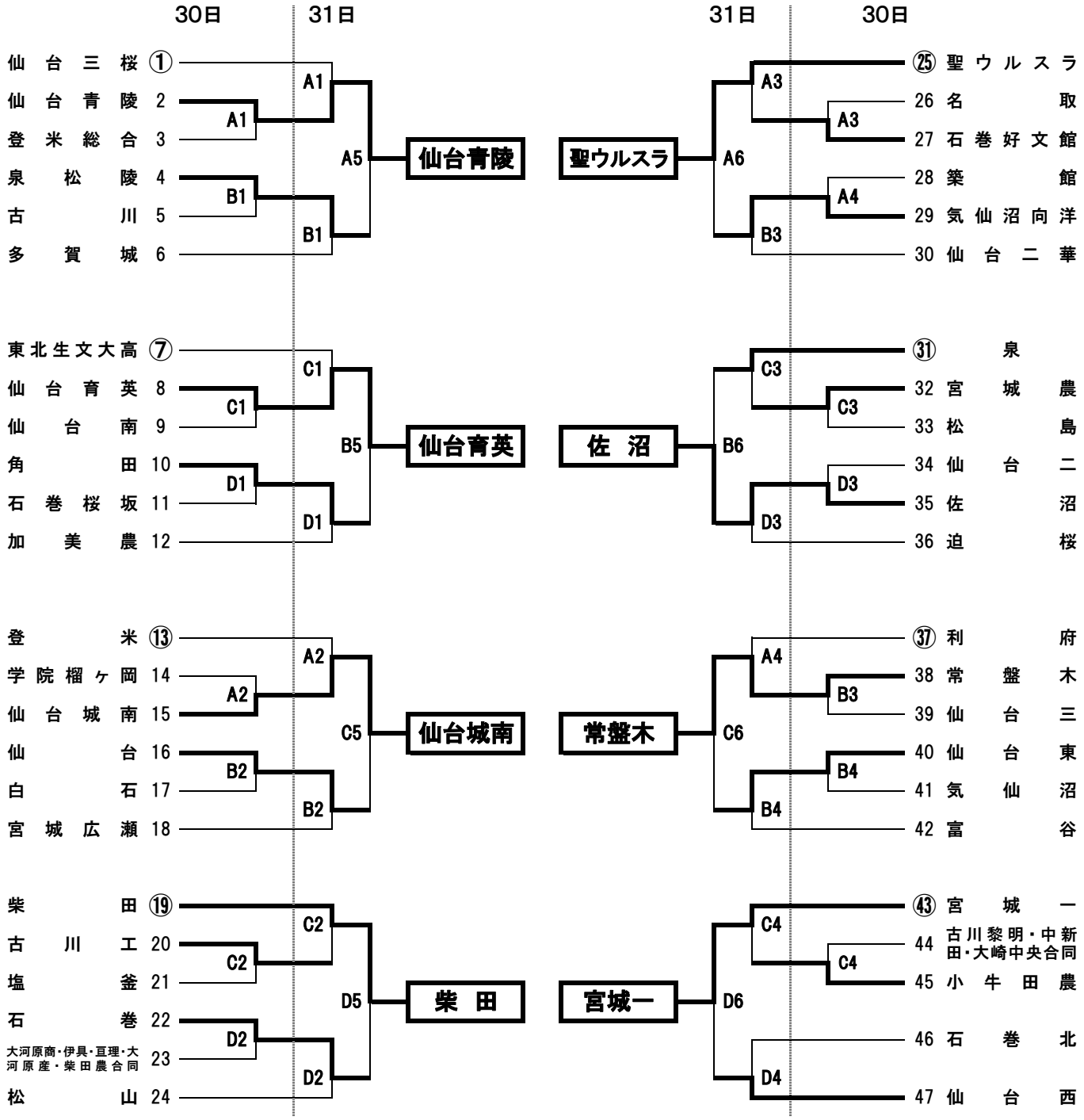

仙台青陵、仙台育英、仙台城南、柴田、聖ウルスラ、佐沼、常盤木、宮城一は、
気仙沼市で開催される宮城県高校選手権本大会に出場。