# 令和7年度　宮城県高等学校新人バスケットボール大会　組合せ

期　日　令和8年1月15日（木）～ 18日（日）
会　場　石巻市総合体育館（A・B）東松島市民体育館（C・D）
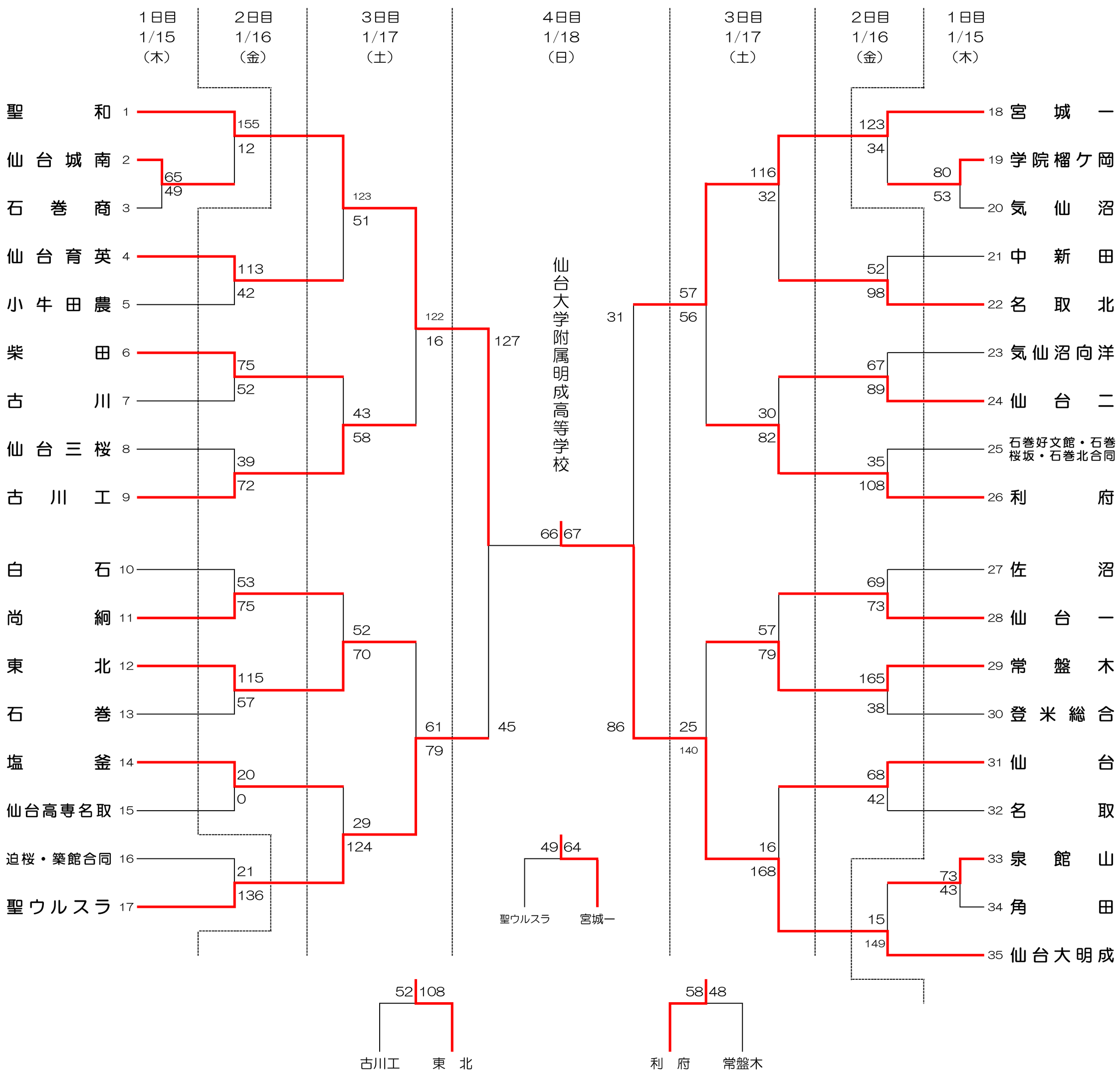
## 【　女　子　】