令和３年度　全国選抜宮城県予選
令和３年１２月１９日
塩釜ガス体育館

男子シングルス

※	1	水谷　元祇 ①	（利府）	
	2	佐藤　　伶 ①	（佐沼）	
	3	大沼　光翼 ①	（仙台育英）	
	4	伊藤　大真 ②	（古川工）	
	5	千葉　公平 ②	（気仙沼）	
	6	飯塚　大翔 ①	（東北）	
	7	髙橋　瑛大 ②	（東北学院）	
	8	本田　淳生 ②	（塩釜）	
	9	川村　壮太 ①	（仙台二）	
	10	髙橋　　礼 ②	（利府）	
	11	佐藤　魁星 ②	（岩ヶ崎）	
	12	鈴木　奨之 ②	（古川黎明）	
	13	早坂　柊也 ①	（東北）	
	14	佐藤　浩人 ②	（利府）	
	15	羽鳥　吉平 ②	（富谷）	
	16	佐藤　孝祐 ①	（白石工）	
	17	樫本　瑛太 ②	（仙台一）	
※	18	氏家　幸大 ②	（築館）	
	19	内海　圭貴 ①	（東北）	
	20	石垣　暖斗 ②	（東北生文大高）	
	21	石戸谷航河 ②	（多賀城）	
	22	石川　　誠 ②	（名取）	
	23	古谷　柊羽 ②	（仙台育英）	
	24	村上　大介 ①	（利府）	
	25	寺崎　穂高 ②	（仙台二）	
	26	伊藤　颯人 ②	（学院榴ヶ岡）	
	27	髙泉　幸太 ②	（小牛田農）	
	28	三浦　乃輝 ②	（東北学院）	
	29	水戸　優斗 ②	（白石）	
	30	渥美　　楓 ②	（利府）	
	31	菅野　翔大 ①	（白石工）	
	32	今岡　凌輔 ②	（仙台二）	
	33	千葉　大輝 ②	（石巻）	
	34	菊地　心友 ②	（東北）	
※	35	出雲　瑞樹 ②	（古川工）	
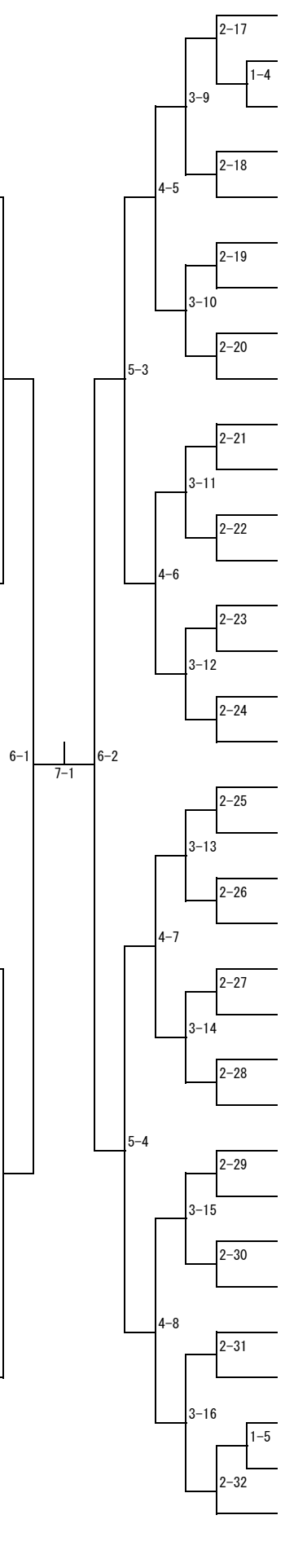
	36	佐々木洋輔 ①	（東北）	※
	37	木村　友哉 ②	（気仙沼向洋）	
	38	大場　拓海 ②	（古川工）	
	39	千葉　柊二 ①	（東北学院）	
	40	赤井　亨輔 ②	（利府）	
	41	阿部　快音 ②	（仙台二）	
	42	渡部　翔太 ②	（白石工）	
	43	髙橋　直人 ①	（岩ヶ崎）	
	44	千葉　朝陽 ②	（仙台育英）	
	45	鈴木　悠斗 ②	（高専名取）	
	46	信夫　悠暉 ①	（学院榴ヶ岡）	
	47	菅野　葵翔 ②	（古川工）	
	48	白鳥　優芽 ②	（築館）	
	49	川村　優太 ②	（塩釜）	
	50	菅原　歓大 ①	（東北）	
	51	本間　　拓 ①	（迫桜）	
	52	平　　和樹 ②	（利府）	※
	53	根本　洸希 ②	（仙台育英）	※
	54	杉原　舜梧 ②	（仙台三）	
	55	武田　大和 ②	（松島）	
	56	村山　　碧 ②	（古川工）	
	57	宍戸　　陸 ②	（名取）	
	58	深谷慎之介 ①	（石巻北）	
	59	阿部　泉人 ②	（亘理）	
	60	及川琉輝也 ②	（利府）	
	61	日向野遙輝 ②	（仙台一）	
	62	小川　颯太 ①	（東北）	
	63	下山　裕生 ②	（東北学院）	
	64	半澤　一心 ②	（白石工）	
	65	小野寺　優 ②	（築館）	
	66	菅野　佑人 ②	（白石）	
	67	宮澤　大地 ①	（利府）	
	68	小杉　駿斗 ①	（仙台二）	
	69	佐藤　　匠 ②	（古川）	※