令和6年度　宮城県高等学校バレーボール競技新人大会《女子》試合結果
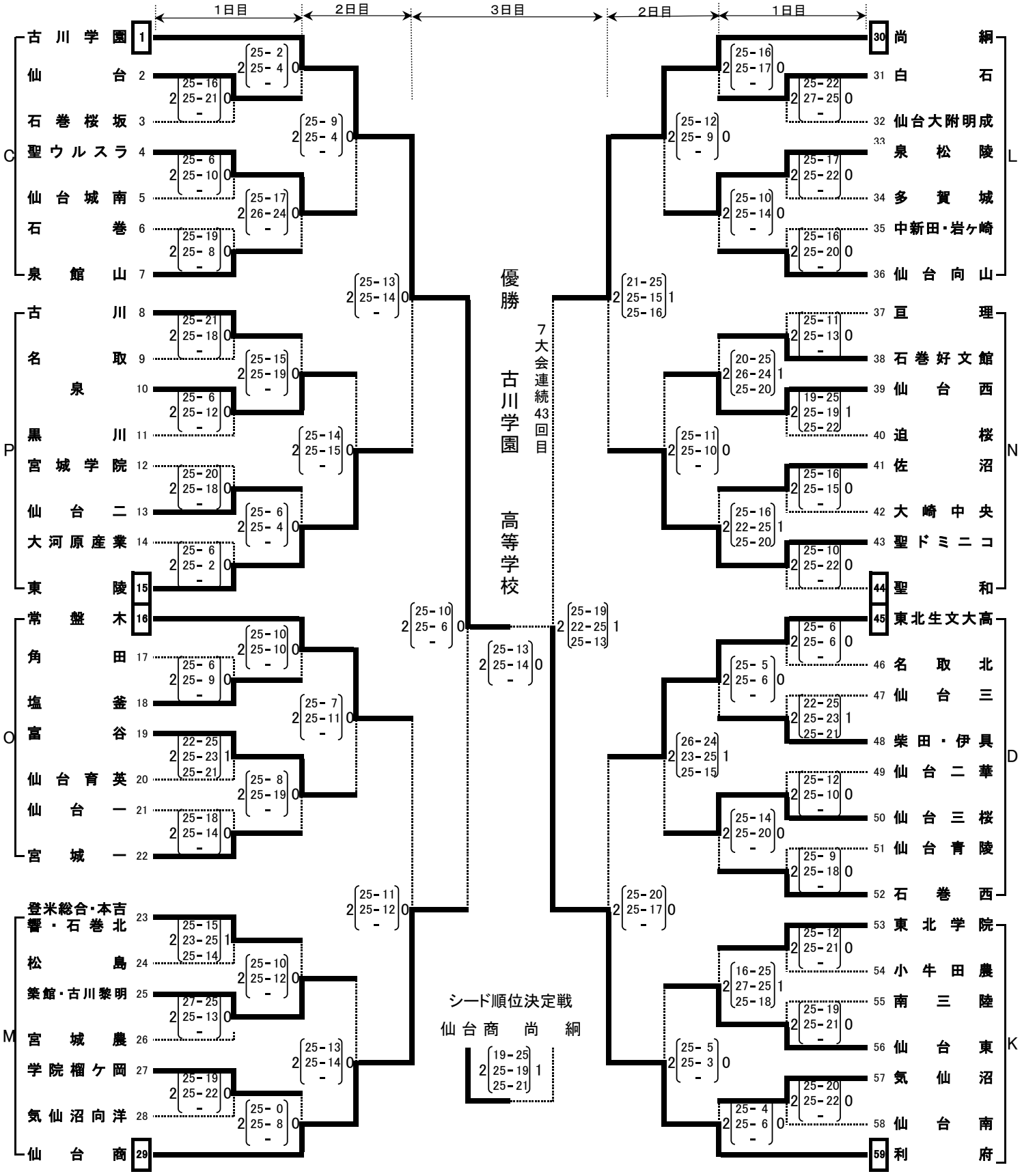
令和7年1月25日(土)　奥松島運動公園体育館(C･D)　川平アリーナ(K･L)　仙台商業高校(M･N)　常盤木学園高校(O･P)
令和7年1月26日(日)　奥松島運動公園体育館(C･D)
令和7年1月27日(月)　角田市総合体育館(B)