第75回 全日本バレーボール高等学校選手権大会　宮城県代表決定戦
兼　第45回 仙台放送杯争奪宮城県大会　一次予選会《男子》試合結果
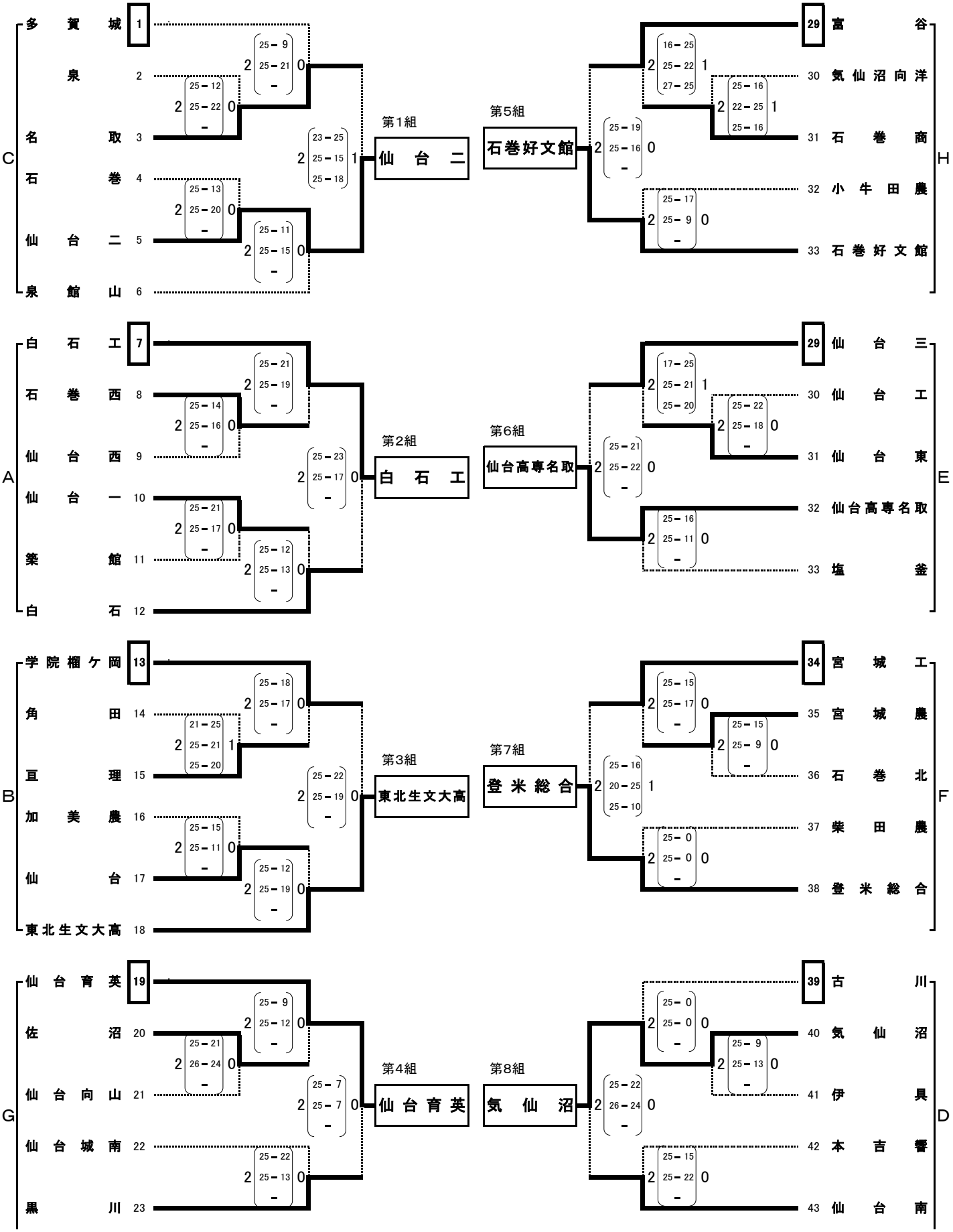
日程・会場：　令和4年9月11日（日）　田尻総合体育館(A, Bコート), 南三陸町総合体育館(C, Dコート)
奥松島体育館（E, Fコート）, 東松島市民体育館(G, Hコート)