# 第71回国民体育大会夏秋季大会県予選会
# 兼第43回東北総合体育大会山形県予選会バスケットボール競技組み合わせ・結果

平成28年　7／16(土)、17(日)
米沢市営体育館(A･B)、川西町民総合体育館(C･D)

## ＜成年男子＞

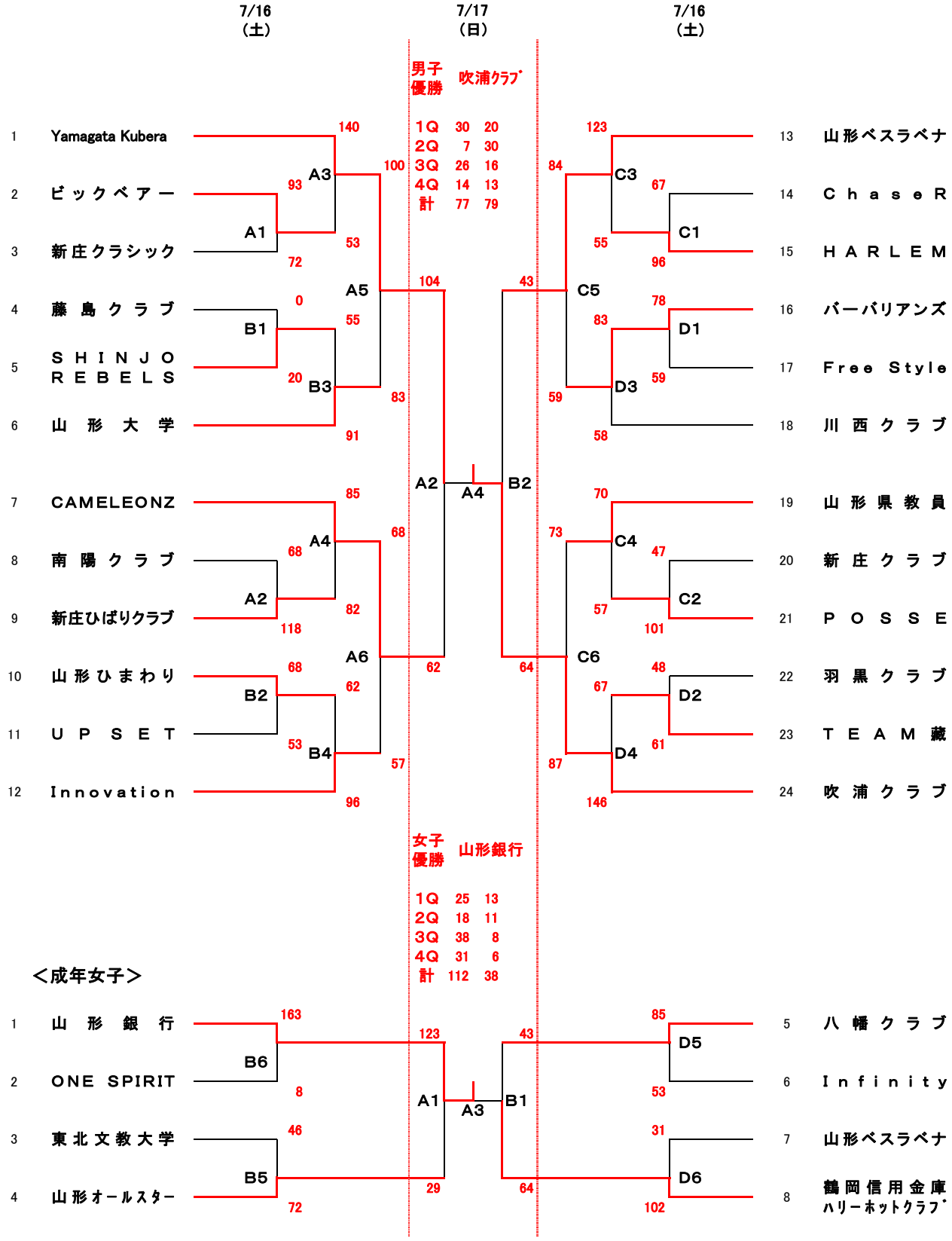


## ＜成年女子＞




試合時間：①9:00～10:30　②10:30～12:00　③12:00～13:30　④13:30～15:00　⑤15:00～16:30　⑥16:30～18:00