第67回宮城県高等学校総合体育大会バドミントン競技　個人対抗戦

男子ダブルス(BD235)

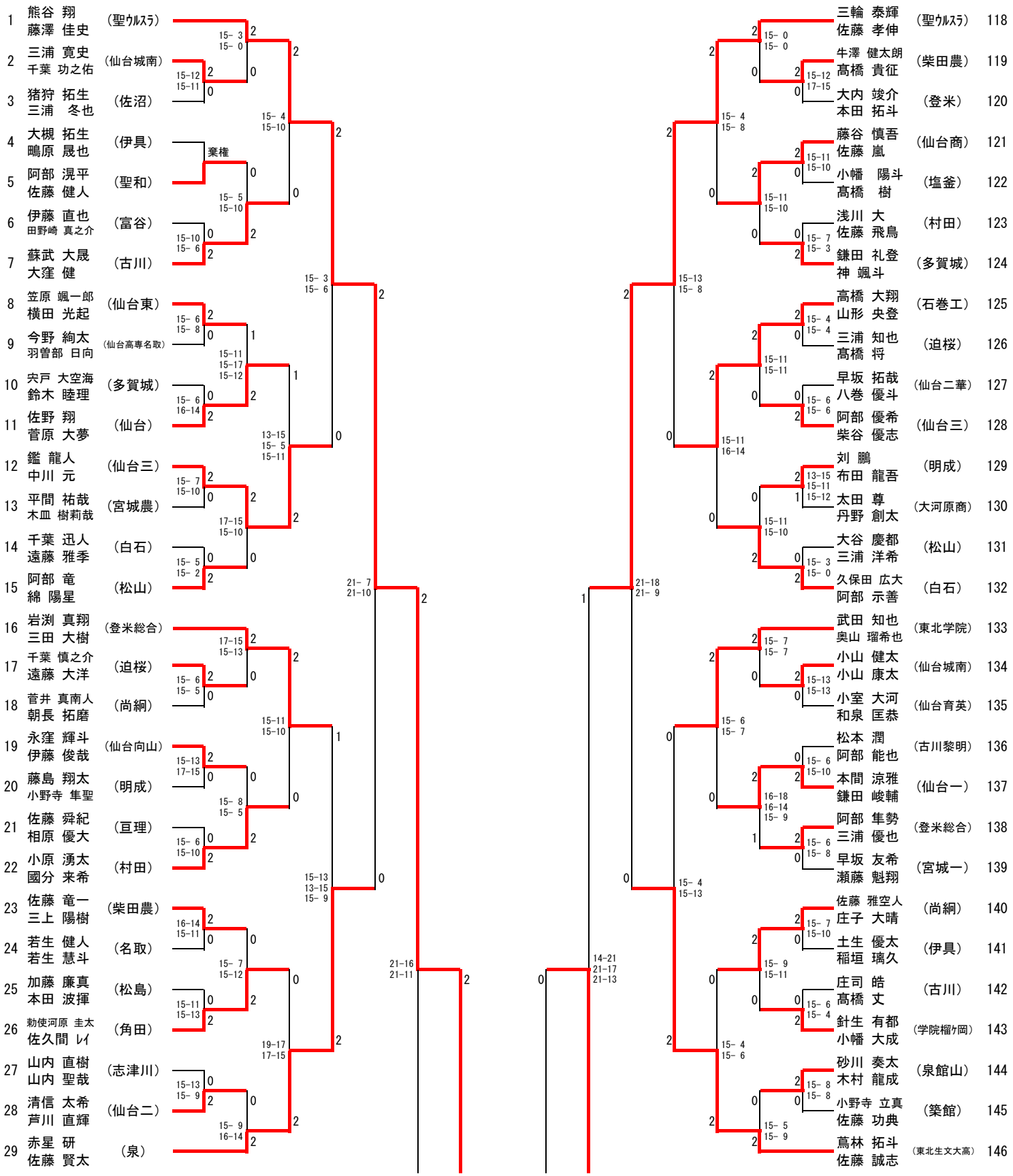

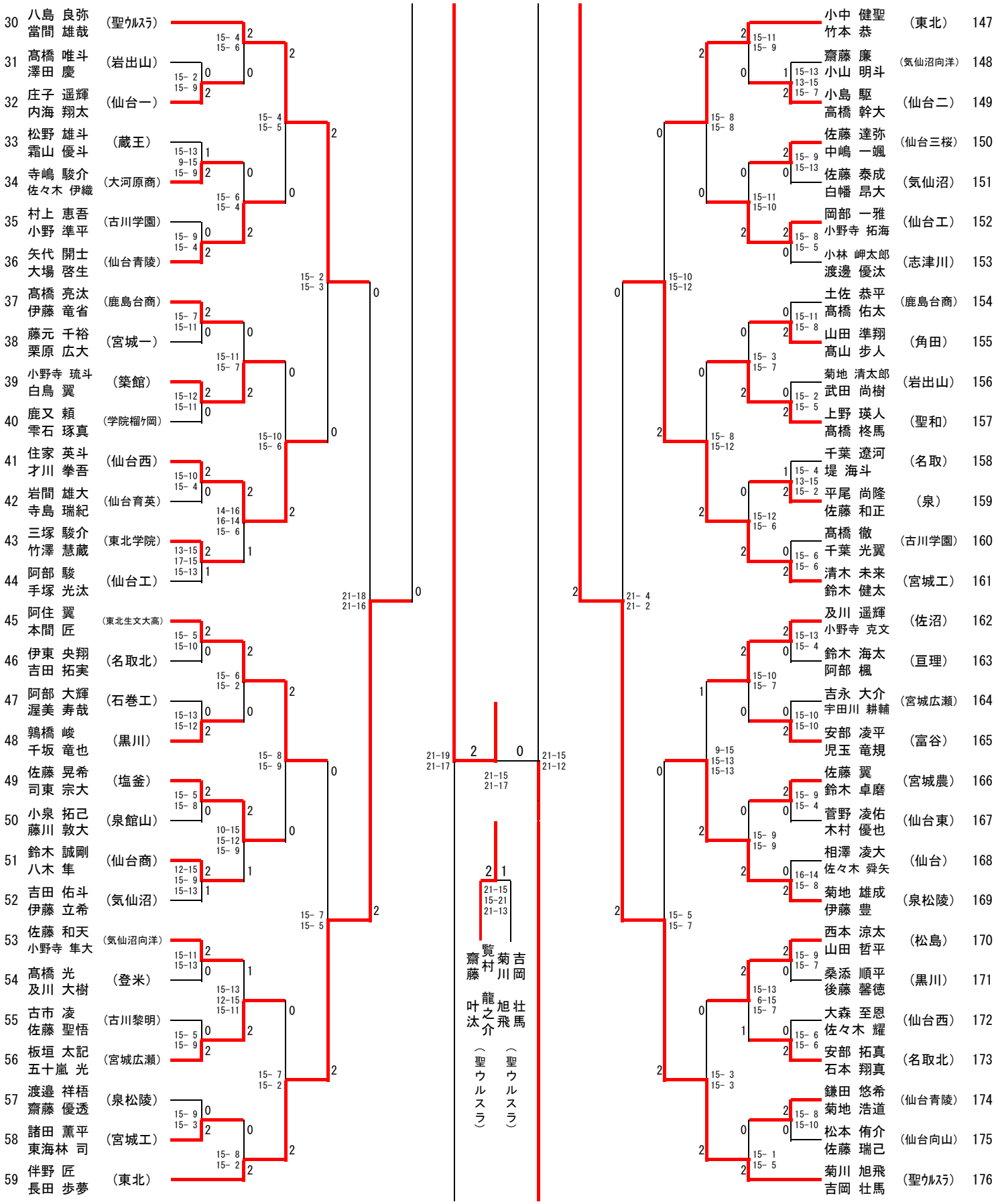
30 八島 良弥 當間 雄哉 （聖ｳﾙｽﾗ）
31 髙橋 唯斗 澤田 慶 （岩出山）
32 庄子 遥輝 内海 翔太 （仙台一）
33 松野 雄斗 霜山 優斗 （蔵王）
34 寺嶋 駿介 佐々木 伊織 （大河原商）
35 村上 恵吾 小野 準平 （古川学園）
36 矢代 開士 大場 啓生 （仙台青陵）
37 髙橋 亮汰 伊藤 竜省 （鹿島台商）
38 藤元 千裕 栗原 広大 （宮城一）
39 小野寺 琉斗 白鳥 翼 （築館）
40 鹿又 頼 雫石 琢真 （学院榴ヶ岡）
41 住家 英斗 才川 拳吾 （仙台西）
42 岩間 雄大 寺島 瑞紀 （仙台育英）
43 三塚 駿介 竹澤 慧蔵 （東北学院）
44 阿部 駿 手塚 光汰 （仙台工）
45 阿住 翼 本間 匠 （東北生文大高）
46 伊東 央翔 吉田 拓実 （名取北）
47 阿部 大輝 渥美 寿哉 （石巻工）
48 鶉橋 峻 千坂 竜也 （黒川）
49 佐藤 晃希 司東 宗大 （塩釜）
50 小泉 拓己 藤川 敦大 （泉館山）
51 鈴木 誠剛 八木 隼 （仙台商）
52 吉田 佑斗 伊藤 立希 （気仙沼）
53 佐藤 和天 小野寺 隼大 （気仙沼向洋）
54 髙橋 光 及川 大樹 （登米）
55 古市 凌 佐藤 聖悟 （古川黎明）
56 板垣 太記 五十嵐 光 （宮城広瀬）
57 渡邉 祥梧 齋藤 優透 （泉松陵）
58 諸田 薫平 東海林 司 （宮城工）
59 伴野 匠 長田 歩夢 （東北）
15- 4 15- 6 2
15- 2 15- 9 0
15- 4 15- 5 2
15-13 9-15 15- 9 1
15- 6 15- 4 0
15- 9 15- 4 2
15- 2 15- 3 0
15- 7 15-11 2
15-11 15- 7 0
15-12 15-11 2
15-10 15- 6 0
15-10 15- 4 2
14-16 16-14 15- 6 2
13-15 17-15 15-13 1
21-18 21-16 0
15- 5 15-10 2
15- 6 15- 2 0
15-13 15-12 2
15- 8 15- 9 0
15- 5 15- 8 2
10-15 15-12 15- 9 0
12-15 15- 9 15-13 1
15- 7 15- 5 2
15-11 15-13 2
15-13 12-15 15-11 1
15- 5 15- 9 2
15- 7 15- 2 0
15- 9 15- 3 2
15- 8 15- 2 0
21-19 21-17 2
21-15 21-12 0
21-15 21-17 2
21-15 15-21 21-13 1
覧村 齋藤 龍之介 叶汰 （聖ウルスラ）
菊川 吉岡 旭飛 壮馬 （聖ウルスラ）
小中 健聖 竹本 恭 （東北） 147
齋藤 廉 小山 明斗 （気仙沼向洋） 148
小島 駆 高橋 幹大 （仙台二） 149
佐藤 達弥 中嶋 一颯 （仙台三桜） 150
佐藤 泰成 白幡 昂大 （気仙沼） 151
岡部 一雅 小野寺 拓海 （仙台工） 152
小林 岬太郎 渡邊 優汰 （志津川） 153
土佐 恭平 髙橋 佑太 （鹿島台商） 154
山田 準翔 髙山 歩人 （角田） 155
菊地 清太郎 武田 尚樹 （岩出山） 156
上野 瑛人 髙橋 柊馬 （聖和） 157
千葉 遼河 堤 海斗 （名取） 158
平尾 尚隆 佐藤 和正 （泉） 159
髙橋 徹 千葉 光翼 （古川学園） 160
清木 未来 鈴木 健太 （宮城工） 161
及川 遥輝 小野寺 克文 （佐沼） 162
鈴木 海太 阿部 楓 （亘理） 163
吉永 大介 宇田川 耕輔 （宮城広瀬） 164
安部 凌平 児玉 竜規 （富谷） 165
佐藤 翼 鈴木 卓磨 （宮城農） 166
菅野 凌佑 木村 優也 （仙台東） 167
相澤 凌大 佐々木 舜矢 （仙台） 168
菊地 雄成 伊藤 豊 （泉松陵） 169
西本 涼太 山田 哲平 （松島） 170
桑添 順平 後藤 馨徳 （黒川） 171
大森 至恩 佐々木 耀 （仙台西） 172
安部 拓真 石本 翔真 （名取北） 173
鎌田 悠希 菊地 浩道 （仙台青陵） 174
松本 侑介 佐藤 瑞己 （仙台向山） 175
菊川 旭飛 吉岡 壮馬 （聖ｳﾙｽﾗ） 176
15-11 15- 9 2
15-13 13-15 15- 7 1
15- 8 15- 8 2
15- 9 15-13 2
15-11 15-10 0
15- 8 15- 5 2
15-10 15-12 0
15-11 15- 8 0
15- 3 15- 7 0
15- 2 15- 5 2
15- 8 15-12 0
15- 4 13-15 15- 2 1
15-12 15- 6 0
15- 6 15- 6 2
21- 4 21- 2 0
15-13 15- 4 2
15-10 15- 7 2
15-10 15-10 0
9-15 15-13 15-13 1
15- 9 15- 4 2
15- 9 15- 9 0
16-14 15- 8 2
15- 5 15- 7 0
15- 9 15- 7 2
15-13 6-15 15- 7 2
15- 6 15- 6 0
15- 3 15- 3 0
15- 8 15-10 2
15- 1 15- 5 0

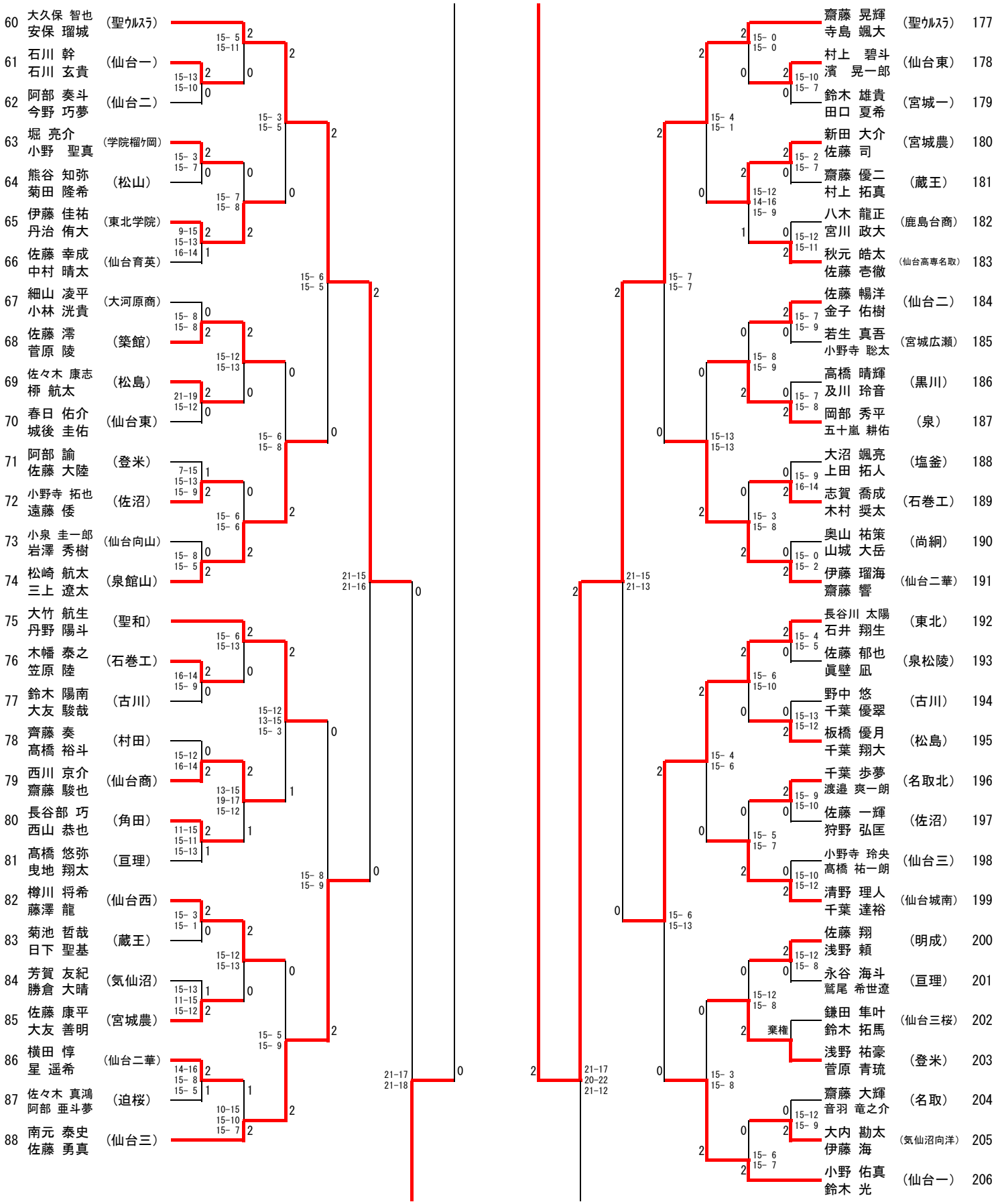
60 大久保 智也 安保 瑠城 (聖ｳﾙｽﾗ)
61 石川 幹 石川 玄貴 (仙台一)
62 阿部 奏斗 今野 巧夢 (仙台二)
63 堀 亮介 小野 聖真 (学院榴ヶ岡)
64 熊谷 知弥 菊田 隆希 (松山)
65 伊藤 佳祐 丹治 侑大 (東北学院)
66 佐藤 幸成 中村 晴太 (仙台育英)
67 細山 凌平 小林 洸貴 (大河原商)
68 佐藤 澪 菅原 陵 (築館)
69 佐々木 康志 栁 航太 (松島)
70 春日 佑介 城後 圭佑 (仙台東)
71 阿部 諭 佐藤 大陸 (登米)
72 小野寺 拓也 遠藤 倭 (佐沼)
73 小泉 圭一郎 岩澤 秀樹 (仙台向山)
74 松崎 航太 三上 遼太 (泉館山)
75 大竹 航生 丹野 陽斗 (聖和)
76 木幡 泰之 笠原 陸 (石巻工)
77 鈴木 陽南 大友 駿哉 (古川)
78 齊藤 奏 高橋 裕斗 (村田)
79 西川 京介 齋藤 駿也 (仙台商)
80 長谷部 巧 西山 恭也 (角田)
81 高橋 悠弥 曳地 翔太 (亘理)
82 樽川 将希 藤澤 龍 (仙台西)
83 菊池 哲哉 日下 聖基 (蔵王)
84 芳賀 友紀 勝倉 大晴 (気仙沼)
85 佐藤 康平 大友 善明 (宮城農)
86 横田 惇 星 遥希 (仙台二華)
87 佐々木 真鴻 阿部 亜斗夢 (迫桜)
88 南元 泰史 佐藤 勇真 (仙台三)
177 齋藤 晃輝 寺島 颯大 (聖ｳﾙｽﾗ)
178 村上 碧斗 濱 晃一郎 (仙台東)
179 鈴木 雄貴 田口 夏希 (宮城一)
180 新田 大介 佐藤 司 (宮城農)
181 齋藤 優二 村上 拓真 (蔵王)
182 八木 龍正 宮川 政大 (鹿島台商)
183 秋元 皓太 佐藤 壱徹 (仙台高専名取)
184 佐藤 暢洋 金子 佑樹 (仙台二)
185 若生 真吾 小野寺 聡太 (宮城広瀬)
186 高橋 晴輝 及川 玲音 (黒川)
187 岡部 秀平 五十嵐 耕佑 (泉)
188 大沼 颯亮 上田 拓人 (塩釜)
189 志賀 喬成 木村 奨太 (石巻工)
190 奥山 祐策 山城 大岳 (尚絅)
191 伊藤 瑠海 齋藤 響 (仙台二華)
192 長谷川 太陽 石井 翔生 (東北)
193 佐藤 郁也 眞壁 凪 (泉松陵)
194 野中 悠 千葉 優翠 (古川)
195 板橋 優月 千葉 翔大 (松島)
196 千葉 歩夢 渡邉 爽一朗 (名取北)
197 佐藤 一輝 狩野 弘匡 (佐沼)
198 小野寺 玲央 髙橋 祐一朗 (仙台三)
199 清野 理人 千葉 達裕 (仙台城南)
200 佐藤 翔 浅野 頼 (明成)
201 永谷 海斗 鷲尾 希世遼 (亘理)
202 鎌田 隼叶 鈴木 拓馬 (仙台三桜)
203 浅野 祐豪 菅原 青琉 (登米)
204 齋藤 大輝 音羽 竜之介 (名取)
205 大内 勘太 伊藤 海 (気仙沼向洋)
206 小野 佑真 鈴木 光 (仙台一)
棄権

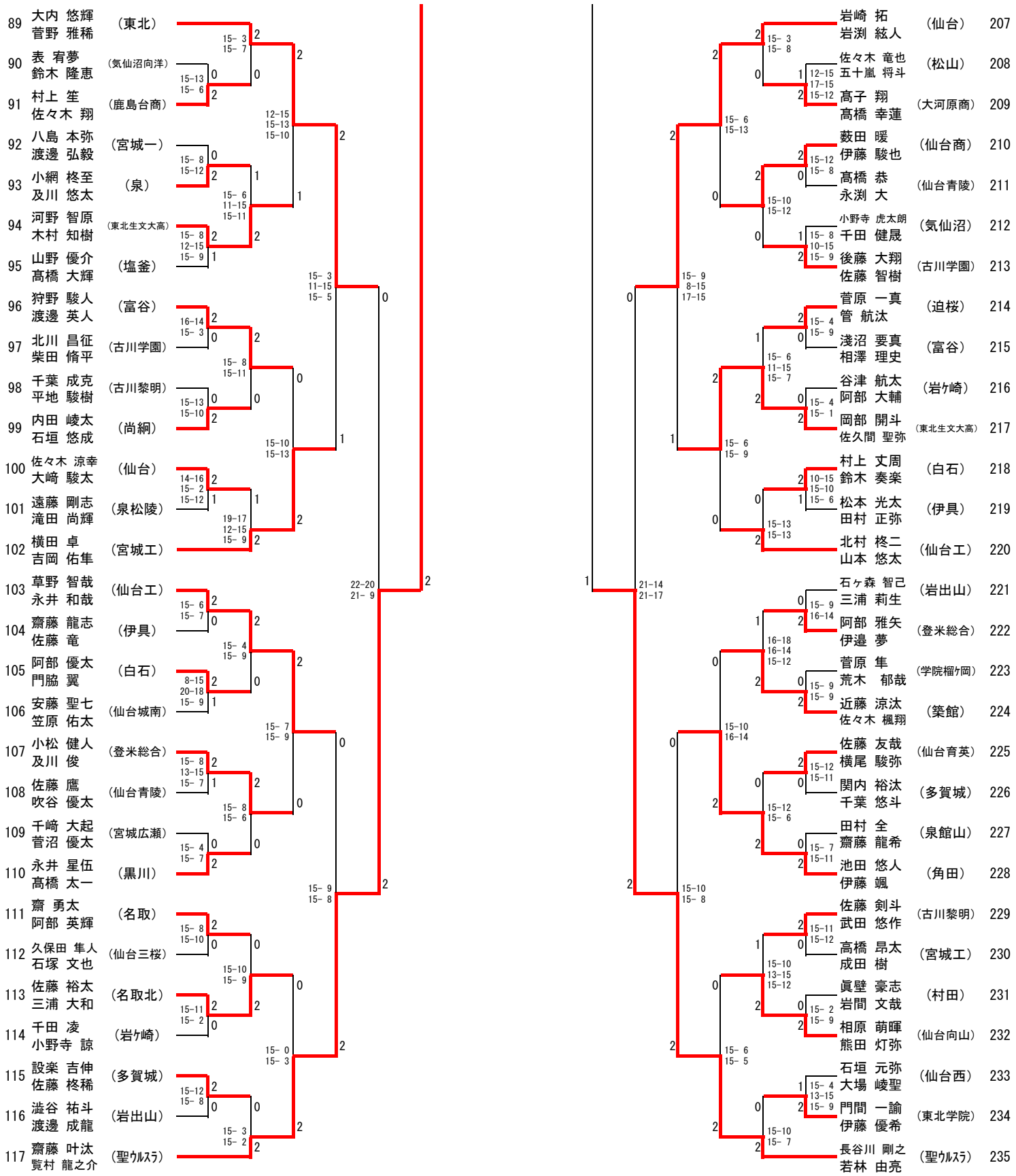
89 大内 悠輝 菅野 雅稀 （東北）
90 表 宥夢 鈴木 隆恵 （気仙沼向洋）
91 村上 笙 佐々木 翔 （鹿島台商）
92 八島 本弥 渡邊 弘毅 （宮城一）
93 小網 柊至 及川 悠太 （泉）
94 河野 智原 木村 知樹 （東北生文大高）
95 山野 優介 髙橋 大輝 （塩釜）
96 狩野 駿人 渡邊 英人 （富谷）
97 北川 昌征 柴田 脩平 （古川学園）
98 千葉 成克 平地 駿樹 （古川黎明）
99 内田 崚太 石垣 悠成 （尚絅）
100 佐々木 涼幸 大﨑 駿太 （仙台）
101 遠藤 剛志 滝田 尚輝 （泉松陵）
102 横田 卓 吉岡 佑隼 （宮城工）
103 草野 智哉 永井 和哉 （仙台工）
104 齋藤 龍志 佐藤 竜 （伊具）
105 阿部 優太 門脇 翼 （白石）
106 安藤 聖七 笠原 佑太 （仙台城南）
107 小松 健人 及川 俊 （登米総合）
108 佐藤 鷹 吹谷 優太 （仙台青陵）
109 千﨑 大起 菅沼 優太 （宮城広瀬）
110 永井 星伍 髙橋 太一 （黒川）
111 齋 勇太 阿部 英輝 （名取）
112 久保田 隼人 石塚 文也 （仙台三桜）
113 佐藤 裕太 三浦 大和 （名取北）
114 千田 凌 小野寺 諒 （岩ヶ崎）
115 設楽 吉伸 佐藤 柊稀 （多賀城）
116 澁谷 祐斗 渡邊 成龍 （岩出山）
117 齋藤 叶汰 覧村 龍之介 （聖ｳﾙｽﾗ）
15- 3 15- 7
15-13 15- 6
12-15 15-13 15-10
15- 8 15-12
15- 6 11-15 15-11
15- 8 12-15 15- 9
15- 3 11-15 15- 5
16-14 15- 3
15- 8 15-11
15-13 15-10
15-10 15-13
14-16 15- 2 15-12
19-17 12-15 15- 9
22-20 21- 9
15- 6 15- 7
15- 4 15- 9
8-15 20-18 15- 9
15- 7 15- 9
15- 8 13-15 15- 7
15- 8 15- 6
15- 4 15- 7
15- 9 15- 8
15- 8 15-10
15-10 15- 9
15-11 15- 2
15- 0 15- 3
15-12 15- 8
15- 3 15- 2
岩崎 拓 岩渕 紘人 （仙台） 207
佐々木 竜也 五十嵐 将斗 （松山） 208
髙子 翔 髙橋 幸蓮 （大河原商） 209
薮田 暖 伊藤 駿也 （仙台商） 210
髙橋 恭 永渕 大 （仙台青陵） 211
小野寺 虎太朗 千田 健晟 （気仙沼） 212
後藤 大翔 佐藤 智樹 （古川学園） 213
菅原 一真 管 航汰 （迫桜） 214
淺沼 要真 相澤 理史 （富谷） 215
谷津 航太 阿部 大輔 （岩ヶ崎） 216
岡部 開斗 佐久間 聖弥 （東北生文大高） 217
村上 丈周 鈴木 奏楽 （白石） 218
松本 光太 田村 正弥 （伊具） 219
北村 柊二 山本 悠太 （仙台工） 220
石ヶ森 智己 三浦 莉生 （岩出山） 221
阿部 雅矢 伊邉 夢 （登米総合） 222
菅原 隼 荒木 郁哉 （学院榴ヶ岡） 223
近藤 涼汰 佐々木 楓翔 （築館） 224
佐藤 友哉 横尾 駿弥 （仙台育英） 225
関内 裕汰 千葉 悠斗 （多賀城） 226
田村 全 齋藤 龍希 （泉館山） 227
池田 悠人 伊藤 颯 （角田） 228
佐藤 剣斗 武田 悠作 （古川黎明） 229
高橋 昂太 成田 樹 （宮城工） 230
眞壁 豪志 岩間 文哉 （村田） 231
相原 萌暉 熊田 灯弥 （仙台向山） 232
石垣 元弥 大場 崚聖 （仙台西） 233
門間 一諭 伊藤 優希 （東北学院） 234
長谷川 剛之 若林 由亮 （聖ｳﾙｽﾗ） 235
15- 3 15- 8
12-15 17-15 15-12
15- 6 15-13
15-12 15- 8
15-10 15-12
15- 8 10-15 15- 9
15- 9 8-15 17-15
15- 4 15- 9
15- 6 11-15 15- 7
15- 4 15- 1
15- 6 15- 9
10-15 15-10 15- 6
15-13 15-13
21-14 21-17
15- 9 16-14
16-18 16-14 15-12
15- 9 15- 9
15-10 16-14
15-12 15-11
15-12 15- 6
15- 7 15-11
15-10 15- 8
15-11 15-12
15-10 13-15 15-12
15- 2 15- 9
15- 6 15- 5
15- 4 13-15 15- 9
15-10 15- 7

第67回宮城県高等学校総合体育大会バドミントン競技　個人対抗戦

男子シングルス(BS248)

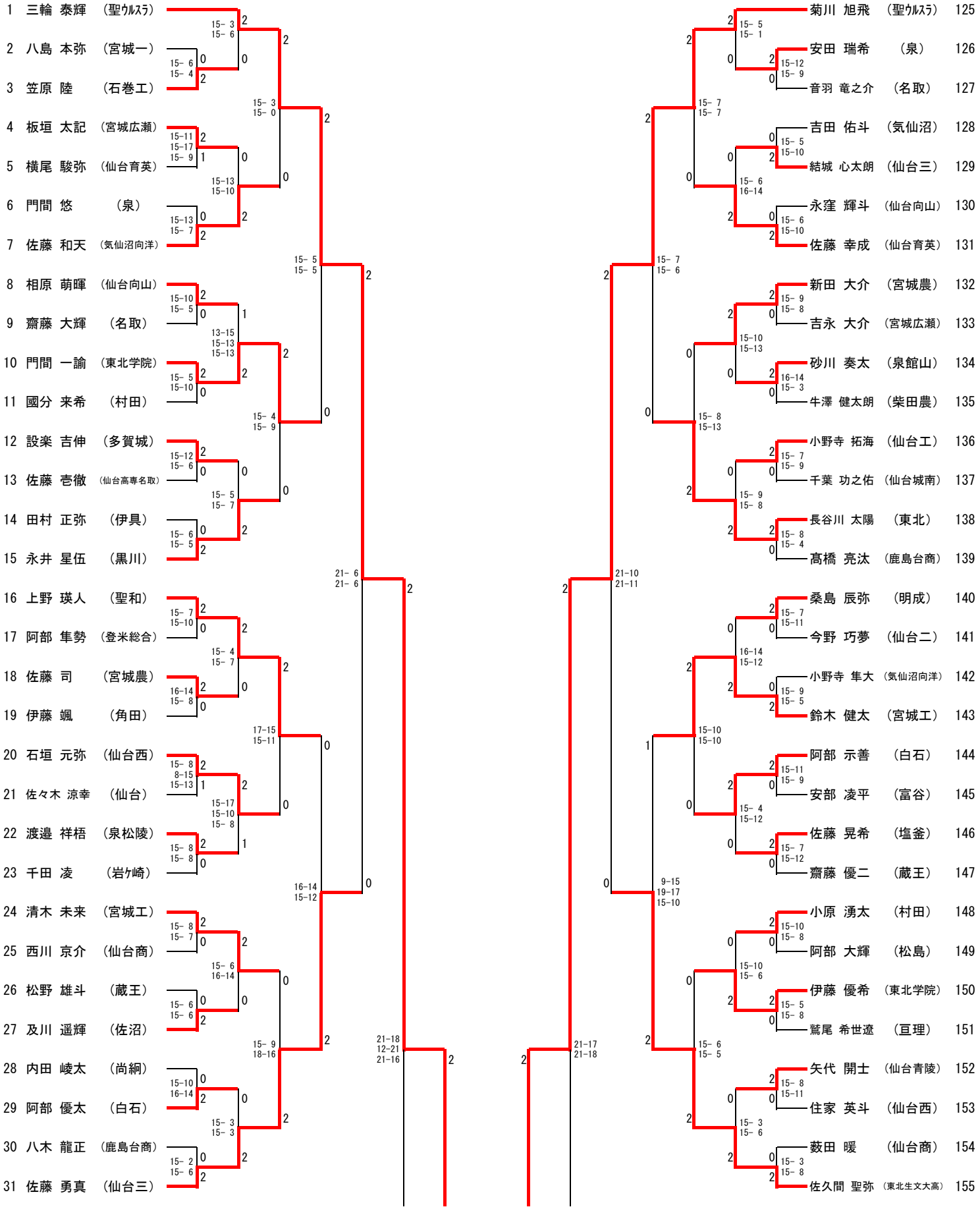

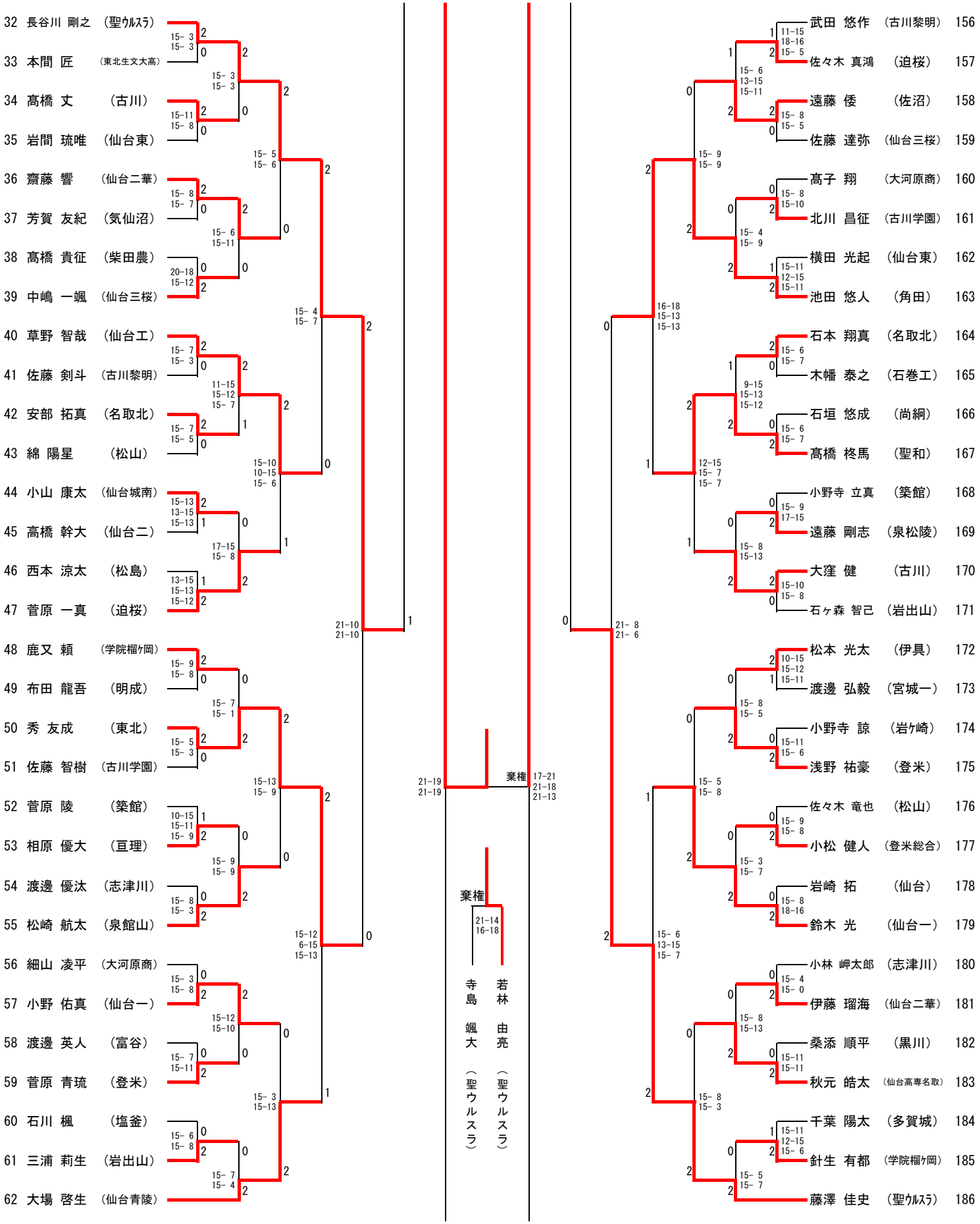
32 長谷川 剛之 （聖ｳﾙｽﾗ）
33 本間 匠 （東北生文大高）
34 髙橋 丈 （古川）
35 岩間 琉唯 （仙台東）
36 齋藤 響 （仙台二華）
37 芳賀 友紀 （気仙沼）
38 髙橋 貴征 （柴田農）
39 中嶋 一颯 （仙台三桜）
40 草野 智哉 （仙台工）
41 佐藤 剣斗 （古川黎明）
42 安部 拓真 （名取北）
43 綿 陽星 （松山）
44 小山 康太 （仙台城南）
45 高橋 幹大 （仙台二）
46 西本 涼太 （松島）
47 菅原 一真 （迫桜）
48 鹿又 頼 （学院榴ヶ岡）
49 布田 龍吾 （明成）
50 秀 友成 （東北）
51 佐藤 智樹 （古川学園）
52 菅原 陵 （築館）
53 相原 優大 （亘理）
54 渡邊 優汰 （志津川）
55 松崎 航太 （泉館山）
56 細山 凌平 （大河原商）
57 小野 佑真 （仙台一）
58 渡邊 英人 （富谷）
59 菅原 青琉 （登米）
60 石川 楓 （塩釜）
61 三浦 莉生 （岩出山）
62 大場 啓生 （仙台青陵）
15- 3 15- 3
15-11 15- 8
15- 8 15- 7
20-18 15-12
15- 7 15- 3
15- 7 15- 5
15-13 13-15 15-13
13-15 15-13 15-12
15- 9 15- 8
15- 5 15- 3
10-15 15-11 15- 9
15- 8 15- 3
15- 3 15- 8
15- 7 15-11
15- 6 15- 8
15- 3 15- 3
15- 6 15-11
11-15 15-12 15- 7
15- 7 15- 1
17-15 15- 8
15- 5 15- 6
15-10 10-15 15- 6
15-13 15- 9
15- 9 15- 9
15-12 15-10
15- 7 15- 4
15- 4 15- 7
21-10 21-10
15-12 6-15 15-13
15- 3 15-13
21-19 21-19
棄権 17-21 21-18 21-13
棄権 21-14 16-18
寺島 颯大 （聖ウルスラ）
若林 由亮 （聖ウルスラ）
武田 悠作 （古川黎明） 156
佐々木 真鴻 （迫桜） 157
遠藤 倭 （佐沼） 158
佐藤 達弥 （仙台三桜） 159
髙子 翔 （大河原商） 160
北川 昌征 （古川学園） 161
横田 光起 （仙台東） 162
池田 悠人 （角田） 163
石本 翔真 （名取北） 164
木幡 泰之 （石巻工） 165
石垣 悠成 （尚絅） 166
髙橋 柊馬 （聖和） 167
小野寺 立真 （築館） 168
遠藤 剛志 （泉松陵） 169
大窪 健 （古川） 170
石ヶ森 智己 （岩出山） 171
松本 光太 （伊具） 172
渡邊 弘毅 （宮城一） 173
小野寺 諒 （岩ヶ崎） 174
浅野 祐豪 （登米） 175
佐々木 竜也 （松山） 176
小松 健人 （登米総合） 177
岩崎 拓 （仙台） 178
鈴木 光 （仙台一） 179
小林 岬太郎 （志津川） 180
伊藤 瑠海 （仙台二華） 181
桑添 順平 （黒川） 182
秋元 皓太 （仙台高専名取） 183
千葉 陽太 （多賀城） 184
針生 有都 （学院榴ヶ岡） 185
藤澤 佳史 （聖ｳﾙｽﾗ） 186
11-15 18-16 15- 5
15- 6 13-15 15-11
15- 8 15- 5
15- 9 15- 9
15- 8 15-10
15- 4 15- 9
15-11 12-15 15-11
16-18 15-13 15-13
15- 6 15- 7
9-15 15-13 15-12
15- 6 15- 7
12-15 15- 7 15- 7
15- 9 17-15
15- 8 15-13
15-10 15- 8
21- 8 21- 6
10-15 15-12 15-11
15- 8 15- 5
15-11 15- 6
15- 5 15- 8
15- 9 15- 8
15- 3 15- 7
15- 8 18-16
15- 6 13-15 15- 7
15- 4 15- 0
15- 8 15-13
15-11 15-11
15- 8 15- 3
15-11 12-15 15- 6
15- 5 15- 7

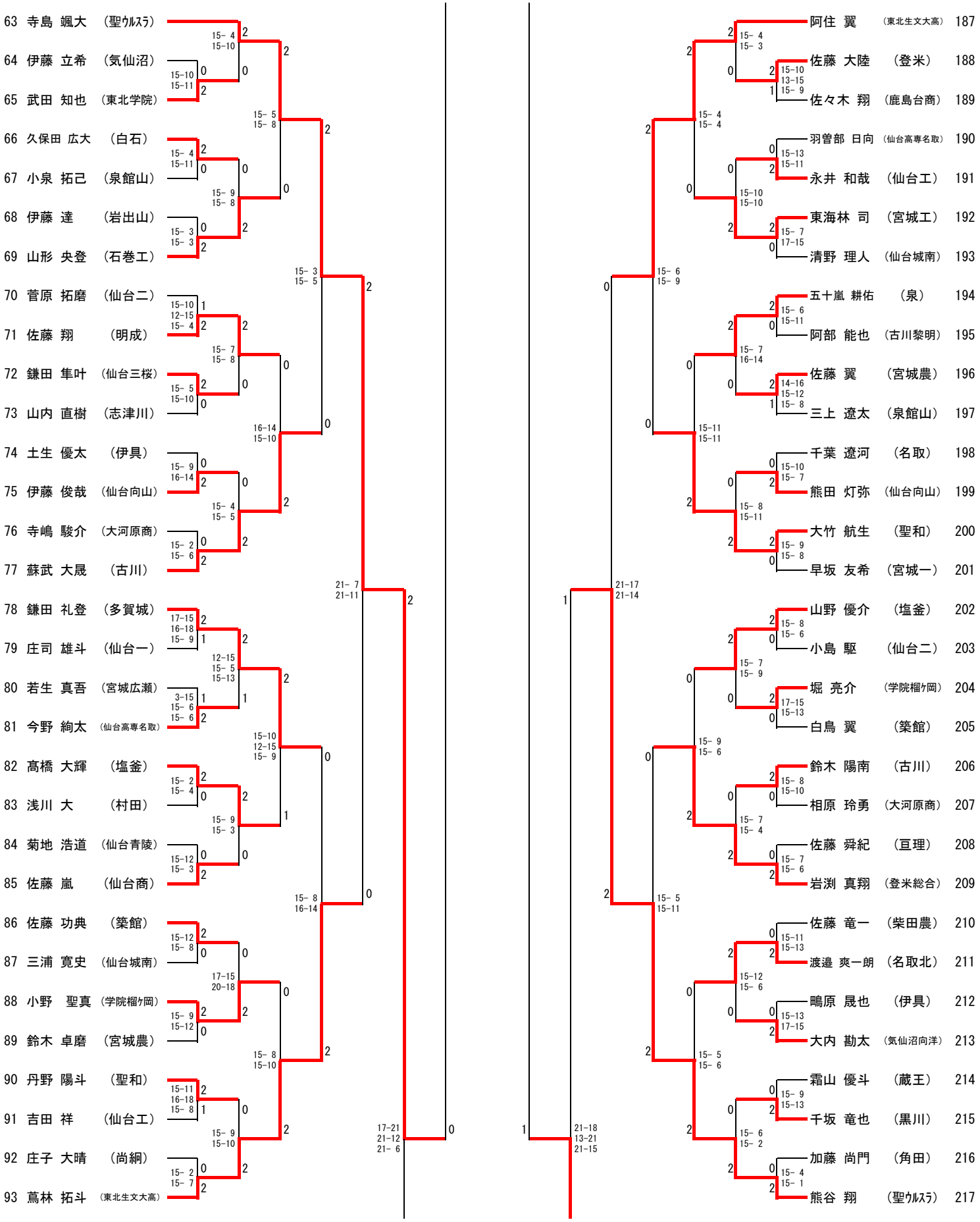
63 寺島 颯大 （聖ｳﾙｽﾗ）
64 伊藤 立希 （気仙沼）
65 武田 知也 （東北学院）
66 久保田 広大 （白石）
67 小泉 拓己 （泉館山）
68 伊藤 達 （岩出山）
69 山形 央登 （石巻工）
70 菅原 拓磨 （仙台二）
71 佐藤 翔 （明成）
72 鎌田 隼叶 （仙台三桜）
73 山内 直樹 （志津川）
74 土生 優太 （伊具）
75 伊藤 俊哉 （仙台向山）
76 寺嶋 駿介 （大河原商）
77 蘇武 大晟 （古川）
78 鎌田 礼登 （多賀城）
79 庄司 雄斗 （仙台一）
80 若生 真吾 （宮城広瀬）
81 今野 絢太 （仙台高専名取）
82 髙橋 大輝 （塩釜）
83 浅川 大 （村田）
84 菊地 浩道 （仙台青陵）
85 佐藤 嵐 （仙台商）
86 佐藤 功典 （築館）
87 三浦 寛史 （仙台城南）
88 小野 聖真 （学院榴ヶ岡）
89 鈴木 卓磨 （宮城農）
90 丹野 陽斗 （聖和）
91 吉田 祥 （仙台工）
92 庄子 大晴 （尚絅）
93 蔦林 拓斗 （東北生文大高）
15-10 15-11
15- 4 15-10
15- 4 15-11
15- 9 15- 8
15- 3 15- 3
15- 5 15- 8
15-10 12-15 15- 4
15- 7 15- 8
15- 5 15-10
16-14 15-10
15- 9 16-14
15- 4 15- 5
15- 2 15- 6
15- 3 15- 5
17-15 16-18 15- 9
12-15 15- 5 15-13
3-15 15- 6 15- 6
15-10 12-15 15- 9
15- 2 15- 4
15- 9 15- 3
15-12 15- 3
15- 8 16-14
15-12 15- 8
17-15 20-18
15- 9 15-12
15- 8 15-10
15-11 16-18 15- 8
15- 9 15-10
15- 2 15- 7
21- 7 21-11
17-21 21-12 21- 6
21-18 13-21 21-15
21-17 21-14
阿住 翼 （東北生文大高） 187
佐藤 大陸 （登米） 188
佐々木 翔 （鹿島台商） 189
羽曽部 日向 （仙台高専名取） 190
永井 和哉 （仙台工） 191
東海林 司 （宮城工） 192
清野 理人 （仙台城南） 193
五十嵐 耕佑 （泉） 194
阿部 能也 （古川黎明） 195
佐藤 翼 （宮城農） 196
三上 遼太 （泉館山） 197
千葉 遼河 （名取） 198
熊田 灯弥 （仙台向山） 199
大竹 航生 （聖和） 200
早坂 友希 （宮城一） 201
山野 優介 （塩釜） 202
小島 駆 （仙台二） 203
堀 亮介 （学院榴ヶ岡） 204
白鳥 翼 （築館） 205
鈴木 陽南 （古川） 206
相原 玲勇 （大河原商） 207
佐藤 舜紀 （亘理） 208
岩渕 真翔 （登米総合） 209
佐藤 竜一 （柴田農） 210
渡邉 爽一朗 （名取北） 211
鴫原 晟也 （伊具） 212
大内 勘太 （気仙沼向洋） 213
霜山 優斗 （蔵王） 214
千坂 竜也 （黒川） 215
加藤 尚門 （角田） 216
熊谷 翔 （聖ｳﾙｽﾗ） 217

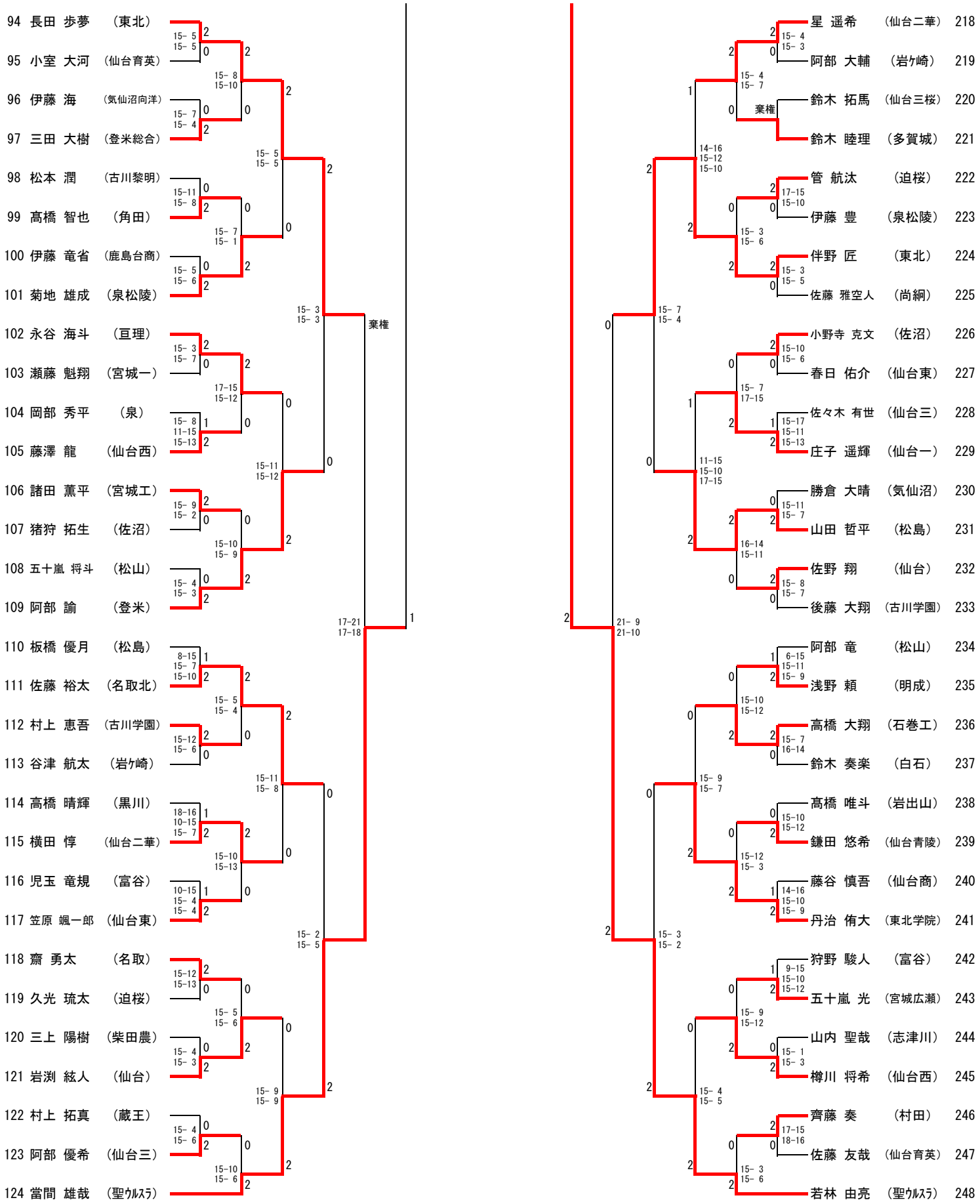
94 長田 歩夢 （東北）
95 小室 大河 （仙台育英）
96 伊藤 海 （気仙沼向洋）
97 三田 大樹 （登米総合）
98 松本 潤 （古川黎明）
99 髙橋 智也 （角田）
100 伊藤 竜省 （鹿島台商）
101 菊地 雄成 （泉松陵）
102 永谷 海斗 （亘理）
103 瀬藤 魁翔 （宮城一）
104 岡部 秀平 （泉）
105 藤澤 龍 （仙台西）
106 諸田 薫平 （宮城工）
107 猪狩 拓生 （佐沼）
108 五十嵐 将斗 （松山）
109 阿部 諭 （登米）
110 板橋 優月 （松島）
111 佐藤 裕太 （名取北）
112 村上 恵吾 （古川学園）
113 谷津 航太 （岩ヶ崎）
114 高橋 晴輝 （黒川）
115 横田 惇 （仙台二華）
116 児玉 竜規 （富谷）
117 笠原 颯一郎 （仙台東）
118 齋 勇太 （名取）
119 久光 琉太 （迫桜）
120 三上 陽樹 （柴田農）
121 岩渕 紘人 （仙台）
122 村上 拓真 （蔵王）
123 阿部 優希 （仙台三）
124 當間 雄哉 （聖ｳﾙｽﾗ）
15- 5 15- 5
15- 7 15- 4
15-11 15- 8
15- 5 15- 6
15- 3 15- 7
15- 8 11-15 15-13
15- 9 15- 2
15- 4 15- 3
8-15 15- 7 15-10
15-12 15- 6
18-16 10-15 15- 7
10-15 15- 4 15- 4
15-12 15-13
15- 4 15- 6
15- 8 15-10
15- 7 15- 1
17-15 15-12
15-10 15- 9
15- 5 15- 4
15-10 15-13
15- 5 15- 6
15- 9 15- 9
15-10 15- 6
15- 5 15- 5
15-11 15-12
15-11 15- 8
15- 9 15- 9
15- 3 15- 3
17-21 17-18
15- 2 15- 5
棄権
星 遥希 （仙台二華） 218
阿部 大輔 （岩ヶ崎） 219
鈴木 拓馬 （仙台三桜） 220
鈴木 睦理 （多賀城） 221
管 航汰 （迫桜） 222
伊藤 豊 （泉松陵） 223
伴野 匠 （東北） 224
佐藤 雅空人 （尚絅） 225
小野寺 克文 （佐沼） 226
春日 佑介 （仙台東） 227
佐々木 有世 （仙台三） 228
庄子 遥輝 （仙台一） 229
勝倉 大晴 （気仙沼） 230
山田 哲平 （松島） 231
佐野 翔 （仙台） 232
後藤 大翔 （古川学園） 233
阿部 竜 （松山） 234
浅野 頼 （明成） 235
高橋 大翔 （石巻工） 236
鈴木 奏楽 （白石） 237
髙橋 唯斗 （岩出山） 238
鎌田 悠希 （仙台青陵） 239
藤谷 慎吾 （仙台商） 240
丹治 侑大 （東北学院） 241
狩野 駿人 （富谷） 242
五十嵐 光 （宮城広瀬） 243
山内 聖哉 （志津川） 244
樽川 将希 （仙台西） 245
齊藤 奏 （村田） 246
佐藤 友哉 （仙台育英） 247
若林 由亮 （聖ｳﾙｽﾗ） 248
4- 4 15- 3
15- 4 15- 7
棄権
14-16 15-12 15-10
17-15 15-10
15- 3 15- 6
15- 3 15- 5
15- 7 15- 4
15- 7 17-15
15-17 15-11 15-13
11-15 15-10 17-15
15-11 15- 7
16-14 15-11
15- 8 15- 7
21- 9 21-10
6-15 15-11 15- 9
15-10 15-12
15- 7 16-14
15- 9 15- 7
15-10 15-12
15-12 15- 3
14-16 15-10 15- 9
15- 3 15- 2
9-15 15-10 15-12
15- 9 15-12
15- 1 15- 3
15- 4 15- 5
17-15 18-16
15- 3 15- 6

第67回宮城県高等学校総合体育大会バドミントン競技　個人対抗戦

男子ダブルスBest32

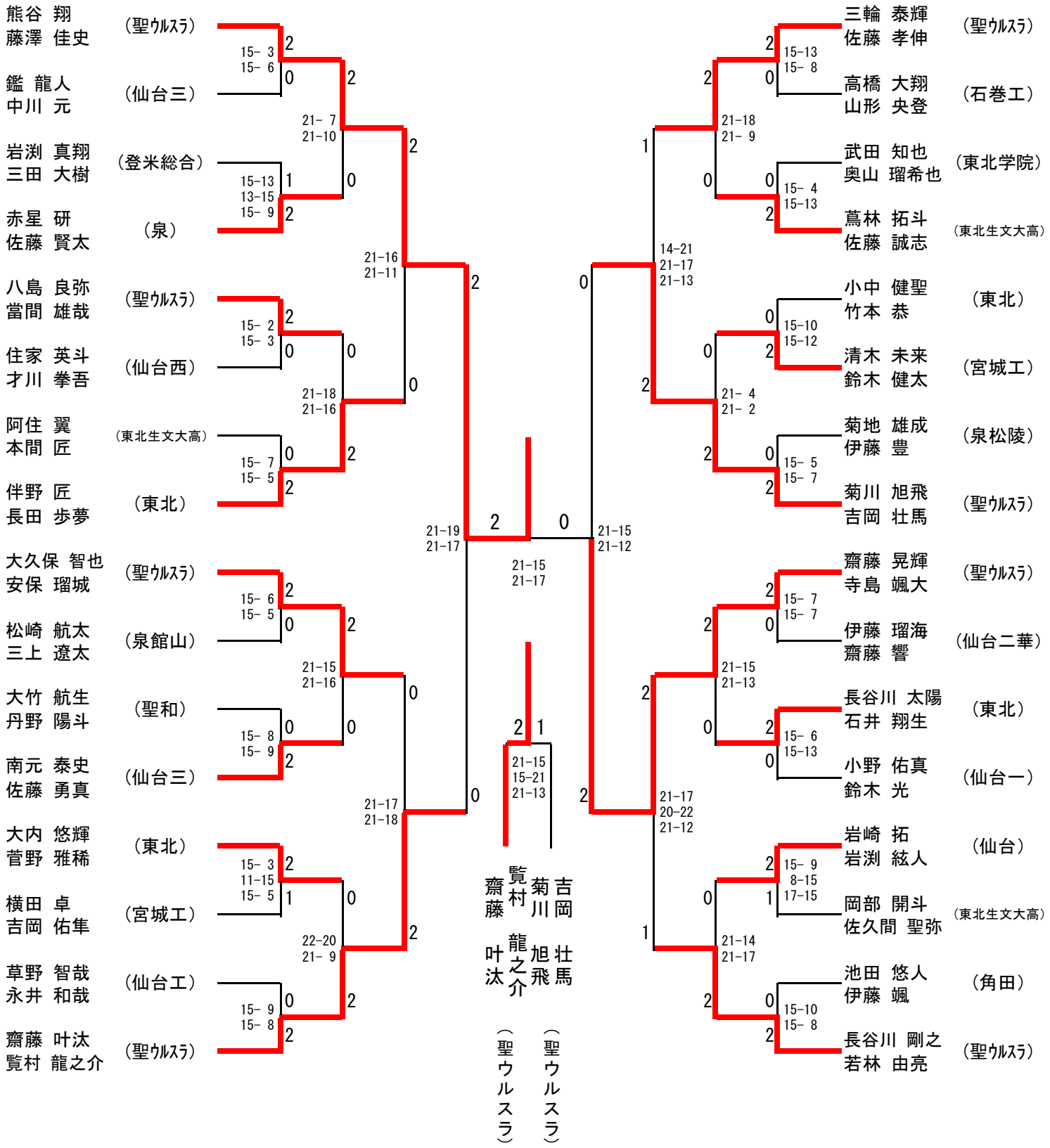

第67回宮城県高等学校総合体育大会バドミントン競技　個人対抗戦

男子シングルスBest32

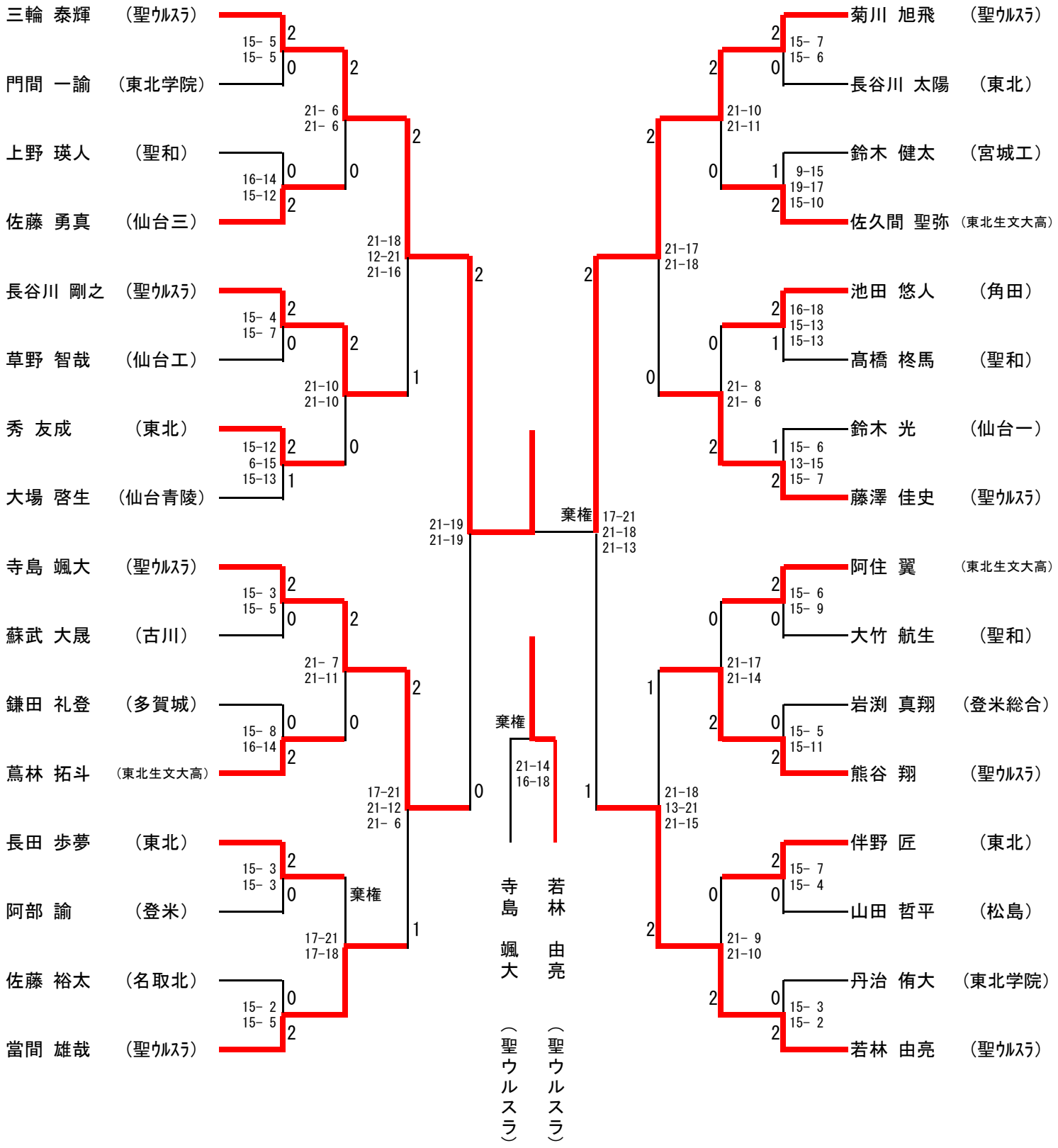

第67回宮城県高等学校総合体育大会バドミントン競技　個人対抗戦

女子ダブルス(GD234)

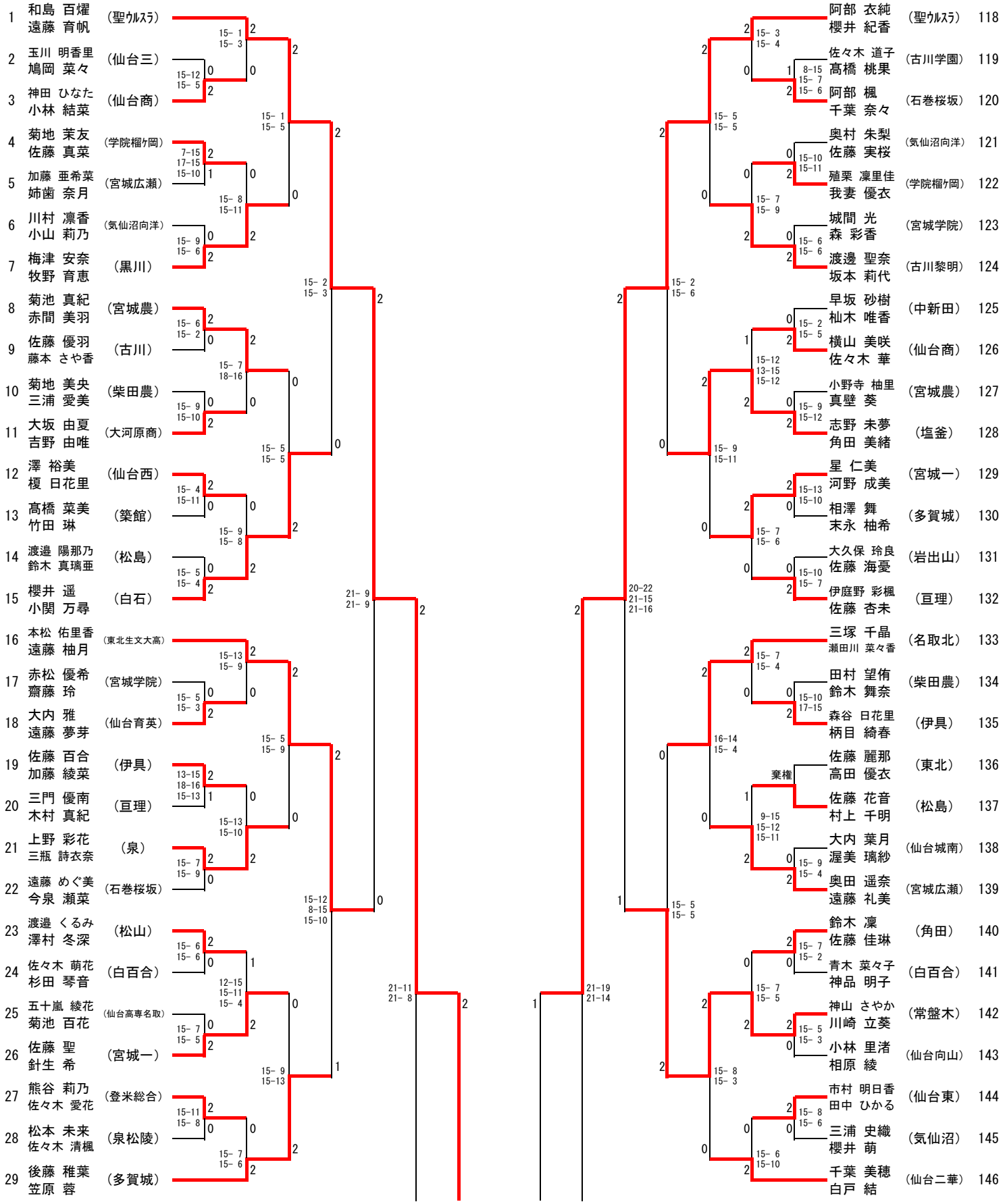

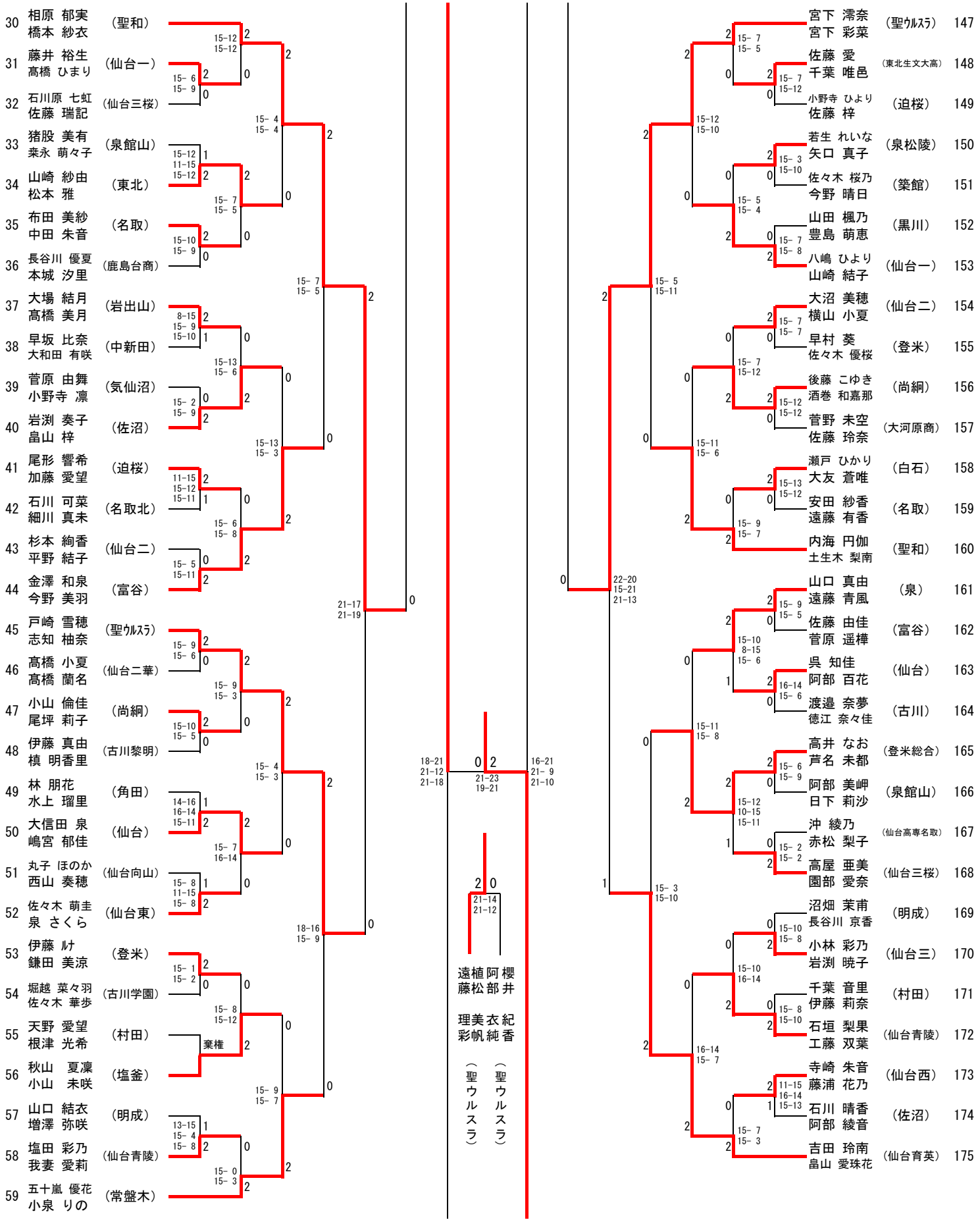
30 相原 郁実 橋本 紗衣 （聖和）
31 藤井 裕生 髙橋 ひまり （仙台一）
32 石川原 七虹 佐藤 瑞記 （仙台三桜）
33 猪股 美有 桒永 萌々子 （泉館山）
34 山崎 紗由 松本 雅 （東北）
35 布田 美紗 中田 朱音 （名取）
36 長谷川 優夏 本城 汐里 （鹿島台商）
37 大場 結月 髙橋 美月 （岩出山）
38 早坂 比奈 大和田 有咲 （中新田）
39 菅原 由舞 小野寺 凛 （気仙沼）
40 岩渕 奏子 畠山 梓 （佐沼）
41 尾形 響希 加藤 愛望 （迫桜）
42 石川 可菜 細川 真未 （名取北）
43 杉本 絢香 平野 結子 （仙台二）
44 金澤 和泉 今野 美羽 （富谷）
45 戸崎 雪穂 志知 柚奈 （聖ｳﾙｽﾗ）
46 髙橋 小夏 髙橋 蘭名 （仙台二華）
47 小山 倫佳 尾坪 莉子 （尚絅）
48 伊藤 真由 槙 明香里 （古川黎明）
49 林 朋花 水上 瑠里 （角田）
50 大信田 泉 嶋宮 郁佳 （仙台）
51 丸子 ほのか 西山 奏穂 （仙台向山）
52 佐々木 萌圭 泉 さくら （仙台東）
53 伊藤 ルナ 鎌田 美涼 （登米）
54 堀越 菜々羽 佐々木 華歩 （古川学園）
55 天野 愛望 根津 光希 （村田）
56 秋山 夏凜 小山 未咲 （塩釜）
57 山口 結衣 増澤 弥咲 （明成）
58 塩田 彩乃 我妻 愛莉 （仙台青陵）
59 五十嵐 優花 小泉 りの （常盤木）
15-12 15-12 2
15- 6 15- 9 2
0
15- 4 15- 4 2
15-12 11-15 15-12 1 2
15- 7 15- 5 2
15-10 15- 9 2
0
15- 7 15- 5 2
8-15 15- 9 15-10 2 1
15-13 15- 6 0
15- 2 15- 9 0 2
15-13 15- 3 0
11-15 15-12 15-11 2 1
15- 6 15- 8 0
15- 5 15-11 0 2
21-17 21-19 0
15- 9 15- 6 2 0
15- 9 15- 3 2
15-10 15- 5 2 0
15- 4 15- 3 2
14-16 16-14 15-11 1 2
15- 7 16-14 2
15- 8 11-15 15- 8 1 2
18-16 15- 9 0
15- 1 15- 2 2 0
15- 8 15-12 0
棄権 2
15- 9 15- 7 0
13-15 15- 4 15- 8 1 2
15- 0 15- 3 0
2
18-21 21-12 21-18
0 2
21-23 19-21
16-21 21- 9 21-10
2 0
21-14 21-12
遠藤 理彩 （聖ウルスラ）
植松 美帆 （聖ウルスラ）
阿部 衣純 （聖ウルスラ）
櫻井 紀香 （聖ウルスラ）
宮下 澪奈 宮下 彩菜 （聖ｳﾙｽﾗ） 147
佐藤 愛 千葉 唯邑 （東北生文大高） 148
小野寺 ひより 佐藤 梓 （迫桜） 149
若生 れいな 矢口 真子 （泉松陵） 150
佐々木 桜乃 今野 晴日 （築館） 151
山田 楓乃 豊島 萌恵 （黒川） 152
八嶋 ひより 山崎 結子 （仙台一） 153
大沼 美穂 横山 小夏 （仙台二） 154
早村 葵 佐々木 優桜 （登米） 155
後藤 こゆき 酒巻 和嘉那 （尚絅） 156
菅野 未空 佐藤 玲奈 （大河原商） 157
瀬戸 ひかり 大友 蒼唯 （白石） 158
安田 紗香 遠藤 有香 （名取） 159
内海 円伽 土生木 梨南 （聖和） 160
山口 真由 遠藤 青風 （泉） 161
佐藤 由佳 菅原 遥樺 （富谷） 162
呉 知佳 阿部 百花 （仙台） 163
渡邉 奈夢 徳江 奈々佳 （古川） 164
高井 なお 芦名 未都 （登米総合） 165
阿部 美岬 日下 莉沙 （泉館山） 166
沖 綾乃 赤松 梨子 （仙台高専名取） 167
高屋 亜美 園部 愛奈 （仙台三桜） 168
沼畑 茉甫 長谷川 京香 （明成） 169
小林 彩乃 岩渕 暁子 （仙台三） 170
千葉 音里 伊藤 莉奈 （村田） 171
石垣 梨果 工藤 双葉 （仙台青陵） 172
寺崎 朱音 藤浦 花乃 （仙台西） 173
石川 晴香 阿部 綾音 （佐沼） 174
吉田 玲南 畠山 愛珠花 （仙台育英） 175
15- 7 15- 5 2 0
15- 7 15-12 2 0
15-12 15-10 2 0
15- 3 15-10 2 0
15- 5 15- 4 0 2
15- 5 15-11 2 0
15- 7 15- 7 2 0
15- 7 15-12 0 2
15-11 15- 6 0 2
15-13 15-12 2 0
15- 9 15- 7 0 2
22-20 15-21 21-13 0
15- 9 15- 5 2 0
15-10 8-15 15- 6 2 1
16-14 15- 6 2 0
15-11 15- 8 0 2
15- 6 15- 9 2 0
15-12 10-15 15-11 2 1
15- 2 15- 2 0 2
15- 3 15-10 1 2
15-10 15- 8 0 2
15-10 16-14 0 2
15- 8 15-10 0 2
16-14 15- 7 0 2
11-15 16-14 15-13 2 1
15- 7 15- 3 0 2

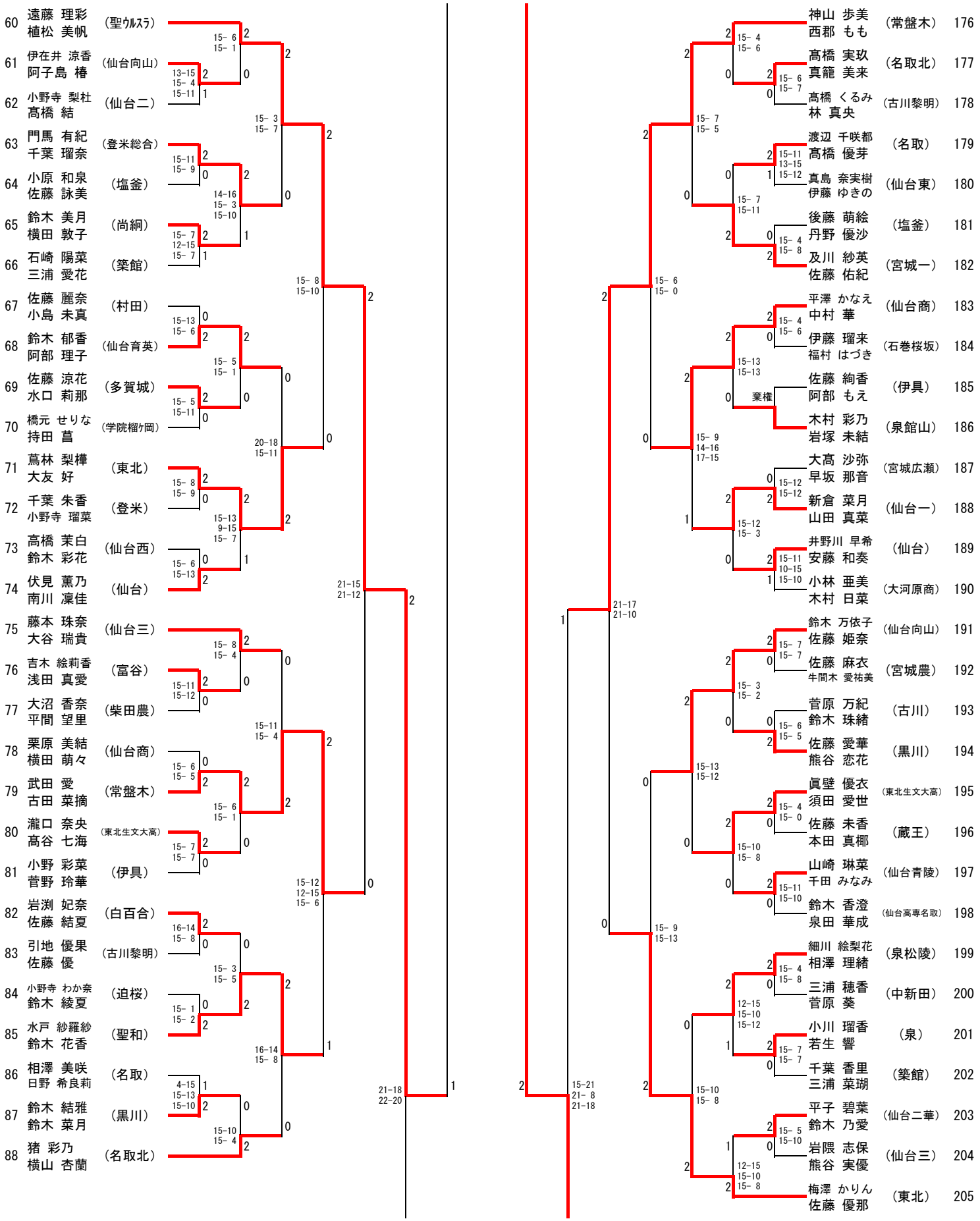
60 遠藤 理彩 植松 美帆 （聖ｳﾙｽﾗ）
61 伊在井 涼香 阿子島 椿 （仙台向山）
62 小野寺 梨杜 髙橋 結 （仙台二）
63 門馬 有紀 千葉 瑠奈 （登米総合）
64 小原 和泉 佐藤 詠美 （塩釜）
65 鈴木 美月 横田 敦子 （尚絅）
66 石崎 陽菜 三浦 愛花 （築館）
67 佐藤 麗奈 小島 未真 （村田）
68 鈴木 郁香 阿部 理子 （仙台育英）
69 佐藤 涼花 水口 莉那 （多賀城）
70 橋元 せりな 持田 菖 （学院榴ヶ岡）
71 蔦林 梨樺 大友 好 （東北）
72 千葉 朱香 小野寺 瑠菜 （登米）
73 高橋 茉白 鈴木 彩花 （仙台西）
74 伏見 薫乃 南川 凜佳 （仙台）
75 藤本 珠奈 大谷 瑞貴 （仙台三）
76 吉木 絵莉香 浅田 真愛 （富谷）
77 大沼 香奈 平間 望里 （柴田農）
78 栗原 美結 横田 萌々 （仙台商）
79 武田 愛 古田 菜摘 （常盤木）
80 瀧口 奈央 髙谷 七海 （東北生文大高）
81 小野 彩菜 菅野 玲華 （伊具）
82 岩渕 妃奈 佐藤 結夏 （白百合）
83 引地 優果 佐藤 優 （古川黎明）
84 小野寺 わか奈 鈴木 綾夏 （迫桜）
85 水戸 紗羅紗 鈴木 花香 （聖和）
86 相澤 美咲 日野 希良莉 （名取）
87 鈴木 結雅 鈴木 菜月 （黒川）
88 猪 彩乃 横山 杏蘭 （名取北）
176 神山 歩美 西郡 もも （常盤木）
177 髙橋 実玖 真籠 美来 （名取北）
178 髙橋 くるみ 林 真央 （古川黎明）
179 渡辺 千咲都 髙橋 優芽 （名取）
180 真島 奈実樹 伊藤 ゆきの （仙台東）
181 後藤 萌絵 丹野 優沙 （塩釜）
182 及川 紗英 佐藤 佑紀 （宮城一）
183 平澤 かなえ 中村 華 （仙台商）
184 伊藤 瑠来 福村 はづき （石巻桜坂）
185 佐藤 絢香 阿部 もえ （伊具）
186 木村 彩乃 岩塚 未結 （泉館山）
187 大髙 沙弥 早坂 那音 （宮城広瀬）
188 新倉 菜月 山田 真菜 （仙台一）
189 井野川 早希 安藤 和奏 （仙台）
190 小林 亜美 木村 日菜 （大河原商）
191 鈴木 万依子 佐藤 姫奈 （仙台向山）
192 佐藤 麻衣 牛間木 愛祐美 （宮城農）
193 菅原 万紀 鈴木 珠緒 （古川）
194 佐藤 愛華 熊谷 恋花 （黒川）
195 眞壁 優衣 須田 愛世 （東北生文大高）
196 佐藤 未香 本田 真椰 （蔵王）
197 山崎 琳菜 千田 みなみ （仙台青陵）
198 鈴木 香澄 泉田 華成 （仙台高専名取）
199 細川 絵梨花 相澤 理緒 （泉松陵）
200 三浦 穂香 菅原 葵 （中新田）
201 小川 瑠香 若生 響 （泉）
202 千葉 香里 三浦 菜瑚 （築館）
203 平子 碧葉 鈴木 乃愛 （仙台二華）
204 岩隈 志保 熊谷 実優 （仙台三）
205 梅澤 かりん 佐藤 優那 （東北）

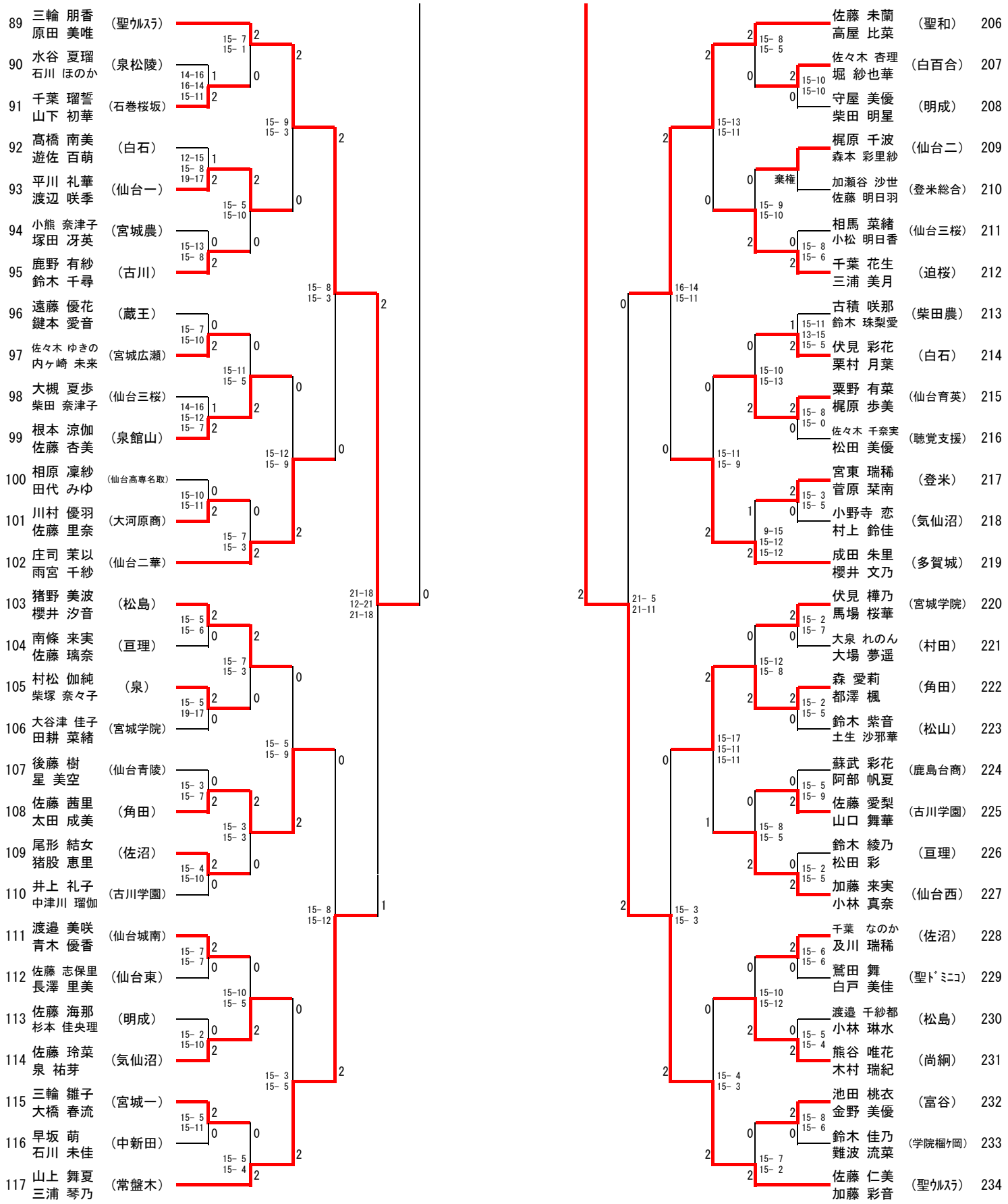
89 三輪 朋香 原田 美唯 （聖ｳﾙｽﾗ）
90 水谷 夏瑠 石川 ほのか （泉松陵）
91 千葉 瑠誓 山下 初華 （石巻桜坂）
92 髙橋 南美 遊佐 百萌 （白石）
93 平川 礼華 渡辺 咲季 （仙台一）
94 小熊 奈津子 塚田 冴英 （宮城農）
95 鹿野 有紗 鈴木 千尋 （古川）
96 遠藤 優花 鍵本 愛音 （蔵王）
97 佐々木 ゆきの 内ヶ崎 未来 （宮城広瀬）
98 大槻 夏歩 柴田 奈津子 （仙台三桜）
99 根本 涼伽 佐藤 杏美 （泉館山）
100 相原 凜紗 田代 みゆ （仙台高専名取）
101 川村 優羽 佐藤 里奈 （大河原商）
102 庄司 茉以 雨宮 千紗 （仙台二華）
103 猪野 美波 櫻井 汐音 （松島）
104 南條 来実 佐藤 璃奈 （亘理）
105 村松 伽純 柴塚 奈々子 （泉）
106 大谷津 佳子 田耕 菜緒 （宮城学院）
107 後藤 樹 星 美空 （仙台青陵）
108 佐藤 茜里 太田 成美 （角田）
109 尾形 結女 猪股 恵里 （佐沼）
110 井上 礼子 中津川 瑠伽 （古川学園）
111 渡邉 美咲 青木 優香 （仙台城南）
112 佐藤 志保里 長澤 里美 （仙台東）
113 佐藤 海那 杉本 佳央理 （明成）
114 佐藤 玲菜 泉 祐芽 （気仙沼）
115 三輪 雛子 大橋 春流 （宮城一）
116 早坂 萌 石川 未佳 （中新田）
117 山上 舞夏 三浦 琴乃 （常盤木）
14-16 16-14 15-11
12-15 15- 8 19-17
15-13 15- 8
15- 7 15-10
14-16 15-12 15- 7
15-10 15-11
15- 5 15- 6
15- 5 19-17
15- 3 15- 7
15- 4 15-10
15- 7 15- 7
15- 2 15-10
15- 5 15-11
15- 7 15- 1
15- 9 15- 3
15- 5 15-10
15-11 15- 5
15- 7 15- 3
15- 3 15- 3
15- 5 15- 9
15-10 15- 5
15- 3 15- 5
15- 5 15- 4
15- 8 15- 3
15-12 15- 9
15- 8 15-12
21-18 12-21 21-18
佐藤 未蘭 高屋 比菜 （聖和） 206
佐々木 杏理 堀 紗也華 （白百合） 207
守屋 美優 柴田 明星 （明成） 208
梶原 千波 森本 彩里紗 （仙台二） 209
加瀬谷 沙世 佐藤 明日羽 （登米総合） 210
相馬 菜緒 小松 明日香 （仙台三桜） 211
千葉 花生 三浦 美月 （迫桜） 212
古積 咲那 鈴木 珠梨愛 （柴田農） 213
伏見 彩花 栗村 月葉 （白石） 214
栗野 有菜 梶原 歩美 （仙台育英） 215
佐々木 千奈実 松田 美優 （聴覚支援） 216
宮東 瑞稀 菅原 栞南 （登米） 217
小野寺 恋 村上 鈴佳 （気仙沼） 218
成田 朱里 櫻井 文乃 （多賀城） 219
伏見 樺乃 馬場 桜華 （宮城学院） 220
大泉 れのん 大場 夢遥 （村田） 221
森 愛莉 都澤 楓 （角田） 222
鈴木 紫音 土生 沙邪華 （松山） 223
蘇武 彩花 阿部 帆夏 （鹿島台商） 224
佐藤 愛梨 山口 舞華 （古川学園） 225
鈴木 綾乃 松田 彩 （亘理） 226
加藤 来実 小林 真奈 （仙台西） 227
千葉 なのか 及川 瑞稀 （佐沼） 228
鷲田 舞 白戸 美佳 （聖ﾄﾞﾐﾆｺ） 229
渡邉 千紗都 小林 琳水 （松島） 230
熊谷 唯花 木村 瑞紀 （尚絅） 231
池田 桃衣 金野 美優 （富谷） 232
鈴木 佳乃 難波 流菜 （学院榴ヶ岡） 233
佐藤 仁美 加藤 彩音 （聖ｳﾙｽﾗ） 234
15- 8 15- 5
15-10 15-10
15-13 15-11
棄権
15- 9 15-10
15- 8 15- 6
16-14 15-11
15-11 13-15 15- 5
15-10 15-13
15- 8 15- 0
15-11 15- 9
15- 3 15- 5
9-15 15-12 15-12
21- 5 21-11
15- 2 15- 7
15-12 15- 8
15- 2 15- 5
15-17 15-11 15-11
15- 5 15- 9
15- 8 15- 5
15- 2 15- 5
15- 3 15- 3
15- 6 15- 6
15-10 15-12
15- 5 15- 4
15- 4 15- 3
15- 8 15- 6
15- 7 15- 2

第67回宮城県高等学校総合体育大会バドミントン競技　個人対抗戦

女子シングルス(GS251)

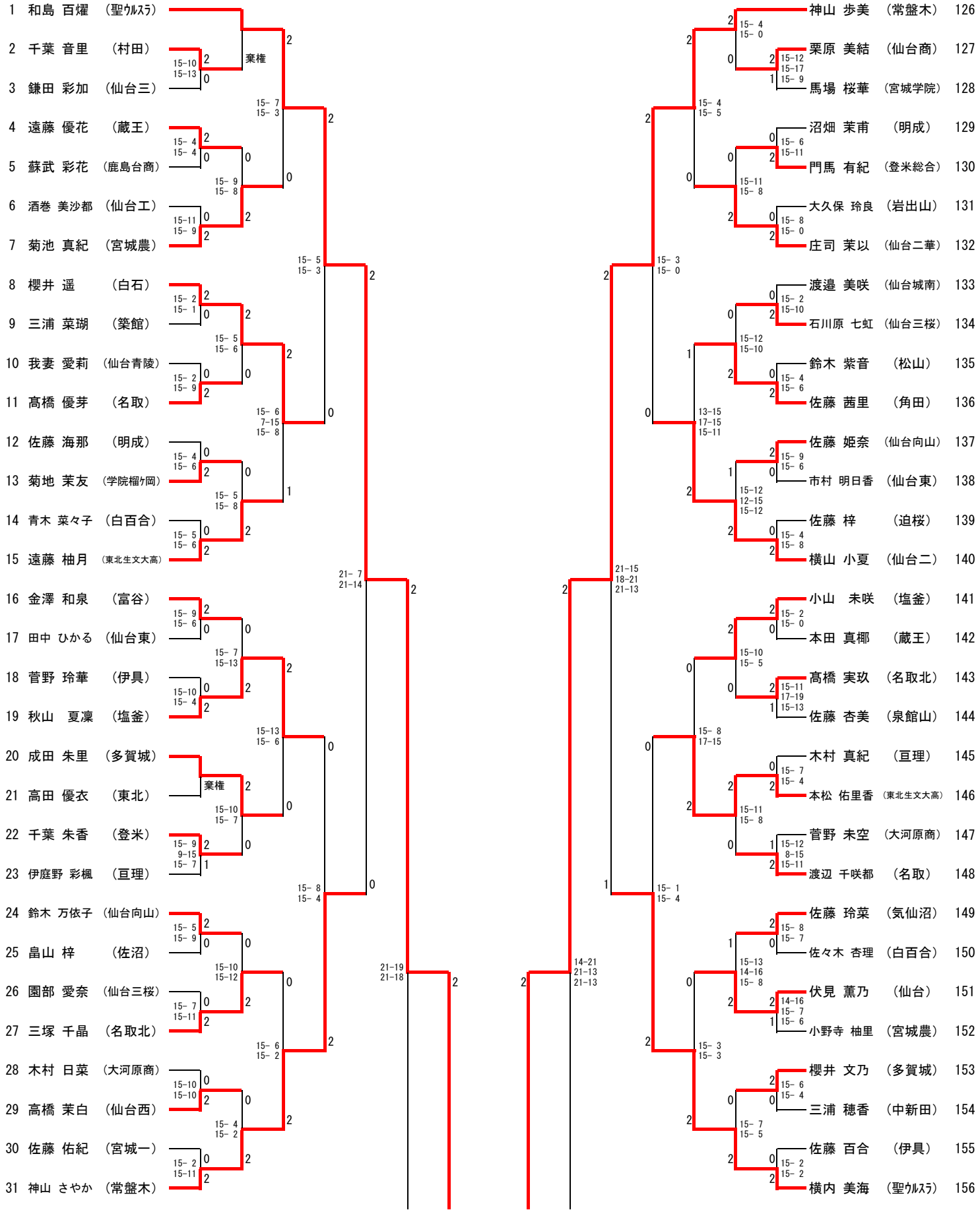

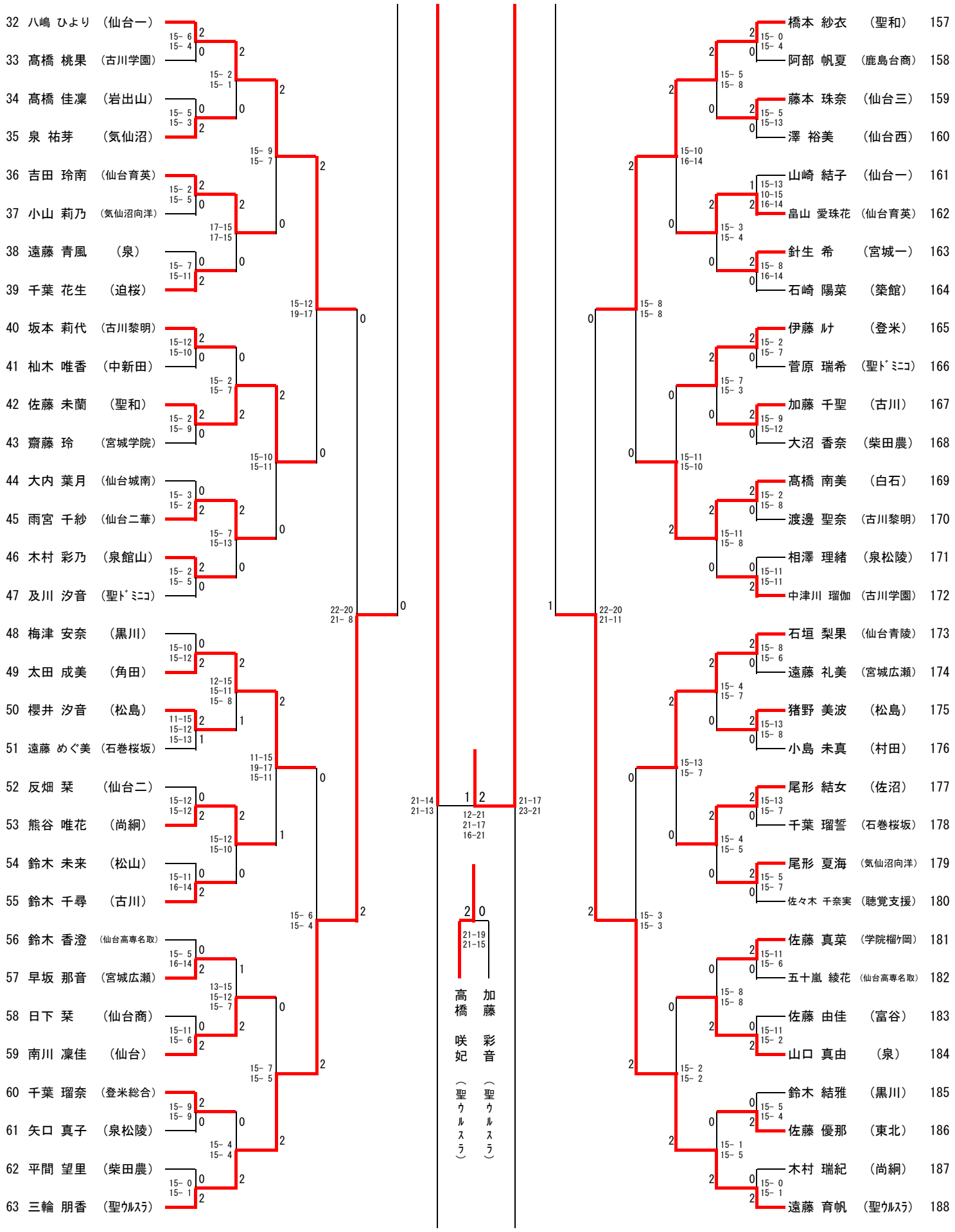
32 八嶋 ひより （仙台一）
33 髙橋 桃果 （古川学園）
34 髙橋 佳凜 （岩出山）
35 泉 祐芽 （気仙沼）
36 吉田 玲南 （仙台育英）
37 小山 莉乃 （気仙沼向洋）
38 遠藤 青風 （泉）
39 千葉 花生 （迫桜）
40 坂本 莉代 （古川黎明）
41 杣木 唯香 （中新田）
42 佐藤 未蘭 （聖和）
43 齋藤 玲 （宮城学院）
44 大内 葉月 （仙台城南）
45 雨宮 千紗 （仙台二華）
46 木村 彩乃 （泉館山）
47 及川 汐音 （聖ﾄﾞﾐﾆｺ）
48 梅津 安奈 （黒川）
49 太田 成美 （角田）
50 櫻井 汐音 （松島）
51 遠藤 めぐ美 （石巻桜坂）
52 反畑 栞 （仙台二）
53 熊谷 唯花 （尚絅）
54 鈴木 未来 （松山）
55 鈴木 千尋 （古川）
56 鈴木 香澄 （仙台高専名取）
57 早坂 那音 （宮城広瀬）
58 日下 栞 （仙台商）
59 南川 凜佳 （仙台）
60 千葉 瑠奈 （登米総合）
61 矢口 真子 （泉松陵）
62 平間 望里 （柴田農）
63 三輪 朋香 （聖ｳﾙｽﾗ）
15- 6 15- 4
15- 2 15- 1
15- 5 15- 3
15- 9 15- 7
15- 2 15- 5
17-15 17-15
15- 7 15-11
15-12 19-17
15-12 15-10
15- 2 15- 7
15- 2 15- 9
15-10 15-11
15- 3 15- 2
15- 7 15-13
15- 2 15- 5
22-20 21- 8
15-10 15-12
12-15 15-11 15- 8
11-15 15-12 15-13
11-15 19-17 15-11
15-12 15-12
15-12 15-10
15-11 16-14
15- 6 15- 4
15- 5 16-14
13-15 15-12 15- 7
15-11 15- 6
15- 7 15- 5
15- 9 15- 9
15- 4 15- 4
15- 0 15- 1
21-14 21-13
12-21 21-17 16-21
21-17 23-21
21-19 21-15
高橋 咲妃 （聖ｳﾙｽﾗ）
加藤 彩音 （聖ｳﾙｽﾗ）
橋本 紗衣 （聖和） 157
阿部 帆夏 （鹿島台商） 158
藤本 珠奈 （仙台三） 159
澤 裕美 （仙台西） 160
山崎 結子 （仙台一） 161
畠山 愛珠花 （仙台育英） 162
針生 希 （宮城一） 163
石崎 陽菜 （築館） 164
伊藤 ﾙｶ （登米） 165
菅原 瑞希 （聖ﾄﾞﾐﾆｺ） 166
加藤 千聖 （古川） 167
大沼 香奈 （柴田農） 168
髙橋 南美 （白石） 169
渡邊 聖奈 （古川黎明） 170
相澤 理緒 （泉松陵） 171
中津川 瑠伽 （古川学園） 172
石垣 梨果 （仙台青陵） 173
遠藤 礼美 （宮城広瀬） 174
猪野 美波 （松島） 175
小島 未真 （村田） 176
尾形 結女 （佐沼） 177
千葉 瑠誓 （石巻桜坂） 178
尾形 夏海 （気仙沼向洋） 179
佐々木 千奈実 （聴覚支援） 180
佐藤 真菜 （学院榴ヶ岡） 181
五十嵐 綾花 （仙台高専名取） 182
佐藤 由佳 （富谷） 183
山口 真由 （泉） 184
鈴木 結雅 （黒川） 185
佐藤 優那 （東北） 186
木村 瑞紀 （尚絅） 187
遠藤 育帆 （聖ｳﾙｽﾗ） 188
15- 0 15- 4
15- 5 15- 8
15- 5 15-13
15-13 10-15 16-14
15- 3 15- 4
15- 8 16-14
15- 8 15- 8
15-10 16-14
15- 2 15- 7
15- 7 15- 3
15- 9 15-12
15-11 15-10
15- 2 15- 8
15-11 15- 8
15-11 15-11
22-20 21-11
15- 8 15- 6
15- 4 15- 7
15-13 15- 8
15-13 15- 7
15-13 15- 7
15- 4 15- 5
15- 5 15- 7
15- 3 15- 3
15-11 15- 6
15- 8 15- 8
15-11 15- 2
15- 2 15- 2
15- 5 15- 4
15- 1 15- 5
15- 0 15- 1

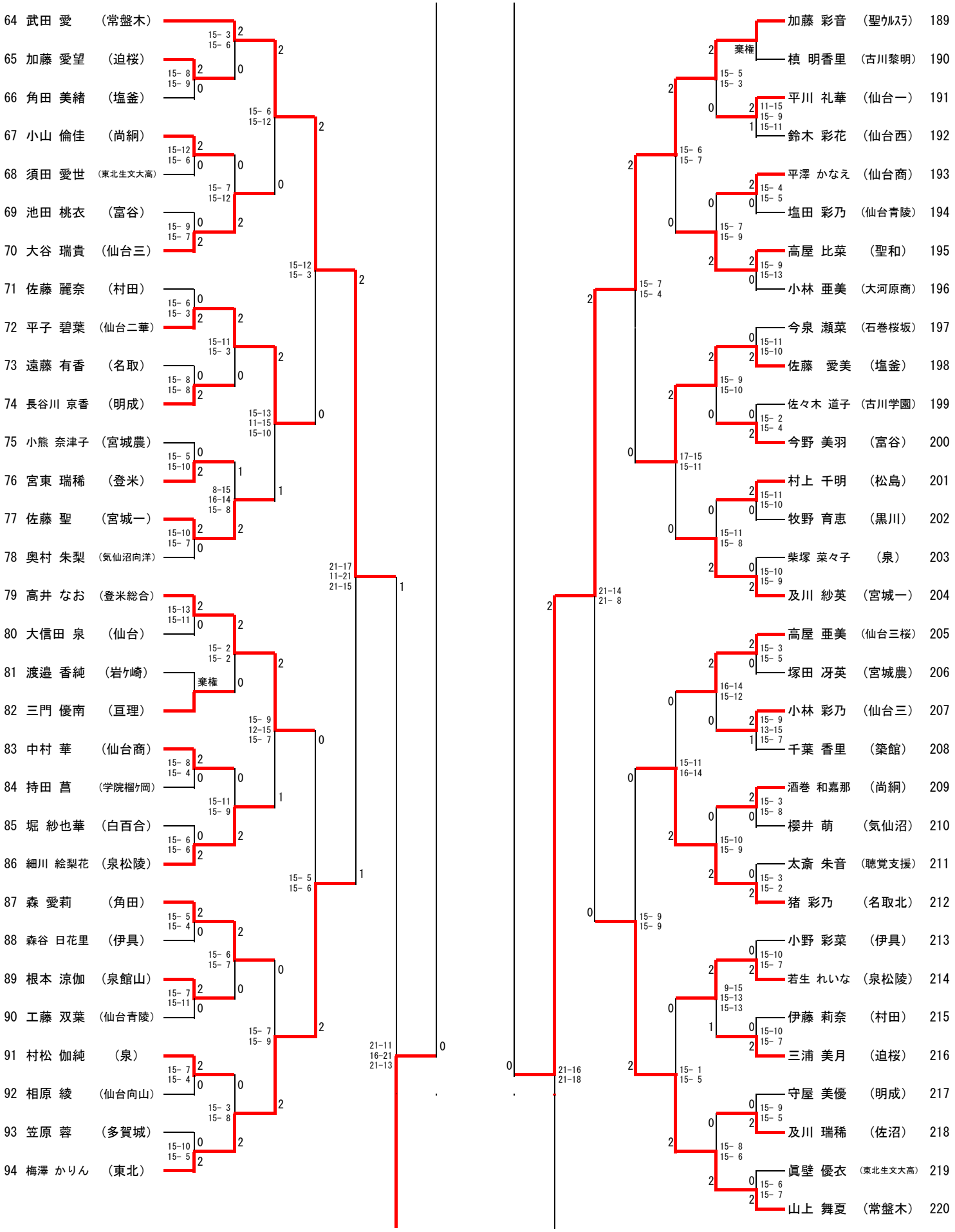
64 武田 愛 （常盤木）
65 加藤 愛望 （迫桜）
66 角田 美緒 （塩釜）
67 小山 倫佳 （尚絅）
68 須田 愛世 （東北生文大高）
69 池田 桃衣 （富谷）
70 大谷 瑞貴 （仙台三）
71 佐藤 麗奈 （村田）
72 平子 碧葉 （仙台二華）
73 遠藤 有香 （名取）
74 長谷川 京香 （明成）
75 小熊 奈津子 （宮城農）
76 宮東 瑞稀 （登米）
77 佐藤 聖 （宮城一）
78 奥村 朱梨 （気仙沼向洋）
79 高井 なお （登米総合）
80 大信田 泉 （仙台）
81 渡邉 香純 （岩ヶ崎）
82 三門 優南 （亘理）
83 中村 華 （仙台商）
84 持田 菖 （学院榴ヶ岡）
85 堀 紗也華 （白百合）
86 細川 絵梨花 （泉松陵）
87 森 愛莉 （角田）
88 森谷 日花里 （伊具）
89 根本 涼伽 （泉館山）
90 工藤 双葉 （仙台青陵）
91 村松 伽純 （泉）
92 相原 綾 （仙台向山）
93 笠原 蓉 （多賀城）
94 梅澤 かりん （東北）
15- 3
15- 6
15- 8
15- 9
15-12
15- 6
15- 9
15- 7
15- 6
15- 3
15- 8
15- 8
15- 5
15-10
15-10
15- 7
15-13
15-11
15- 5
15- 4
15- 6
15- 7
15- 7
15- 4
15- 3
15- 8
15-10
15- 5
15- 6
15-12
15- 7
15-12
15- 3
15-11
15- 3
15-13
11-15
15-10
8-15
16-14
15- 8
15- 2
15- 2
棄権
15- 9
12-15
15- 7
15-11
15- 9
15- 6
15- 7
15- 7
15- 9
15- 3
15- 8
15- 5
15- 6
21-17
11-21
21-15
21-11
16-21
21-13
加藤 彩音 （聖ｳﾙｽﾗ） 189
槙 明香里 （古川黎明） 190
平川 礼華 （仙台一） 191
鈴木 彩花 （仙台西） 192
平澤 かなえ （仙台商） 193
塩田 彩乃 （仙台青陵） 194
高屋 比菜 （聖和） 195
小林 亜美 （大河原商） 196
今泉 瀬菜 （石巻桜坂） 197
佐藤 愛美 （塩釜） 198
佐々木 道子 （古川学園） 199
今野 美羽 （富谷） 200
村上 千明 （松島） 201
牧野 育恵 （黒川） 202
柴塚 菜々子 （泉） 203
及川 紗英 （宮城一） 204
高屋 亜美 （仙台三桜） 205
塚田 冴英 （宮城農） 206
小林 彩乃 （仙台三） 207
千葉 香里 （築館） 208
酒巻 和嘉那 （尚絅） 209
櫻井 萌 （気仙沼） 210
太斎 朱音 （聴覚支援） 211
猪 彩乃 （名取北） 212
小野 彩菜 （伊具） 213
若生 れいな （泉松陵） 214
伊藤 莉奈 （村田） 215
三浦 美月 （迫桜） 216
守屋 美優 （明成） 217
及川 瑞稀 （佐沼） 218
眞壁 優衣 （東北生文大高） 219
山上 舞夏 （常盤木） 220
棄権
15- 5
15- 3
11-15
15- 9
15-11
15- 6
15- 7
15- 4
15- 9
15- 7
15- 4
15- 5
15- 9
15-13
15-11
15-10
15- 9
15-10
15- 2
15- 4
17-15
15-11
15-11
15-10
15-11
15- 8
15-10
15- 9
21-14
21- 8
15- 3
15- 5
16-14
15-12
15- 9
13-15
15- 7
15-11
16-14
15- 3
15- 8
15-10
15- 9
15- 3
15- 2
15- 9
15- 9
15-10
15- 7
9-15
15-13
15-13
15-10
15- 7
15- 1
15- 5
15- 9
15- 5
15- 8
15- 6
15- 6
15- 7
21-16
21-18

95 内海 円伽 （聖和）
96 熊谷 恋花 （黒川）
97 澤村 冬深 （松山）
98 阿部 有希 （石巻桜坂）
99 新山 里奈 （蔵王）
100 三浦 愛花 （築館）
101 相原 凜紗 （仙台高専名取）
102 長谷川 優夏 （鹿島台商）
103 千葉 なのか （佐沼）
104 森本 彩里紗 （仙台二）
105 佐藤 千優 （古川）
106 藤井 裕生 （仙台一）
107 井上 礼子 （古川学園）
108 真籠 美来 （名取北）
109 林 真央 （古川黎明）
110 小林 真奈 （仙台西）
111 大場 結月 （岩出山）
112 柴田 奈津子 （仙台三桜）
113 奥田 遥奈 （宮城広瀬）
114 青木 優香 （仙台城南）
115 鈴木 珠梨愛 （柴田農）
116 小林 海璃 （大河原商）
117 石井 日菜 （白石）
118 早坂 比奈 （中新田）
119 佐藤 花音 （松島）
120 遠藤 夢芽 （仙台育英）
121 三浦 史織 （気仙沼）
122 伏見 樺乃 （宮城学院）
123 松田 美優 （聴覚支援）
124 泉 さくら （仙台東）
125 高橋 咲妃 （聖ｳﾙｽﾗ）

221 佐藤 麗那 （東北）
222 瀬戸 彩花 （古川）
223 佐藤 杏未 （亘理）
224 佐藤 佳琳 （角田）
225 小野寺 瑠菜 （登米）
226 布田 美紗 （名取）
227 芦名 未都 （登米総合）
228 大髙 沙弥 （宮城広瀬）
229 渡邉 くるみ （松山）
230 三浦 佳理菜 （白石）
231 髙橋 美月 （岩出山）
232 田代 みゆ （仙台高専名取）
233 梶原 千波 （仙台二）
234 小林 里渚 （仙台向山）
235 佐藤 実桜 （気仙沼向洋）
236 佐々木 萌圭 （仙台東）
237 岩渕 妃奈 （白百合）
238 渥美 璃紗 （仙台城南）
239 千葉 美穂 （仙台二華）
240 本城 汐里 （鹿島台商）
241 早坂 砂樹 （中新田）
242 呉 知佳 （仙台）
243 川崎 立葵 （常盤木）
244 猪股 美有 （泉館山）
245 後藤 稚葉 （多賀城）
246 粟野 有菜 （仙台育英）
247 大谷津 佳子 （宮城学院）
248 古積 咲那 （柴田農）
249 我妻 優衣 （学院榴ヶ岡）
250 鍵本 愛音 （蔵王）
251 宇都 智加 （聖ｳﾙｽﾗ）

第67回宮城県高等学校総合体育大会バドミントン競技　個人対抗戦

女子ダブルスBest32

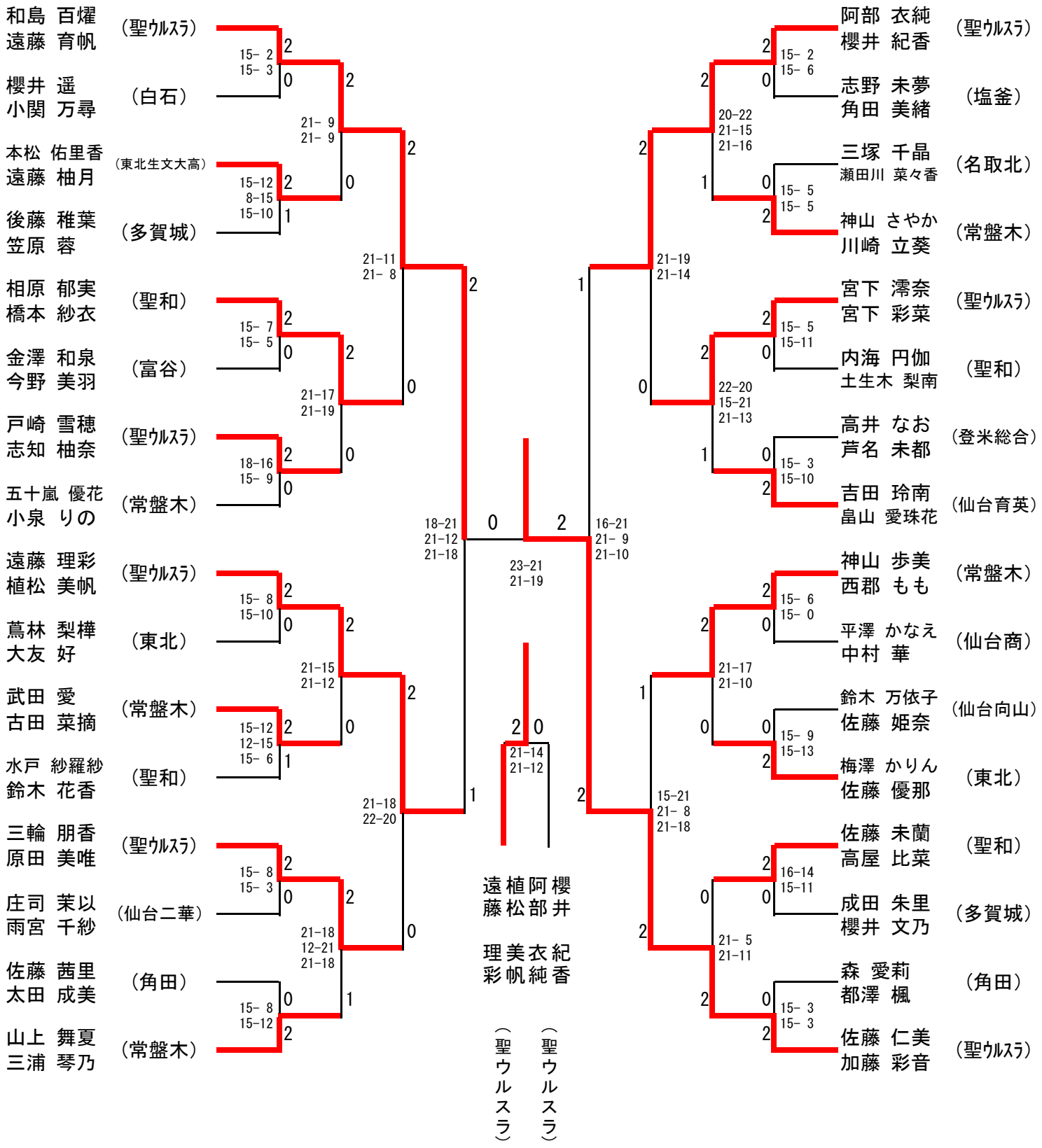

第67回宮城県高等学校総合体育大会バドミントン競技　個人対抗戦
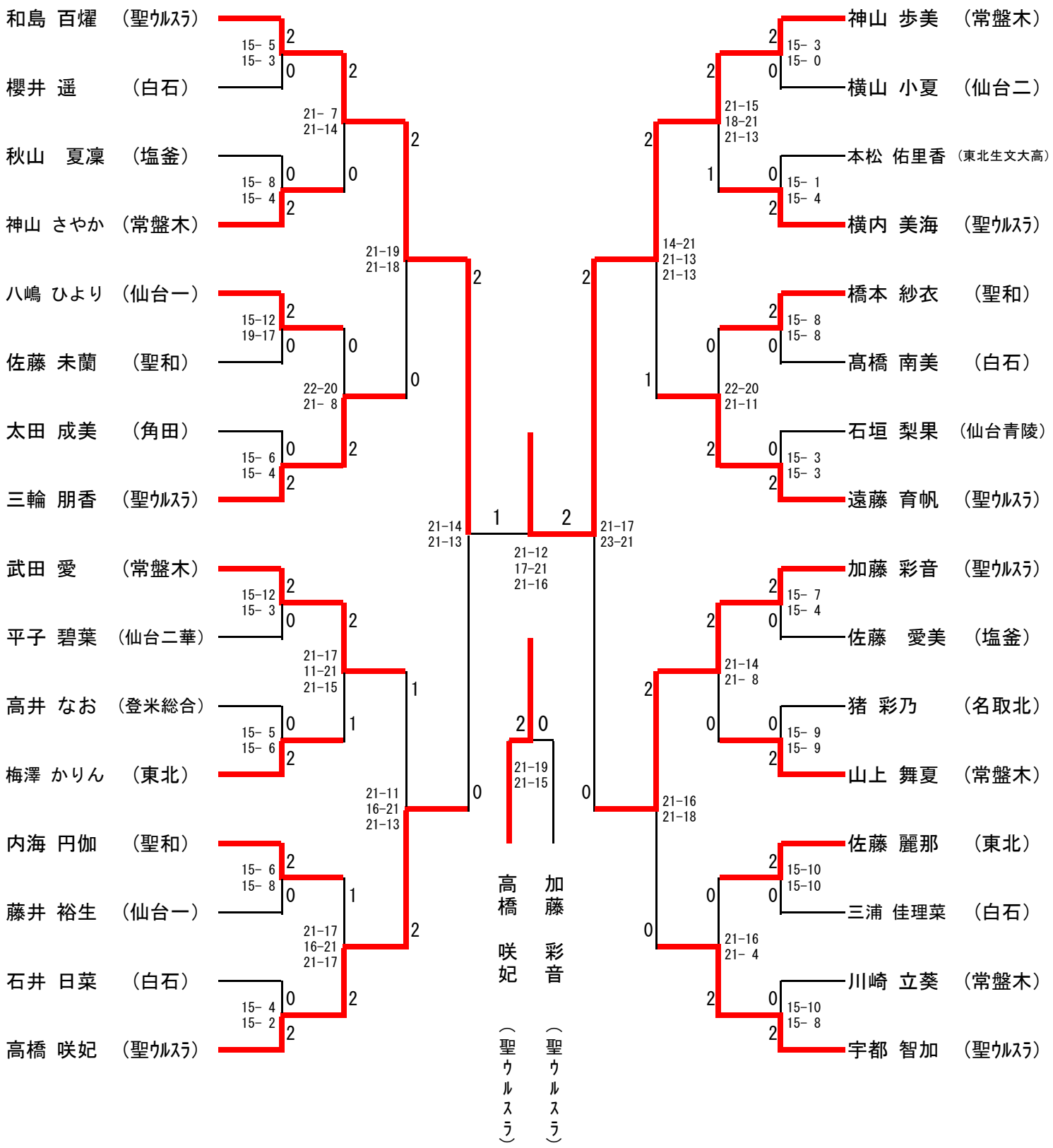
女子シングルスBest32