令和3年度　第70回　宮城県高校総体バドミントン競技
男子学校対抗57校

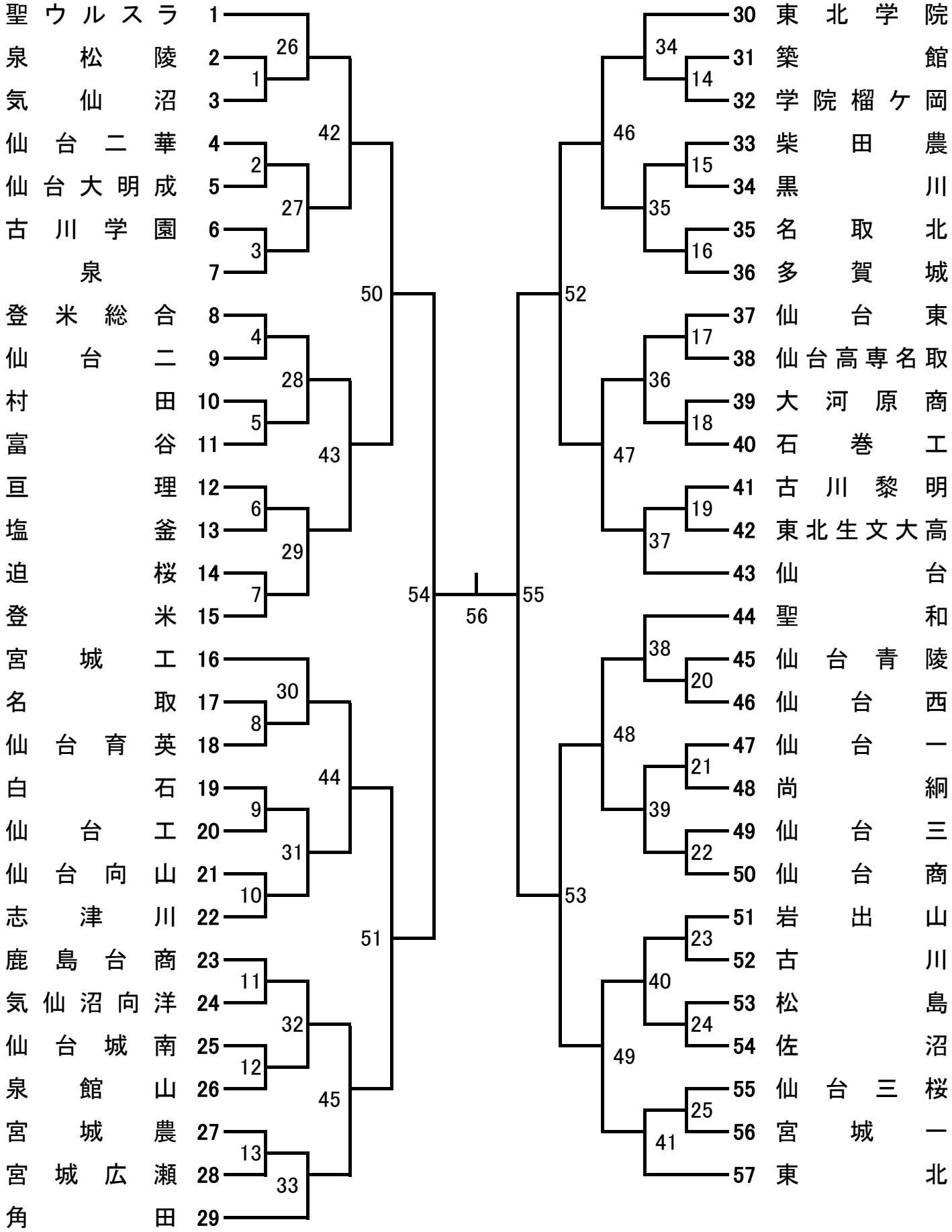

令和3年度　第70回　宮城県高校総体バドミントン競技
女子学校対抗59校

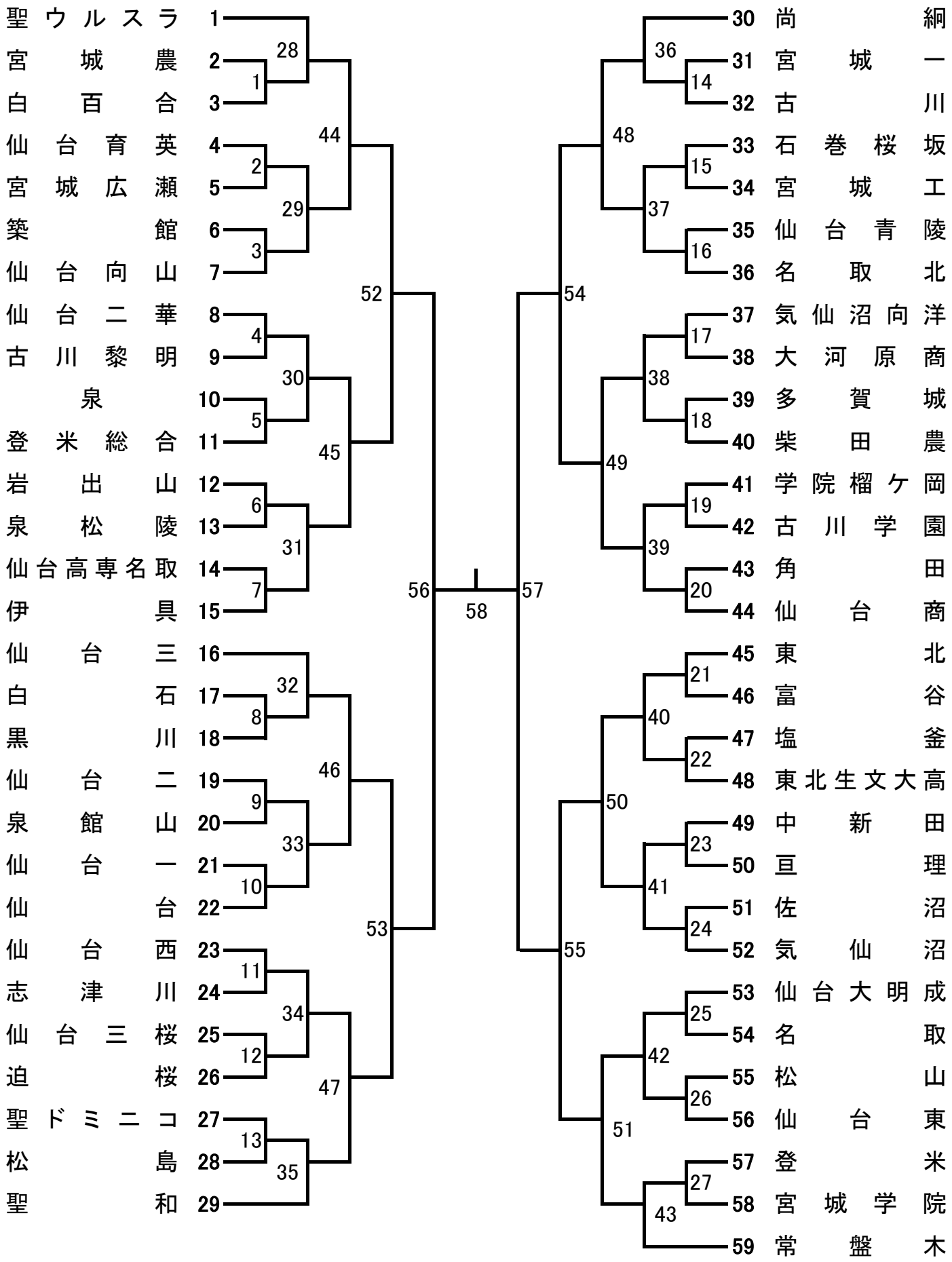

学校対抗戦　タイムテーブル

６月５日（土）　　会場：カメイアリーナ仙台

コート	1	2	3	4	5	6	7	8	9	10	11	12	13	14	15	16	17
審判校	ウルスラ	常盤木	尚絅	聖和	仙台三	仙台商	東北	塩釜	松山	ウルスラ	東北	東北学院	角田	宮城工	仙台	聖和	多賀城
9:00	GT1	GT2	GT3	GT4	GT5	GT6	GT7	GT8	GT9	BT1	BT2	BT3	BT4	BT5	BT17	BT18	BT19
10:20	GT10	GT11	GT12	GT13	GT14	GT15	GT16	GT17	GT18	BT6	BT7	BT8	BT9	BT10	BT20	BT21	BT22
11:40	GT19	GT20	GT21	GT22	GT23	GT24	GT25	GT26	GT27	BT11	BT12	BT13	BT14	BT15	BT23	BT24	BT25
13:00	GT28	GT29	GT30	GT31	GT32	GT33	GT34	GT35	BT16	BT26	BT27	BT28	BT29	BT30	BT36	BT37	BT38
14:20	GT36	GT37	GT38	GT39	GT40	GT41	GT42	GT43	BT31	BT32	BT33	BT34	BT35		BT39	BT40	BT41

６月６日（日）　　会場：カメイアリーナ仙台

コート	1	2	3	4	5	6	7	8	9	10	11	12	13	14
8:05 練習	GT44 先番	GT44 後番	GT45 先番	GT45 後番	GT46 先番	GT46 後番	BT42 先番	BT42 後番	BT43 先番	BT43 後番	BT44 先番	BT44 後番		
8:20 練習	GT47 先番	GT47 後番	GT48 先番	GT48 後番	GT49 先番	GT49 後番	BT45 先番	BT45 後番	BT46 先番	BT46 後番	BT47 先番	BT47 後番		
8:35 練習	GT50 先番	GT50 後番	GT51 先番	GT51 後番			BT48 先番	BT48 後番	BT49 先番	BT49 後番				
9:00	GT44	GT45			GT46	GT47	BT42	BT43			BT44	BT45		
10:40	GT48	GT49			GT50	GT51	BT46	BT47			BT48	BT49		
12:20	GT52	GT53			GT54	GT55	BT50	BT51			BT52	BT53		

６月７日（月）　　会場：カメイアリーナ仙台

コート	1	2	3	4	5	6	7	8	9	10	11	12	13	14
8:10 練習	GT56 先番	GT57 先番			GT56 後番	GT57 後番	BT54 先番	BT55 先番			BT54 後番	BT55 後番		
9:00			GT56	GT57					BT54	BT55				
10:40					GT58					BT56				