第75回宮城県高等学校総合体育大会ラグビーフットボール競技

期 日　令和8年5月30日（土）～6月8日（月）

会 場　（フ）：セイホクパーク石巻フットボール場
（FFⅡ）：セイホクパークフットボールフィールド第Ⅱ

Aブロック　（15人制）25分ハーフ　決勝、3決、準決勝、30分ハーフ

試合球　セプター

≪ 決勝トーナメント ≫

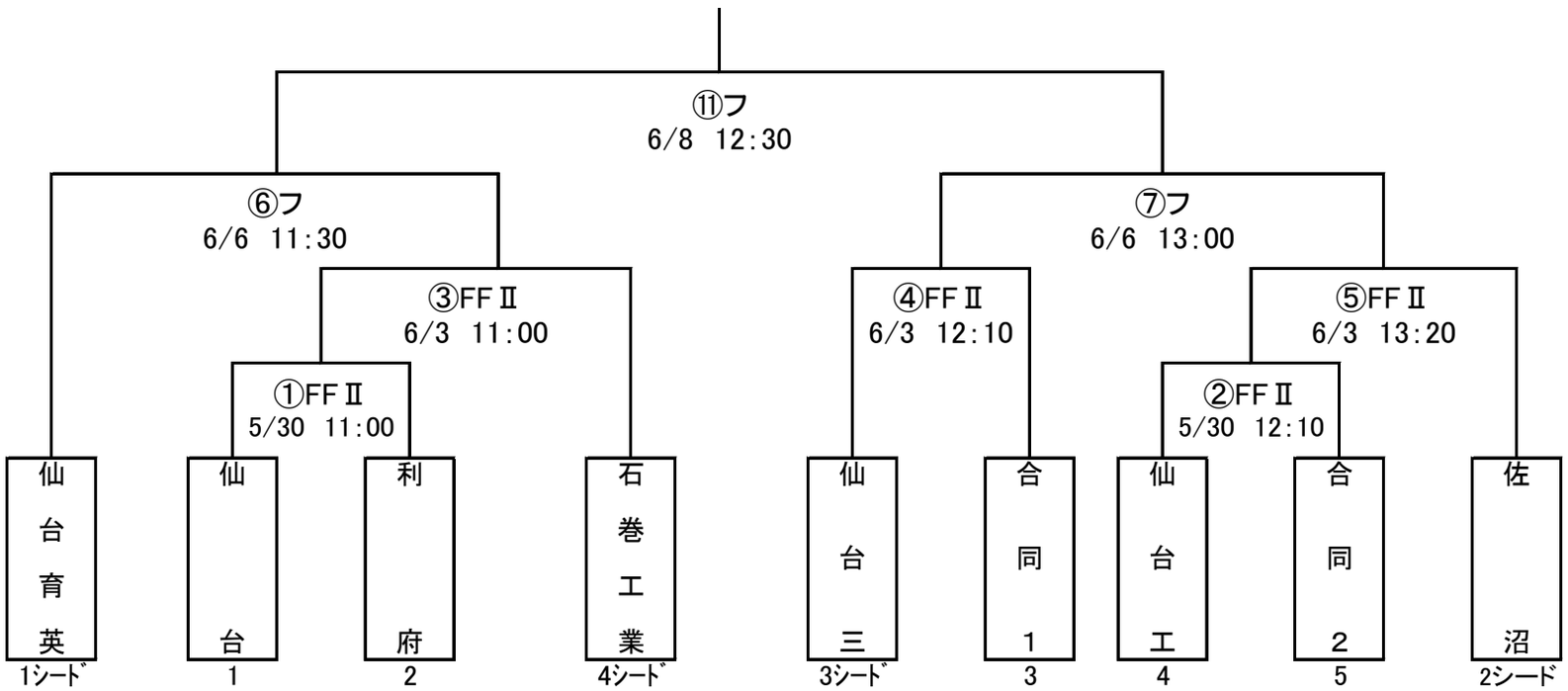

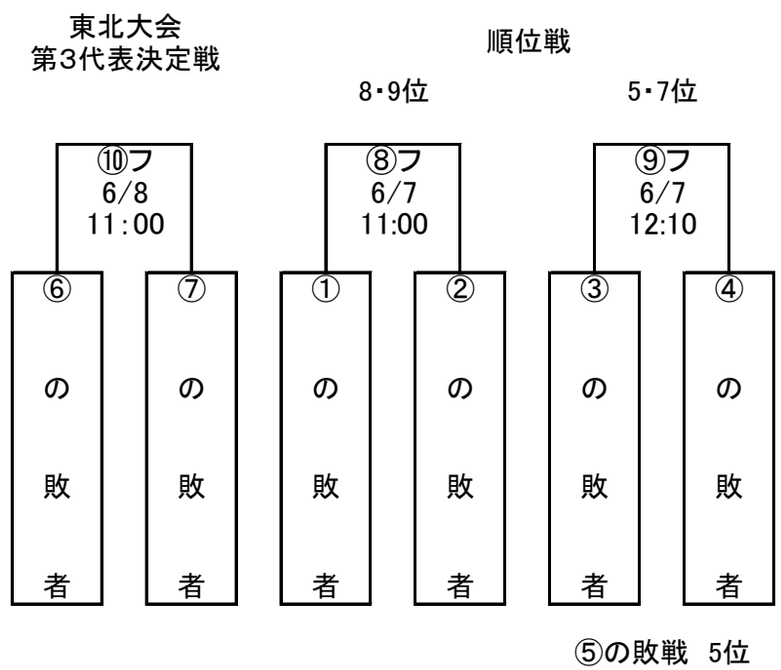

総体参加　18校　9チーム

仙台	利府	仙台工	合同1	合同2

シード1	シード2	シード3	シード4
仙台育英	佐沼	仙台三	石巻工業

合同チーム

合同1						合同2						
古川工	石巻	気仙沼向洋	水産	築館		仙台一	仙台二	仙台東	多賀城	白石工	仙台青陵	