第72回福島県高等学校体育大会　柔道競技　結果一覧

令和8年5月29日（金）～5月31日（日）　いわき市立南部アリーナ

男子団体試合	
第1位	田村高等学校
第2位	平工業高等学校
第3位	学校法人石川高等学校
第3位	東日本国際大学附属昌平高等学校

※田村高等学校は25大会連続25回目の優勝

女子団体試合	
第1位	田村高等学校
第2位	学校法人石川高等学校
第3位	磐城農業高等学校
第3位	二本松実業高等学校

※田村高等学校は2大会連続　5回目の優勝

男子個人試合			
60kg級	第1位	村上　梓竜	田村高等学校
	第2位	生方　直輝	学校法人石川高等学校
	第3位	鈴木　佑虎	田村高等学校
	第3位	曲山　麻昇	学校法人石川高等学校
66kg級	第1位	荒井　拓雅	田村高等学校
	第2位	並木　透真	田村高等学校
	第3位	中里　颯介	若松商業高等学校
	第3位	佐竹　伶斗	田村高等学校
73kg級	第1位	馬上　煌綺	平工業高等学校
	第2位	安斎　琉世	田村高等学校
	第3位	菅家　伊織	会津西陵高等学校
	第3位	高橋　至	福島東高等学校
81kg級	第1位	佐久間　篤	田村高等学校
	第2位	小林　空	若松商業高等学校
	第3位	近藤　琥太朗	学校法人石川高等学校
	第3位	鈴木　類	田村高等学校
90kg級	第1位	佐々木　汰桜	田村高等学校
	第2位	前田　力空	田村高等学校
	第3位	武田　煌叶	田村高等学校
	第3位	門馬　涼祐	相馬総合高等学校
100kg級	第1位	小川　大和	田村高等学校
	第2位	嵯峨　祐大	田村高等学校
	第3位	藤田　義祐	平工業高等学校
	第3位	鈴木　望夢	学校法人石川高等学校
100kg超級	第1位	真壁　創志	田村高等学校
	第2位	坂詰　優斗	田村高等学校
	第3位	丹治　翔	田村高等学校
	第3位	土井　孝太郎	田村高等学校

女子個人試合			
48kg級	第1位	緑川　茉愛桜	磐城農業高等学校
	第2位	菅波　七海	磐城農業高等学校
	第3位	妹川　碧	田村高等学校
	第3位	熊田　みなみ	田村高等学校
52kg級	第1位	物江　みゆ	田村高等学校
	第2位	添田　海羽	田村高等学校
	第3位	荒木　樹梨	東日本国際大学附属昌平高等学校
	第3位	広瀬　瑞姫	会津農林高等学校
57kg級	第1位	広瀬　杏香	会津農林高等学校
	第2位	移川　恵梨	田村高等学校
	第3位	西牧　柚葉	田村高等学校
	第3位	佐藤　陽鞠	福島東高等学校
63kg級	第1位	小板橋　望香	会津農林高等学校
	第2位	沼野　結夏	学校法人石川高等学校
	第3位	田子　柊華	磐城農業高等学校
	第3位	佐藤　優衣	会津西陵高等学校
70kg級	第1位	安斎　琉里	田村高等学校
	第2位	平岡　瑠菜	学校法人石川高等学校
	第3位	伊藤　麗音	磐城農業高等学校
	第3位	安斎　愛	二本松実業高等学校
78kg級	第1位	橋本　紗希	田村高等学校
	第2位		
	第3位		
	第3位		
78kg超級	第1位	熊谷　美幸	学校法人石川高等学校
	第2位	田熊　結菜	田村高等学校
	第3位	松本　穂乃花	田村高等学校
	第3位	安斎　結	二本松実業高等学校

第72回福島県高等学校体育大会柔道競技
男子団体戦　組合せ

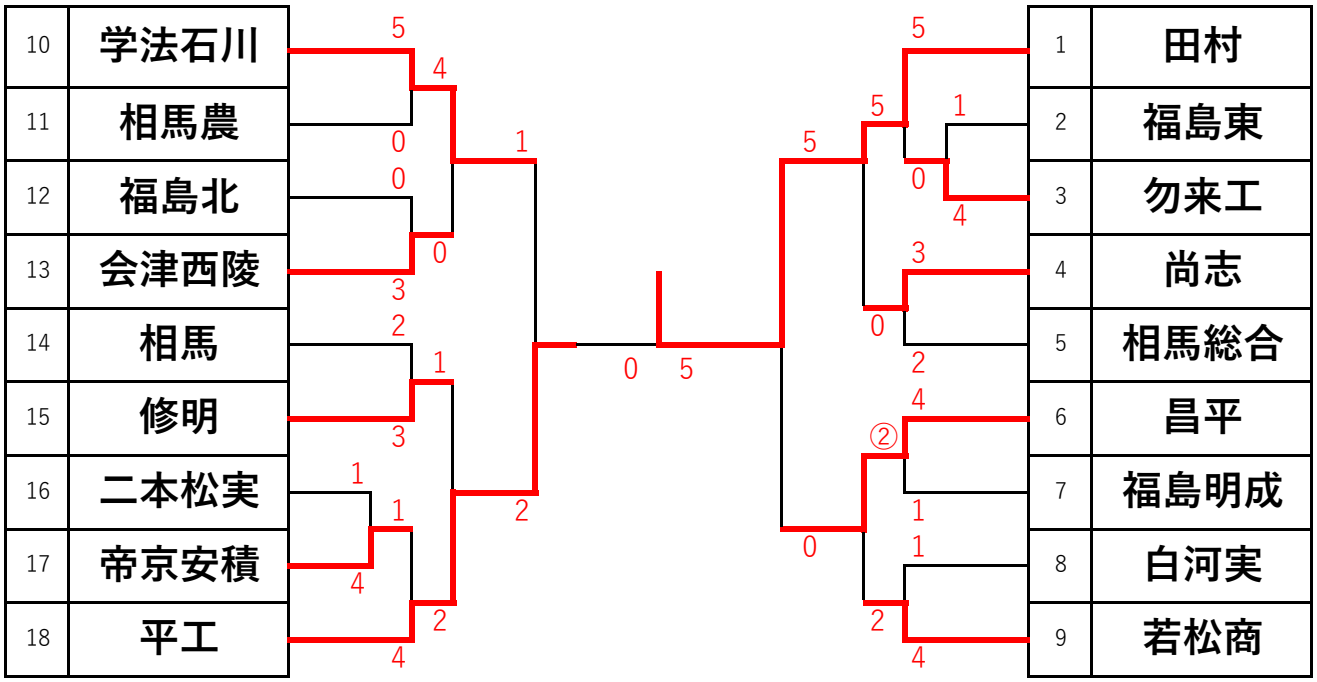

東北大会出場決定戦

【準決勝】

学校名		学校名
田村高等学校	5 — 0	東日本国際大学附属昌平高等学校

	氏名	判定記号	決まり技 試合時間	判定記号	氏名
先鋒	佐久間　篤	○	背負投 0:21		佐藤元貴
次鋒	前田力空	○	横四方固 0:50		塀和大翔
中堅	嵯峨祐大	○	谷落 0:10		飯ケ谷旺生
副将	佐々木汰桜	○	縦四方固 0:52		澤畠陽空
大将	真壁創志	○	大外刈 0:08		佐々木海英
代表					

【準決勝】

学校名		学校名
学校法人石川高等学校	1 — 2	平工業高等学校

	氏名	判定記号	決まり技 試合時間	判定記号	氏名
先鋒	生方直輝	○	腕挫十字固 0:25		田口元音
次鋒	野﨑宥亮		片手絞 2:30	○	馬上煌綺
中堅	溝井　新		横四方固 1:58	○	藤田義祐
副将	結城鷹丸	×	引分 4:00	×	内山蒼稀
大将	鈴木望夢	×	引分 4:00	×	立石修詠
代表					

【東北大会出場決定戦】

学校名		学校名
東日本国際大学附属昌平高等学校	0 — 3	学校法人石川高等学校

	氏名	判定記号	決まり技 試合時間	判定記号	氏名
先鋒	佐藤元貴		僅差勝 4:00	Ⓚ	生方直輝
次鋒	塀和大翔	×	引分 4:00	×	野﨑宥亮
中堅	飯ケ谷旺生	×	引分 4:00	×	溝井新
副将	澤畠陽空		小外掛 1:21	○	結城鷹丸
大将	佐々木海英		大外返 3:29	○	鈴木望夢
代表					

【決勝】

学校名		学校名
田村高等学校	5 — 0	平工業高等学校

	氏名	判定記号	決まり技 試合時間	判定記号	氏名
先鋒	佐久間篤	○	背負投 0:27		田口元音
次鋒	前田力空	○	肩固 1:32		馬上煌綺
中堅	嵯峨祐大	○	肩固 0:36		藤田義祐
副将	小川大和	○	反則勝 1:38		内山蒼稀
大将	真壁創志	○	合技 2:37		立石修詠
代表					

第72回福島県高等学校体育大会柔道競技
女子団体戦　組合せ

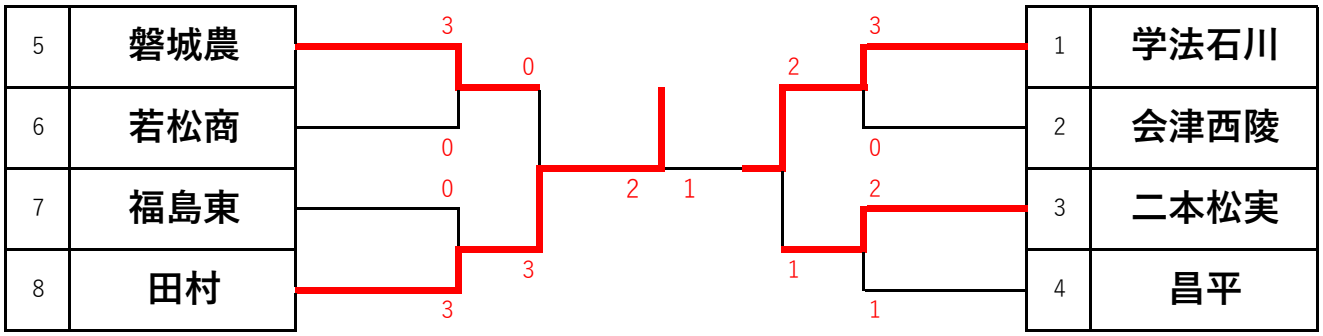

【準決勝】

学校名		学校名
学校法人石川高等学校	2 — 1	二本松実業高等学校

	氏名	判定記号	決まり技 試合時間	判定記号	氏名
先鋒	瀬　谷　愛　陽		優勢勝 4:00	⊖	安　齋　　結
中堅	熊　谷　美　幸	○	払　腰 0:48		安　齋　　愛
大将	沼　野　結　夏	○	袈裟固 0:27		渡　辺　華　菜
代表					

【準決勝】

学校名		学校名
磐城農業高等学校	0 — 3	田村高等学校

	氏名	判定記号	決まり技 試合時間	判定記号	氏名
先鋒	緑　川　愛桜果		優勢勝 4:00	⊖	物　江　み　ゆ
中堅	田　子　柊　華		送襟絞 2:51	○	松　本　穂乃花
大将	伊　藤　麗　音		内　股 0:16	○	橋　本　紗　希
代表					

【決勝】

学校名		学校名
学校法人石川高等学校	1 — 2	田村高等学校

	氏名	判定記号	決まり技 試合時間	判定記号	氏名
先鋒	瀬　谷　愛　陽		優勢勝 4:00	⊖	物　江　み　ゆ
中堅	熊　谷　美　幸	⊖	優勢勝 4:00		松　本　穂乃花
大将	平　岡　瑠　菜		反則勝 2:59	○	橋　本　紗　希
代表					

第７２回福島県高等学校体育大会柔道競技　男子個人試合組合せ

（男子・60kg級）

No.	選手名	校名
18	渡辺	勿工
19	深野	修明
20	大内	尚志
21	折笠	会西
22	生方	学石
23	加藤	明成
24	田中	田村
25	石井	相馬
26	荒家	会西
27	上遠野	田村
28	三浦	松実
29	曲山	学石
30	三浦	平工
31	信田	田村
~~32~~	~~六角~~ 棄権	~~会西~~
33	髙橋	聖光

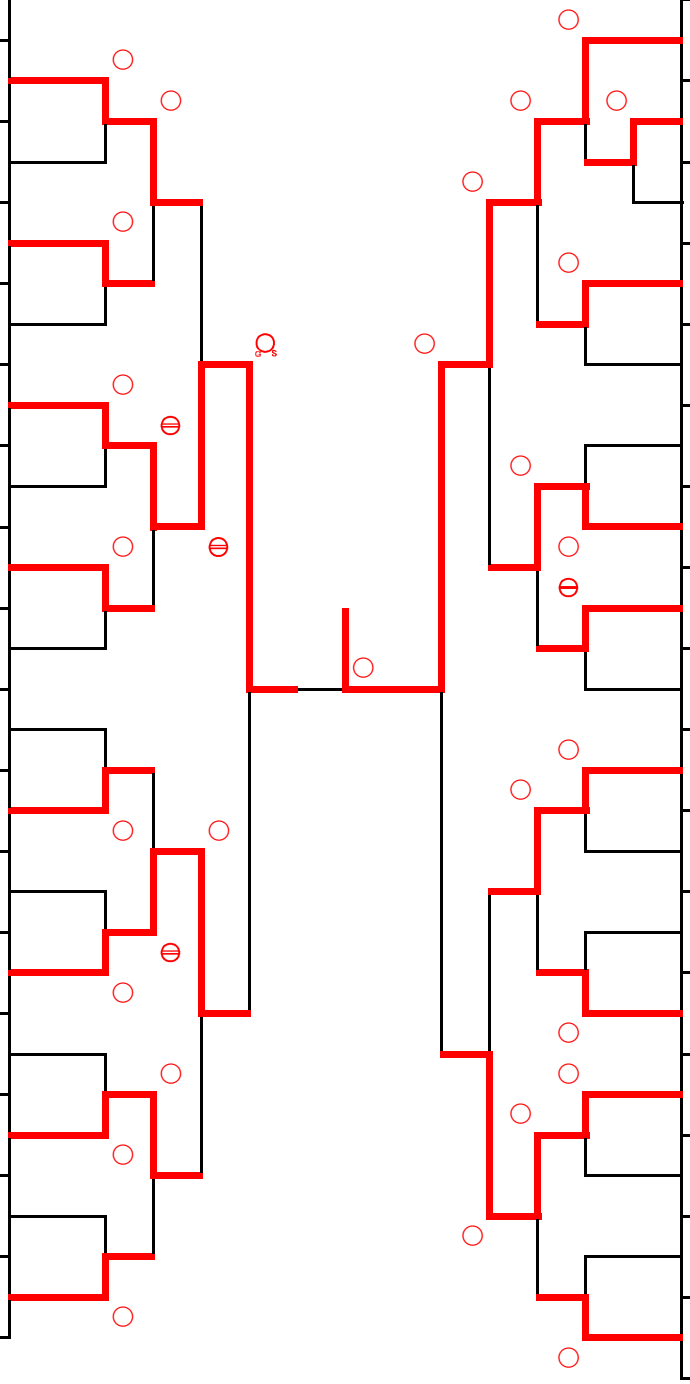

No.	選手名	校名
1	村上	田村
2	根本	白実
~~3~~	~~鈴木(真)~~ 棄権	~~田村~~
4	堀江	修明
5	北條	若商
6	佐藤	福北
7	西澤	学石
8	水戸	修明
9	大木	平工
10	髙橋	福北
11	石川	尚志
12	人見	尚志
13	生田目	平工
14	鈴木(佑)	田村
15	三浦	明成
16	平岡	岩農
17	関本	若商

【男子・60kg級】

【準々決勝】

氏名	学校名	判定記号	決まり技 試合時間	判定記号	氏名	学校名
村上　梓竜	田村	○	合技 1:15		西澤　悠仁	学石
髙橋　璃久	福北		肩　固 1:05	○	鈴木　佑虎	田村
渡辺　大輝	勿工		優勢勝 4:00	⊖	生方　直輝	学石
曲山　麻昇	学石	○	反則勝 1:32		信田　悠勝	田村

【 準 決 勝 】

氏名	学校名	判定記号	決まり技 試合時間	判定記号	氏名	学校名
村上　梓竜	田村	○	肩　車 3:05		鈴木　佑虎	田村
生方　直輝	学石	○ G　S	一本背負投 6:11		曲山　麻昇	学石

【　決　勝　】

氏名	学校名	判定記号	決まり技 試合時間	判定記号	氏名	学校名
村上　梓竜	田村	○	腕挫十字固 2:52		生方　直輝	学石

第７２回福島県高等学校体育大会柔道競技　男子個人試合組合せ

（男子・66kg級）

No.	選手名	校名
21	紺野	明成
22	小川	尚志
23	北郷	勿工
24	廣岡	尚志
25	小峰	学石
26	大峰	平工
27	佐藤	相農
28	安齋	尚志
29	佐藤	学石
30	中里	若商
31	荒井	田村
32	降矢	会西
33	七海	帝安
34	齋藤	明成
35	佐藤	昌平
36	佐久間	若商
37	浅見	田村
38	鈴木	勿工
39	加部	尚志
40	黒膰	相馬

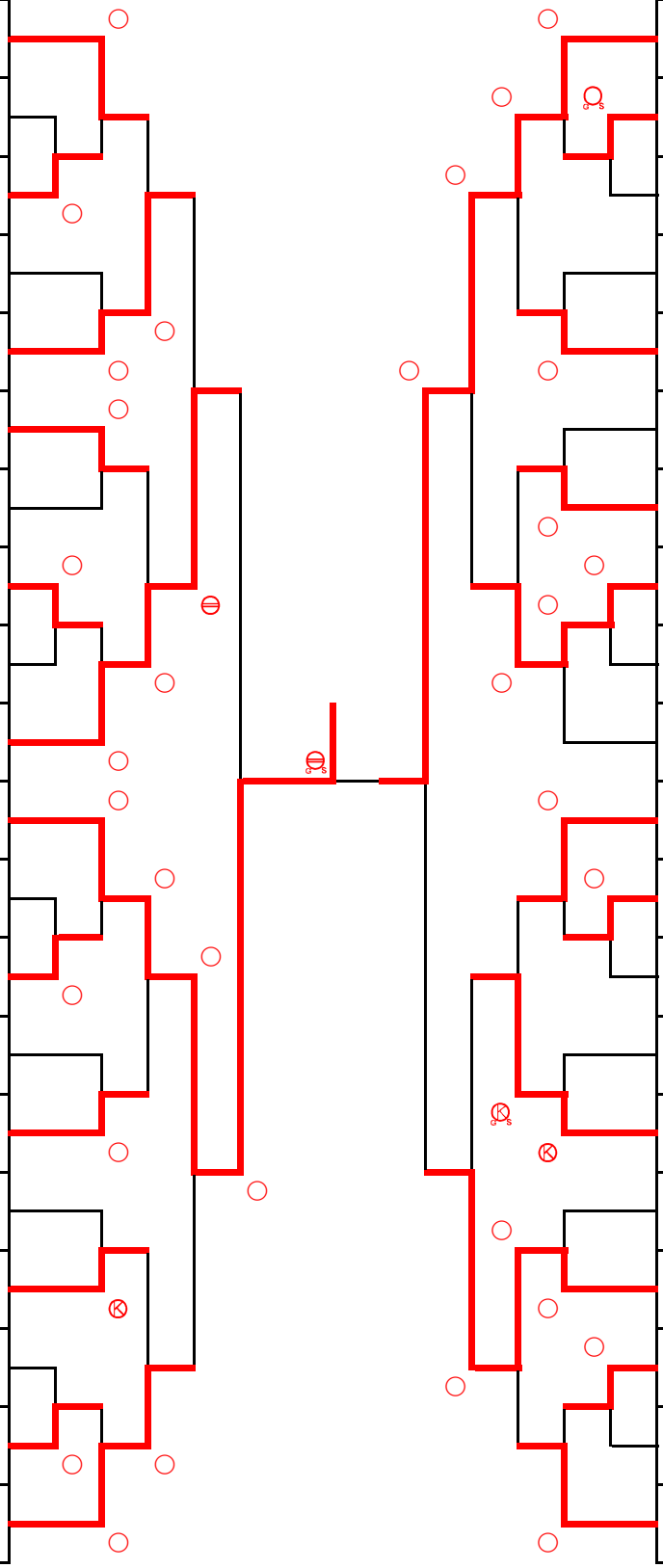

No.	選手名	校名
1	並木	田村
2	淺田	修明
3	石澤	勿工
4	橋本	帝安
5	門馬	相総
6	大川原	若商
7	渡邉	平工
8	野﨑	学石
9	石堂	尚志
10	岡田	福東
11	大和崎	相馬
12	石井	修明
13	吉田	松実
14	矢内	学石
15	鈴木	会西
16	遠藤	福北
17	佐竹	田村
18	石川	修明
19	中野	白実
20	田口	平工

【男子・66kg級】

【準々決勝】

氏名	学校名	判定記号	決まり技 試合時間	判定記号	氏名	学校名
並木　透真	田村	○	反則勝 3:34		野﨑　宥亮	学石
鈴木　優心	会西		大内刈 0:36	○	佐竹　伶斗	田村
小峰　聖成	学石		優勢勝 4:00	⊖	中里　颯介	若商
荒井　拓雅	田村	○	一本背負投 1:25		黒膳　海斗	相馬

【 準 決 勝 】

氏名	学校名	判定記号	決まり技 試合時間	判定記号	氏名	学校名
並木　透真	田村	○	合技 2:59		佐竹　伶斗	田村
中里　颯介	若商		一本背負投 3:59	○	荒井　拓雅	田村

【　決　勝　】

氏名	学校名	判定記号	決まり技 試合時間	判定記号	氏名	学校名
並木　透真	田村		優勢勝 4:46	⊖ G S	荒井　拓雅	田村

第７２回福島県高等学校体育大会柔道競技　男子個人試合組合せ

（男子・73kg級）

No.	選手名	校名
10	菅家	会西
11	溝井	学石
12	片寄	磐農
13	古澤	田村
14	内堀	田村
15	広野	若商
16	鈴木	白実
17	馬上	平工

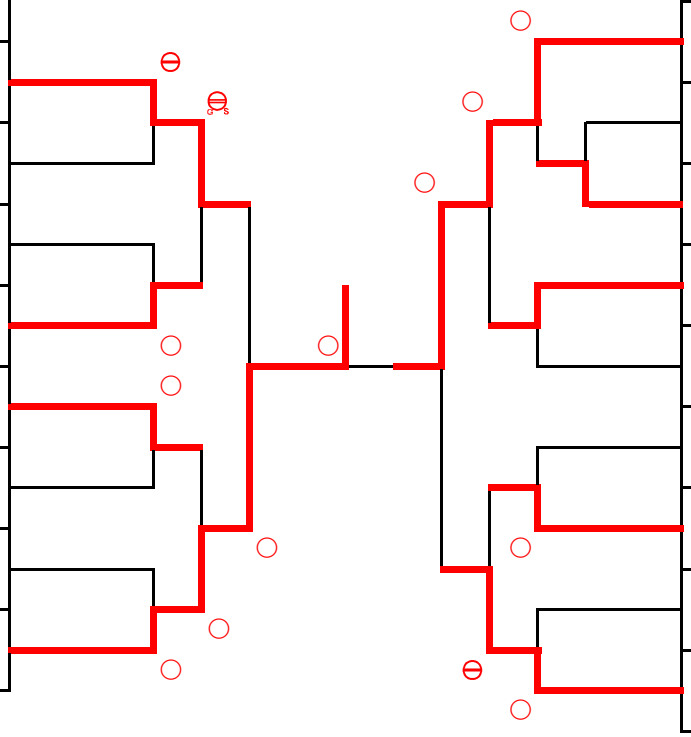

No.	選手名	校名
1	安斎	田村
~~2~~	~~沼野~~ 棄権	~~学石~~
3	澤畠	昌平
4	廣岡	尚志
~~5~~	~~荒池~~ 棄権	~~若商~~
6	熊谷	磐城
7	二瓶	会西
8	伊藤	帝安
9	高橋	福東

【男子・73kg級】

【準々決勝】

氏名	学校名	判定記号	決まり技 試合時間	判定記号	氏名	学校名
安斎　琉世	田村	○	背負投 0:47		廣岡　悠次郎	尚志
二瓶　孝幸	会西		優勢勝 4:00	⊖	高橋　至	福東
菅家　伊織	会西	⊖ G S	優勢勝 4:31		古澤　月冴	田村
内堀　創一	田村		一本背負投 0:28	○	馬上　煌綺	平工

【 準 決 勝 】

氏名	学校名	判定記号	決まり技 試合時間	判定記号	氏名	学校名
安斎　琉世	田村	○	一本背負投 2:05		高橋　至	福東
菅家　伊織	会西		内　股 0:08	○	馬上　煌綺	平工

【　決　勝　】

氏名	学校名	判定記号	決まり技 試合時間	判定記号	氏名	学校名
安斎　琉世	田村		反則勝 1:59	○	馬上　煌綺	平工

第７２回福島県高等学校体育大会柔道競技　男子個人試合組合せ

（男子・81kg級）

No.	選手名	校名
15	小林	若商
16	辺見	白実
17	内山	平工
18	川畑	明成
19	鰺坂	白実
20	本多	帝安
21	鈴木	相総
22	鈴木	田村
23	草野	修明
24	磯部	会工
25	寺島	福東
26	鈴木	会西
27	和智	帝安
28	立石	平工

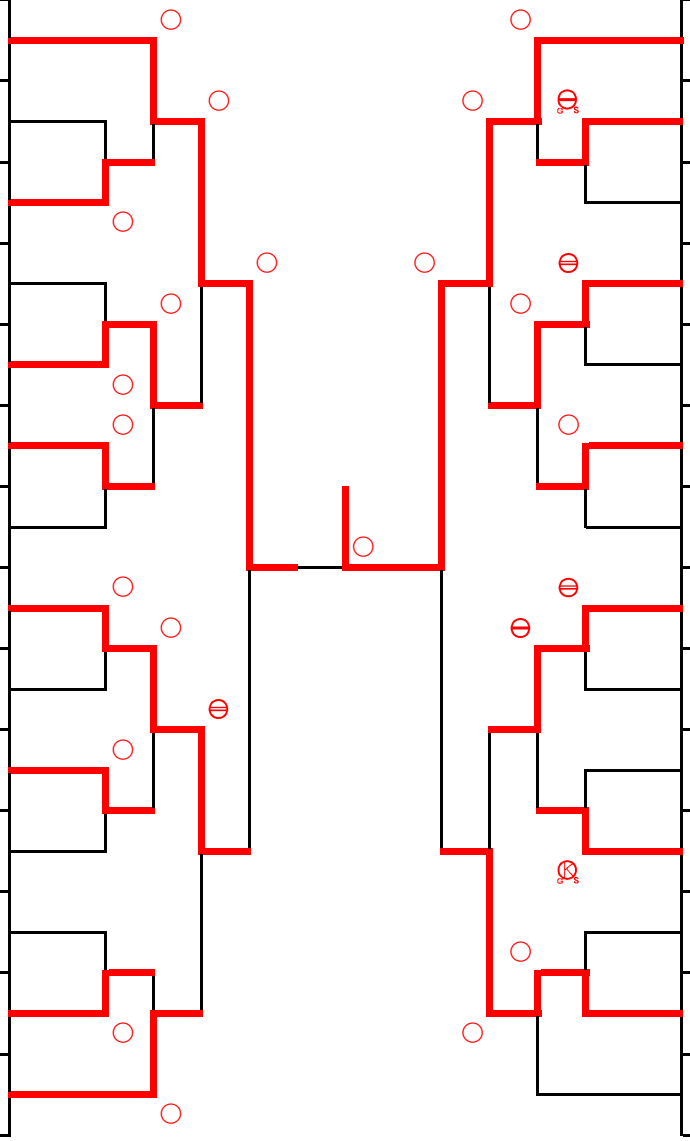

No.	選手名	校名
1	佐久間	田村
2	佐々木	若商
3	深谷	学石
4	五十嵐(太)	若商
5	飯ケ谷	昌平
6	都澤	尚志
7	伊東	相総
8	今泉	会西
9	結城	学石
10	鈴木	修明
11	佐藤	平工
~~12~~	~~五十嵐(眞)~~ 棄権	~~若商~~
13	近藤	学石
14	菅野	松実

【男子・81kg級】

【準々決勝】

氏名	学校名	判定記号	決まり技 試合時間	判定記号	氏名	学校名
佐久間　篤	田村	○	内　股 0:21		五十嵐　　悠太	若商
今泉　　恵慈	会西		大内刈 0:32	○	近藤　琥太朗	学石
小林　　空	若商	○	縦四方固 2:38		鰺坂　太我	白実
鈴木　類	田村	⊖	優勢勝 4:00		立石　修詠	平工

【 準 決 勝 】

氏名	学校名	判定記号	決まり技 試合時間	判定記号	氏名	学校名
佐久間　篤	田村	○	一本背負投 1:10		近藤　琥太朗	学石
小林　　空	若商	○	片手絞 2:10		鈴木　類	田村

【　決　勝　】

氏名	学校名	判定記号	決まり技 試合時間	判定記号	氏名	学校名
佐久間　篤	田村	○	背負投 1:56		小林　　空	若商

第７２回福島県高等学校体育大会柔道競技　男子個人試合組合せ

（男子・90kg級）

No.	選手名	校名
9	佐々木	昌平
10	鉄炮塚	田村
11	武田	田村
12	前田	相農
13	渡部	会工
14	石井	田村
15	齋藤	学石
16	佐々木	田村

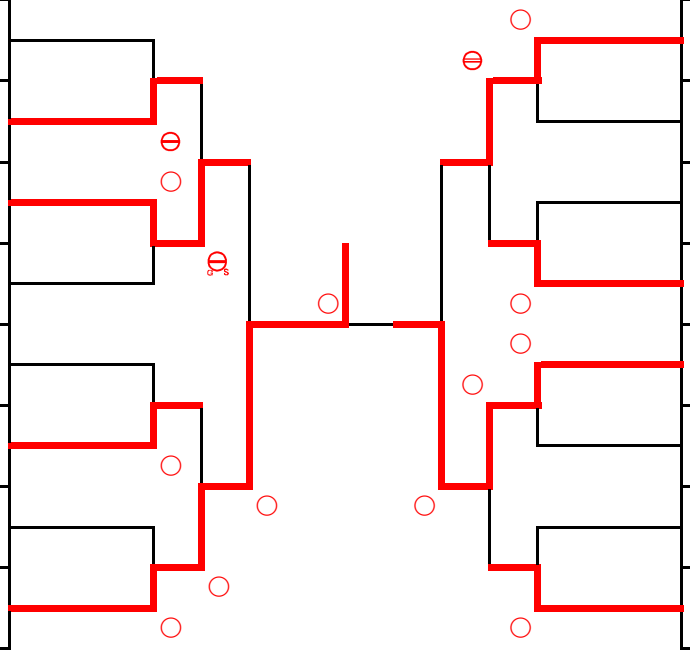

No.	選手名	校名
1	門馬	相総
2	小泉	尚志
3	櫻	田村
4	塀和	昌平
5	前田	田村
6	福田	勿工
7	小金沢	帝安
8	大堀	会西

【男子・90kg級】

【準々決勝】

氏名	学校名	判定記号	決まり技 試合時間	判定記号	氏名	学校名
門馬　涼祐	相総	⊖	優勢勝 4:00		塀和　大翔	昌平
前田　力空	田村	○	合技 0:31		大堀　奨	会西
鉄炮塚　大成	田村		優勢勝 7:05	⊖ G S	武田　煌叶	田村
石井　潤之輔	田村		背負投 3:14	○	佐々木　汰桜	田村

【 準 決 勝 】

氏名	学校名	判定記号	決まり技 試合時間	判定記号	氏名	学校名
門馬　涼祐	相総		肩　固 0:49	○	前田　力空	田村
武田　煌叶	田村		背負投 0:38	○	佐々木　汰桜	田村

【　決　勝　】

氏名	学校名	判定記号	決まり技 試合時間	判定記号	氏名	学校名
前田　力空	田村		背負投 1:48	○	佐々木　汰桜	田村

第７２回福島県高等学校体育大会柔道競技　男子個人試合組合せ

（男子・100kg級）

No.	選手名	校名
8	佐久間	松実
9	井島	田村
10	青山	尚志
11	嵯峨	田村
12	鈴木	学石
13	藤浪	岩農
14	伊藤	平工

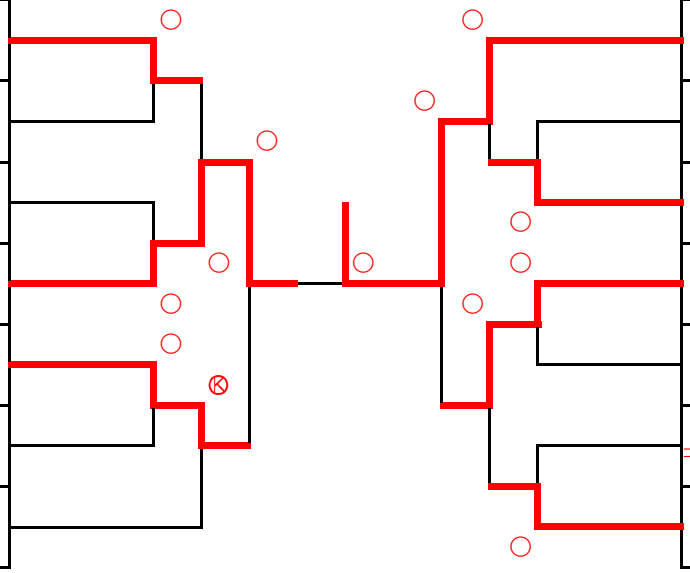

No.	選手名	校名
1	小川	田村
2	本望	帝安
3	鈴木	磐農
4	藤田	平工
5	古山	修明
~~6~~	~~岩鍋~~ 棄権	~~修明~~
7	横山	会農

【男子・100kg級】

【準々決勝】

氏名	学校名	判定記号	決まり技 試合時間	判定記号	氏名	学校名
小川　大和	田村	○	合技 0:37		鈴木　涼太	磐農
藤田　義祐	平工	○	合技 0:37		横山　快翔	会農
佐久間　竣介	松実		合技 2:24	○	嵯峨　祐大	田村
鈴木　望夢	学石	Ⓚ	僅差勝 4:00		伊藤　海音	平工

【 準 決 勝 】

氏名	学校名	判定記号	決まり技 試合時間	判定記号	氏名	学校名
小川　大和	田村	○	袈裟固 1:33		藤田　義祐	平工
嵯峨　祐大	田村	○	肩　固 1:50		鈴木　望夢	学石

【　決　勝　】

氏名	学校名	判定記号	決まり技 試合時間	判定記号	氏名	学校名
小川　大和	田村	○	大外刈 4:00		嵯峨　祐大	田村

第７２回福島県高等学校体育大会柔道競技　男子個人試合組合せ

（男子・100kg超級）

No.	選手名	校名
8	中本	平工
9	土井	田村
10	森谷	明成
11	坂詰	田村
12	石川	第一
13	窪田	相農

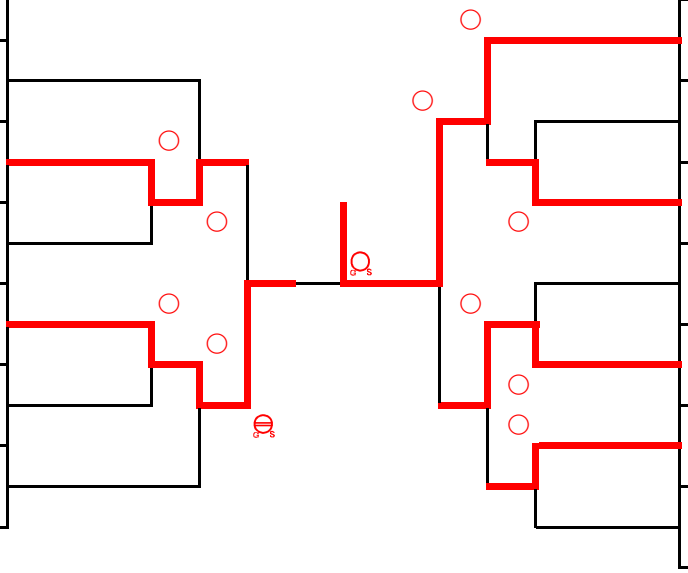

No.	選手名	校名
1	真壁	田村
2	影山	帝安
3	生田目	田村
4	笠井	平工
5	丹治	田村
6	倉橋	白実
7	五十嵐	若商

【男子・100kg超級】

【準々決勝】

氏名	学校名	判定記号	決まり技 試合時間	判定記号	氏名	学校名
真壁　創志	田村	○	袈裟固 0:35		生田目　泰生	田村
丹治　翔	田村	○	後袈裟固 1:58		倉橋　勝利	白実
中本　蒼生	平工		払巻込 0:16	○	土井　孝太郎	田村
坂詰　優斗	田村	○	送襟絞 0:51		窪田　聖来夢	相農

【 準 決 勝 】

氏名	学校名	判定記号	決まり技 試合時間	判定記号	氏名	学校名
真壁　創志	田村	○	大内刈 2:31		丹治　翔	田村
土井　孝太郎	田村		優勢勝 4:31	⊖ G S	坂詰　優斗	田村

【　決　勝　】

氏名	学校名	判定記号	決まり技 試合時間	判定記号	氏名	学校名
真壁　創志	田村	○ G S	払巻込 4:33		坂詰　優斗	田村

第７２回福島県高等学校体育大会柔道競技　女子個人試合組合せ

（女子・48kg級）

No.	選手名	校名
4	一野谷	若商
5	菅波	磐農
6	岡田	昌平
7	熊田	田村

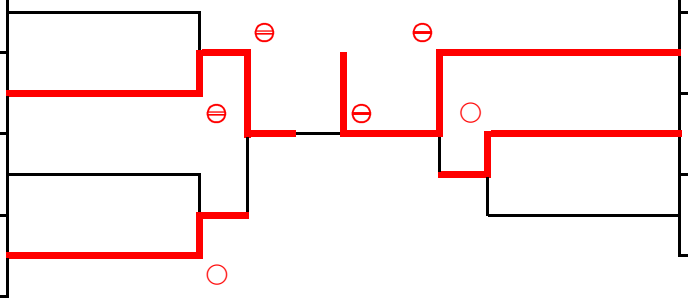

No.	選手名	校名
1	緑川	磐農
2	妹川	田村
3	山田	福東

【女子・48kg級】

【準々決勝】

氏名	学校名	判定記号	決まり技 試合時間	判定記号	氏名	学校名
妹川　碧	田村	○	合技 1:08		山田　鈴音	福東
一野谷　優麻	若商		優勢勝 4:00	⊖	菅波　七海	磐農
岡田　零	昌平		小外刈 2:56	○	熊田　みなみ	田村

【 準 決 勝 】

氏名	学校名	判定記号	決まり技 試合時間	判定記号	氏名	学校名
緑川　茉愛桜	磐農	⊖	優勢勝 4:00		妹川　碧	田村
菅波　七海	磐農	⊖	優勢勝 4:00		熊田　みなみ	田村

【　決　勝　】

氏名	学校名	判定記号	決まり技 試合時間	判定記号	氏名	学校名
緑川　茉愛桜	磐農	⊖	優勢勝 4:00		菅波　七海	磐農

第７２回福島県高等学校体育大会柔道競技　女子個人試合組合せ

（女子・52kg級）

No.	選手名	校名
6	広瀬	会農
7	渡辺	田村
~~8~~	~~伊東~~ 棄権	~~相総~~
9	添田	田村
10	遠藤	尚志
11	緑川	磐農

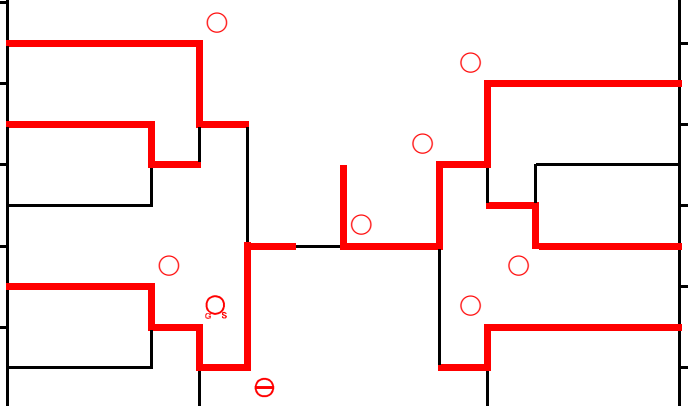

No.	選手名	校名
1	物江	田村
2	白土	昌平
3	有我	学石
4	荒木	昌平
5	菊地	明成

【女子・52kg級】

【準々決勝】

氏名	学校名	判定記号	決まり技 試合時間	判定記号	氏名	学校名
物江　みゆ	田村	○	帯取返 2:03		有我　蘭	学石
荒木　樹梨	昌平	○	横四方固 2:35		菊地　結	明成
広瀬　瑞姫	会農	○	合技 0:59		渡辺　愛彩	田村
添田　海羽	田村	○ G S	反則勝 6:04		緑川　愛桜果	磐農

【 準 決 勝 】

氏名	学校名	判定記号	決まり技 試合時間	判定記号	氏名	学校名
物江　みゆ	田村	○	上四方固 2:49		荒木　樹梨	昌平
広瀬　瑞姫	会農		優勢勝 4:00	⊖	添田　海羽	田村

【　決　勝　】

氏名	学校名	判定記号	決まり技 試合時間	判定記号	氏名	学校名
物江　みゆ	田村	○	合技 2:33		添田　海羽	田村

第７２回福島県高等学校体育大会柔道競技　女子個人試合組合せ

（女子・57kg級）

No.	選手名	校名
5	佐藤	福東
6	岡部	岩農
~~7~~	~~齋藤~~ 棄権	~~会農~~
8	移川	田村

No.	選手名	校名
1	広瀬	会農
2	川原田	学石
3	西牧	田村
4	浅見	福商

【女子・57kg級】

【準々決勝】

氏名	学校名	判定記号	決まり技 試合時間	判定記号	氏名	学校名
広瀬　杏香	会農	○	内　股 0:59		川原田　桃子	学石
西牧　柚葉	田村	○	合技 0:35		浅見　緩奈	福商
佐藤　陽鞠	福東	○	一本背負投 0:05		岡部　仁美	岩農
齋藤　惺南	会農		不戦勝 	○	移川　恵梨	田村

【 準 決 勝 】

氏名	学校名	判定記号	決まり技 試合時間	判定記号	氏名	学校名
広瀬　杏香	会農	○	小外掛 2:17		西牧　柚葉	田村
佐藤　陽鞠	福東		優勢勝 4:00	⊖	移川　恵梨	田村

【　決　勝　】

氏名	学校名	判定記号	決まり技 試合時間	判定記号	氏名	学校名
広瀬　杏香	会農	○	横四方固 0:40		移川　恵梨	田村

第７２回福島県高等学校体育大会柔道競技　女子個人試合組合せ

（女子・63kg級）

No.	選手名	校名
6	渡辺	松実
7	佐藤	会西
8	竹谷	会西
9	沼野	学石
10	佐藤	田村

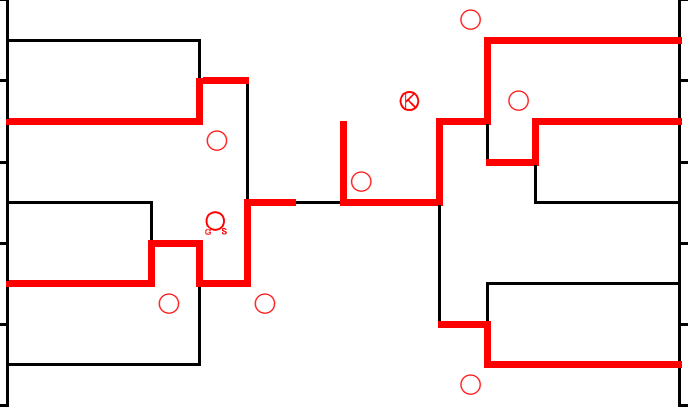

No.	選手名	校名
1	小板橋	会農
2	猪野塚	学石
3	渡部	若商
4	安藤	学石
5	田子	磐農

【女子・63kg級】

【準々決勝】

氏名	学校名	判定記号	決まり技 試合時間	判定記号	氏名	学校名
小板橋　望香	会農	○	送襟絞 2:35		猪野塚　結愛	学石
安藤　陽菜	学石		大内刈 1:28	○	田子　柊華	磐農
渡辺　華菜	松実		合技 0:21	○	佐藤　優衣	会西
沼野　結夏	学石	○ G S	谷　落 4:13		佐藤　希海	田村

【 準 決 勝 】

氏名	学校名	判定記号	決まり技 試合時間	判定記号	氏名	学校名
小板橋　望香	会農	Ⓚ	僅差勝 4:00		田子　柊華	磐農
佐藤　優衣	会西		大内刈 1:11	○	沼野　結夏	学石

【　決　勝　】

氏名	学校名	判定記号	決まり技 試合時間	判定記号	氏名	学校名
小板橋　望香	会農	○	送襟絞 2:28		沼野　結夏	学石

第７２回福島県高等学校体育大会柔道競技　女子個人試合組合せ

（女子・70kg級）

No.	選手名	校名
3	平岡	学石
4	安齋	松実

No.	選手名	校名
1	安斎	田村
2	伊藤	磐農

【女子・70kg級】

【 準 々 決 勝 】

No.	氏名	学校名	判定記号	決まり技 試合時間	判定記号	No.	氏名	学校名

【 準 決 勝 】

No.	氏名	学校名	判定記号	決まり技 試合時間	判定記号	No.	氏名	学校名
1	安斎　琉里	田村	○	内　股 2:00		2	伊藤　麗音	磐農
3	平岡　瑠菜	学石	○	合技 2:32		4	安齋　愛	松実

【 決 勝 】

No.	氏名	学校名	判定記号	決まり技 試合時間	判定記号	No.	氏名	学校名
1	安斎　琉里	田村	○	小内刈 3:38		3	平岡　瑠菜	学石

第７２回福島県高等学校体育大会柔道競技　女子個人試合組合せ

（女子・78kg級）

No.	選手名	校名
1	橋本	田村

第７２回福島県高等学校体育大会柔道競技　女子個人試合組合せ

（女子・78kg超級）

No.	選手名	校名
4	田熊	田村
5	安齋	松実

No.	選手名	校名
1	熊谷	学石
2	瀬谷	学石
3	松本	田村

【女子・78kg超級】

【準々決勝】

氏名	学校名	判定記号	決まり技 試合時間	判定記号	氏名	学校名
瀬谷　愛陽	学石		僅差勝 5:39	GS	松本　穂乃花	田村

【 準 決 勝 】

氏名	学校名	判定記号	決まり技 試合時間	判定記号	氏名	学校名
熊谷　美幸	学石	○	反則勝 2:14		松本　穂乃花	田村
田熊　結菜	田村	○	袈裟固 2:01		安齋　結	松実

【　決　勝　】

氏名	学校名	判定記号	決まり技 試合時間	判定記号	氏名	学校名
熊谷　美幸	学石	○	袈裟固 1:06		田熊　結菜	田村