令和８年度 第７２回 福島県高等学校体育大会卓球競技

令和８年６月３日（第３日目）

男子シングルス　試合結果

準々決勝

| | | | | | | | |
|---|---|---|---|---|---|---|---|
| ① | 佐　藤　侑　大 | 福島東稜 | 3 | ー | 1 | 下　平　太　司 | 帝京安積 |
| ② | 栗　崎　叶羽椰 | 帝京安積 | 1 | ー | 3 | 佐　藤　初　興 | 福島東稜 |
| ③ | 本　多　大　和 | 福島東稜 | 3 | ー | 0 | 青　木　吉　真 | 帝京安積 |
| ④ | 兼　谷　遥　斗 | 福島東稜 | 2 | ー | 3 | 山　川　　優 | 福島東稜 |

準決勝

| | | | | | | | |
|---|---|---|---|---|---|---|---|
| ① | 佐　藤　侑　大 | 福島東稜 | 2 | ー | 3 | 佐　藤　初　興 | 福島東稜 |
| ② | 本　多　大　和 | 福島東稜 | 0 | ー | 3 | 山　川　　優 | 福島東稜 |

決勝

| | | | | | | | |
|---|---|---|---|---|---|---|---|
| | 佐　藤　初　興 | 福島東稜 | 3 | ー | 1 | 山　川　　優 | 福島東稜 |

| | 男子シングルス順位 | | | |
|---|---|---|---|---|
| 1 | １位 | 佐　藤　初　興 | 福島東稜 | 全国・東北大会出場 |
| 2 | ２位 | 山　川　　優 | 福島東稜 | 全国・東北大会出場 |
| 3 | ３位 | 佐　藤　侑　大 | 福島東稜 | 全国・東北大会出場 |
| 4 | ３位 | 本　多　大　和 | 福島東稜 | 全国・東北大会出場 |
| 5 | ５位 | 下　平　太　司 | 帝京安積 | 東北大会出場 |
| 6 | ５位 | 栗　崎　叶羽椰 | 帝京安積 | 東北大会出場 |
| 7 | ５位 | 青　木　吉　真 | 帝京安積 | 東北大会出場 |
| 8 | ５位 | 兼　谷　遥　斗 | 福島東稜 | 東北大会出場 |
| 9 | | 櫛　引　博　登 | 福島東稜 | 東北大会出場 |
| 10 | | 松　田　裕　翔 | 帝京安積 | 東北大会出場 |
| 11 | | 鈴　木　稜　大 | 福島東稜 | 東北大会出場 |
| 12 | | 鈴　木　喜　翔 | 帝京安積 | 東北大会出場 |
| 13 | | 村　田　大　樹 | 福島東稜 | 東北大会出場 |
| 14 | | 橋　本　理陽人 | 帝京安積 | 東北大会出場 |

令和８年度 第７２回 福島県高等学校体育大会卓球競技

令和８年６月３日（第３日目）

女子シングルス　試合結果

準々決勝

| | | | | | | | |
|---|---|---|---|---|---|---|---|
| ① | 長谷部　真　奈 | 桜の聖母 | 3 | ー | 2 | 川　﨑　心　美 | 郡山商業 |
| ② | 須　藤　笑　子 | 桜の聖母 | 3 | ー | 2 | 庄　司　野乃佳 | 桜の聖母 |
| ③ | 三　浦　諒　子 | 桜の聖母 | 3 | ー | 1 | 神　谷　美　月 | 郡山女大附 |
| ④ | 佐　藤　優　奈 | 磐城第一 | 0 | ー | 3 | 木　村　利　渚 | 桜の聖母 |

準決勝

| | | | | | | | |
|---|---|---|---|---|---|---|---|
| ① | 長谷部　真　奈 | 桜の聖母 | 3 | ー | 1 | 須　藤　笑　子 | 桜の聖母 |
| ② | 三　浦　諒　子 | 桜の聖母 | 1 | ー | 3 | 木　村　利　渚 | 桜の聖母 |

決勝

| | | | | | | | |
|---|---|---|---|---|---|---|---|
| | 長谷部　真　奈 | 桜の聖母 | 3 | ー | 0 | 木　村　利　渚 | 桜の聖母 |

| | 女子シングルス順位 | | | |
|---|---|---|---|---|
| 1 | １位 | 長谷部　真　奈 | 桜の聖母 | 全国・東北大会出場 |
| 2 | ２位 | 木　村　利　渚 | 桜の聖母 | 全国・東北大会出場 |
| 3 | ３位 | 須　藤　笑　子 | 桜の聖母 | 全国・東北大会出場 |
| 4 | ３位 | 三　浦　諒　子 | 桜の聖母 | 全国・東北大会出場 |
| 5 | ５位 | 川　﨑　心　美 | 郡山商業 | 東北大会出場 |
| 6 | ５位 | 庄　司　野乃佳 | 桜の聖母 | 東北大会出場 |
| 7 | ５位 | 神　谷　美　月 | 郡山女大附 | 東北大会出場 |
| 8 | ５位 | 佐　藤　優　奈 | 磐城第一 | 東北大会出場 |
| 9 | | 亀　山　琴　音 | 郡山女大附 | 東北大会出場 |
| 10 | | 小檜山　芽　生 | 桜の聖母 | 東北大会出場 |
| 11 | | 柳　沼　夏　帆 | 郡山女大附 | 東北大会出場 |
| 12 | | 福　田　紗　也 | 福島東稜 | 東北大会出場 |
| 13 | | 山　田　結　奈 | 郡山女大附 | 東北大会出場 |
| 14 | | 秋　元　愛　美 | 郡山女大附 | 東北大会出場 |
| 15 | | 松　平　みはね | 郡山女大附 | 東北大会出場 |
| 16 | | 小　泉　華　穂 | 郡山女大附 | 東北大会出場 |
| 17 | | 藤　田　ひより | 桜の聖母 | 東北大会出場 |
| 18 | | 村　山　優　菜 | 桜の聖母 | 東北大会出場 |

令和8年度　第72回　福島県高等学校体育大会卓球競技　　男子シングルス　　Ｎｏ１

| | | | |
|---|---|---|---|
| 1 | 佐藤侑大 | 2年 | 福島東稜 |
| 2 | 加藤一虎 | 1年 | 会津学鳳 |
| 3 | 丹野聖也 | 2年 | 郡山 |
| 4 | 森　繭斗 | 3年 | 白河実業 |
| 5 | 秀野暖人 | 1年 | 帝京安積 |
| 6 | 阿部光流 | 3年 | 磐城桜が丘 |
| 7 | 岡部滉人 | 3年 | 学校法人石川 |
| 8 | 坂内琉輝 | 2年 | 喜多方 |
| 9 | 橋本蒼人 | 1年 | 安積黎明 |
| 10 | 岡田　凜 | 3年 | 修明 |
| 11 | 後藤旭陽 | 3年 | 福島工業 |
| 12 | 小賀坂航紀 | 2年 | 相馬総合 |
| 13 | 山口雄輝 | 2年 | 磐城 |
| 14 | 小林晴輝 | 3年 | 会津工業 |
| 15 | 高橋駿輔 | 3年 | 日本大学東北 |
| 16 | 渡辺典慎 | 3年 | 二本松実業 |
| 17 | 櫛引博登 | 3年 | 福島東稜 |
| 18 | 林　悠月 | 3年 | 平工業 |
| 19 | 染谷真梧 | 3年 | 郡山商業 |
| 20 | 芳賀雄聖 | 3年 | 会津 |
| 21 | 道山　武 | 3年 | 清陵情報 |
| 22 | 鈴木海渡 | 3年 | 磐城 |
| 23 | 佐々木　遼 | 2年 | 帝京安積 |
| 24 | 大内喜雅 | 3年 | 二本松実業 |
| 25 | 渡部　心 | 3年 | 南会津 |
| 26 | 小森谷岳琉 | 1年 | 福島東稜 |
| 27 | 片山海音 | 3年 | 安積 |
| 28 | 桑折　暖 | 2年 | 原町 |
| 29 | 鈴木大翔 | 1年 | 学校法人石川 |
| 30 | 渡邉　駿 | 3年 | 小名浜海星 |
| 31 | 八巻琉樹 | 2年 | 福島成蹊 |
| 32 | 下平太司 | 3年 | 帝京安積 |

| | | | |
|---|---|---|---|
| 33 | 村田大樹 | 3年 | 福島東稜 |
| 34 | 石井蒼之 | 2年 | 郡山商業 |
| 35 | 堀江悠聖 | 1年 | 小高産業技術 |
| 36 | 佐藤　旬 | 2年 | 会津工業 |
| 37 | 佐藤明澄 | 2年 | 福島東 |
| 38 | 齋藤聖斗 | 2年 | 平工業 |
| 39 | 久保木煌桜 | 2年 | 学校法人石川 |
| 40 | 松本芯太朗 | 3年 | 安積 |
| 41 | 大亀優太 | 3年 | 原町 |
| 42 | 佐藤史弥 | 3年 | 福島 |
| 43 | 冨塚遼也 | 3年 | 日本大学東北 |
| 44 | 小峯凛空 | 3年 | 磐城桜が丘 |
| 45 | 佐藤愁斗 | 2年 | 福島成蹊 |
| 46 | 中野西健斗 | 2年 | 白河実業 |
| 47 | 岩本真爾 | 2年 | 会津学鳳 |
| 48 | 栗崎叶羽椰 | 2年 | 帝京安積 |
| 49 | 松田裕翔 | 3年 | 帝京安積 |
| 50 | 出口照尚 | 2年 | 福島東稜 |
| 51 | 鈴木翔真 | 2年 | 岩瀬農業 |
| 52 | 齋藤佑馬 | 3年 | 相馬 |
| 53 | 後藤　選 | 2年 | 磐城 |
| 54 | 高橋明希 | 3年 | 尚志 |
| 55 | 渡辺善亮 | 3年 | 二本松実業 |
| 56 | 折笠壮史 | 3年 | 会津 |
| 57 | 岩崎成吾 | 2年 | 須賀川桐陽 |
| 58 | 鈴木智仁 | 3年 | 磐城桜が丘 |
| 59 | 本間　颯 | 3年 | 学法福島 |
| 60 | 白土　善 | 3年 | あぶくま柏鵬 |
| 61 | 岩下遙秀 | 3年 | 喜多方 |
| 62 | 渡邉蒼汰 | 2年 | 日本大学東北 |
| 63 | 佐藤颯亮 | 2年 | 学校法人石川 |
| 64 | 佐藤初興 | 3年 | 福島東稜 |

令和8年度　第72回　福島県高等学校体育大会卓球競技　　男子シングルス　　Ｎｏ２

| | | | |
|---|---|---|---|
| 65 | 本多大和 | 3年 | 福島東稜 |
| 66 | 佐川仁都 | 3年 | 磐城桜が丘 |
| 67 | 先崎亘 | 3年 | 安積黎明 |
| 68 | 遠藤啓泰 | 3年 | 相馬総合 |
| 69 | 丹野偲月 | 2年 | 安積 |
| 70 | 大竹眞叶 | 3年 | 会津工業 |
| 71 | 今福結心 | 2年 | 二本松実業 |
| 72 | 宮崎遼太郎 | 3年 | 清陵情報 |
| 73 | 鈴木悠生 | 1年 | 磐城 |
| 74 | 宗像透杜 | 2年 | 柏あぶくま鵬 |
| 75 | 金田光織 | 3年 | 福島成蹊 |
| 76 | 藤原拓未 | 3年 | 学校法人石川 |
| 77 | 栗城京右 | 2年 | 会津 |
| 78 | 長沢成 | 3年 | 聖光学院 |
| 79 | 岩崎奏音 | 3年 | 岩瀬農業 |
| 80 | 遠宮雄斗 | 2年 | 帝京安積 |
| 81 | 青木吉真 | 3年 | 帝京安積 |
| 82 | 半澤元 | 1年 | 福島成蹊 |
| 83 | 平澤悠樹斗 | 1年 | いわき総合 |
| 84 | 星幸太 | 2年 | 白河旭 |
| 85 | 青木陽彩 | 3年 | 会津 |
| 86 | 飛田俊一朗 | 1年 | 相馬 |
| 87 | 今野結仁 | 1年 | 福島東稜 |
| 88 | 矢吹陽向 | 3年 | 尚志 |
| 89 | 渡部順貴 | 2年 | 喜多方 |
| 90 | 小川翔平 | 3年 | 日本大学東北 |
| 91 | 関根颯星 | 3年 | 福島工業 |
| 92 | 百本琉聖 | 3年 | 磐城 |
| 93 | 小椋優羽 | 1年 | 会津学鳳 |
| 94 | 松島清斗 | 3年 | 白河実業 |
| 95 | 小山綾太郎 | 2年 | 郡山北工業 |
| 96 | 鈴木稜大 | 2年 | 福島東稜 |
| 97 | 兼谷遥斗 | 3年 | 福島東稜 |
| 98 | 原島唯綺 | 1年 | 相馬総合 |
| 99 | 佐竹諒太 | 3年 | 安積 |
| 100 | 猪狩和磨 | 3年 | 磐城桜が丘 |
| 101 | 金田裕翔 | 2年 | 南会津 |
| 102 | 齋藤寿也 | 3年 | 福島東 |
| 103 | 七海柊斗 | 3年 | 田村 |
| 104 | 鈴木宥雅 | 2年 | 須賀川桐陽 |
| 105 | 鳥居大稀 | 2年 | 原町 |
| 106 | 猪狩健太 | 3年 | 日本大学東北 |
| 107 | 松本護也 | 1年 | 福島東稜 |
| 108 | 大波蒼芽 | 3年 | 磐城 |
| 109 | 岡部冬真 | 2年 | 学校法人石川 |
| 110 | 櫻井鳳雅 | 3年 | 福島成蹊 |
| 111 | 内山瑛介 | 3年 | 会津学鳳 |
| 112 | 鈴木喜翔 | 3年 | 帝京安積 |
| 113 | 野内曖希 | 3年 | 二本松実業 |
| 114 | 藤井悠 | 1年 | 郡山 |
| 115 | 伊藤大和 | 3年 | 相馬 |
| 116 | 菅野冬馬 | 3年 | 小名浜海星 |
| 117 | 武藤日路 | 2年 | 喜多方 |
| 118 | 石井良和 | 2年 | 郡山商業 |
| 119 | 菱沼魁人 | 2年 | 福島成蹊 |
| 120 | 吉田琉稀 | 2年 | 学校法人石川 |
| 121 | 山川優 | 1年 | 福島東稜 |
| 122 | 上野翔太朗 | 3年 | 西会津 |
| 123 | 大隅唯人 | 3年 | 安積 |
| 124 | 森田倖生 | 3年 | 白河 |
| 125 | 二瓶大輝 | 2年 | 磐城 |
| 126 | 佐久間悠輔 | 2年 | 会津 |
| 127 | 安齋渚人 | 3年 | 二本松実業 |
| 128 | 橋本理陽人 | 3年 | 帝京安積 |

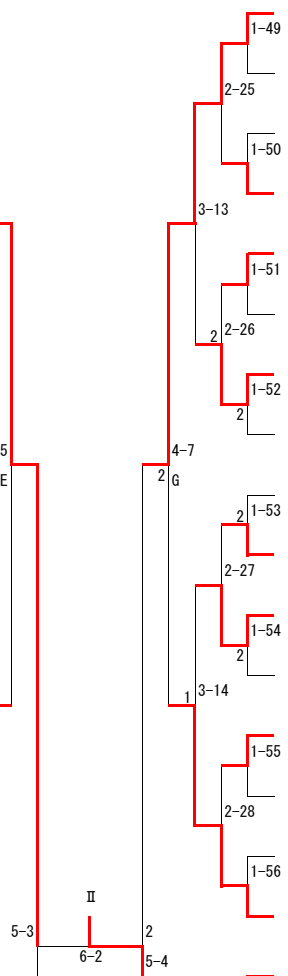

令和8年度　第72回　福島県高等学校体育大会卓球競技　　女子シングルス　　Ｎｏ１

| | | | |
|---|---|---|---|
| 1 | 長谷部　真　奈 | 3年 | 桜の聖母学院 |
| 2 | 新　田　愛　莉 | 3年 | 郡山東 |
| 3 | 目　黒　湊　愛 | 1年 | 相馬総合 |
| 4 | 丹　治　あらた | 1年 | 磐城桜が丘 |
| 5 | 秡　川　亜　美 | 3年 | 白河 |
| 6 | 酒　井　夏　葵 | 3年 | 只見 |
| 7 | 本　名　　詩 | 2年 | 郡山女大附 |
| 8 | 矢　部　莉　央 | 1年 | 喜多方 |
| 9 | 本　好　桃　萌 | 2年 | 磐城 |
| 10 | 安　西　凜　真 | 2年 | 福島東稜 |
| 11 | 鈴　木　心　絆 | 1年 | 学校法人石川 |
| 12 | 生　江　未　来 | 3年 | 桜の聖母学院 |
| 13 | 亀　山　琴　音 | 2年 | 郡山女大附 |
| 14 | 川　﨑　心　美 | 3年 | 郡山商業 |
| 15 | 加　藤　美　心 | 2年 | 若松商業 |
| 16 | 髙　田　心　美 | 1年 | 福島高専 |
| 17 | 藤　成　優　杏 | 1年 | 学校法人石川 |
| 18 | 吉　谷　心　花 | 2年 | 郡山女大附 |
| 19 | 佐々木　　愛 | 1年 | 桜の聖母学院 |
| 20 | 平　山　藍　夏 | 2年 | 福島高専 |
| 21 | 小檜山　芽　生 | 2年 | 桜の聖母学院 |
| 22 | 山　口　桃　香 | 1年 | 相馬総合 |
| 23 | 五十嵐　咲　和 | 2年 | 会津 |
| 24 | 氏　家　瑚　渚 | 3年 | 橘 |
| 25 | 樋　口　叶　子 | 2年 | 郡山女大附 |

| | | | |
|---|---|---|---|
| 26 | 柳　沼　夏　帆 | 3年 | 郡山女大附 |
| 27 | 鈴　木　愛　望 | 2年 | 白河実業 |
| 28 | 佐　藤　由　菜 | 1年 | 若松商業 |
| 29 | 鈴　木　祐　里 | 2年 | 原町 |
| 30 | 横　田　愛　良 | 2年 | いわき商業情報 |
| 31 | 藤　田　ひより | 1年 | 桜の聖母学院 |
| 32 | 渡　邉　和　奏 | 3年 | 安積黎明 |
| 33 | 須　藤　笑　子 | 1年 | 桜の聖母学院 |
| 34 | 山　口　小　春 | 3年 | 相馬総合 |
| 35 | 横　田　明　里 | 2年 | 郡山女大附 |
| 36 | 佐　藤　輝　咲 | 1年 | 福島東稜 |
| 37 | 柳　内　虹　空 | 3年 | 磐城第一 |
| 38 | 福　田　紗　也 | 2年 | 福島東稜 |
| 39 | 須　藤　菜々美 | 1年 | 郡山女大附 |
| 40 | 上遠野　天　寧 | 1年 | 福島高専 |
| 41 | 村　上　祐　佳 | 3年 | 郡山商業 |
| 42 | 神　永　ことみ | 3年 | 安達 |
| 43 | 小　椋　玲　子 | 2年 | 会津学鳳 |
| 44 | 藤　成　陽　向 | 2年 | 光南 |
| 45 | 伊　藤　　舞 | 3年 | 磐城桜が丘 |
| 46 | 古　川　梨　紗 | 3年 | 安積 |
| 47 | 佐　藤　和　奏 | 1年 | 相馬総合 |
| 48 | 藤　田　梨　月 | 1年 | 尚志 |
| 49 | 杉　原　桜　和 | 3年 | 葵 |
| 50 | 庄　司　野乃佳 | 2年 | 桜の聖母学院 |

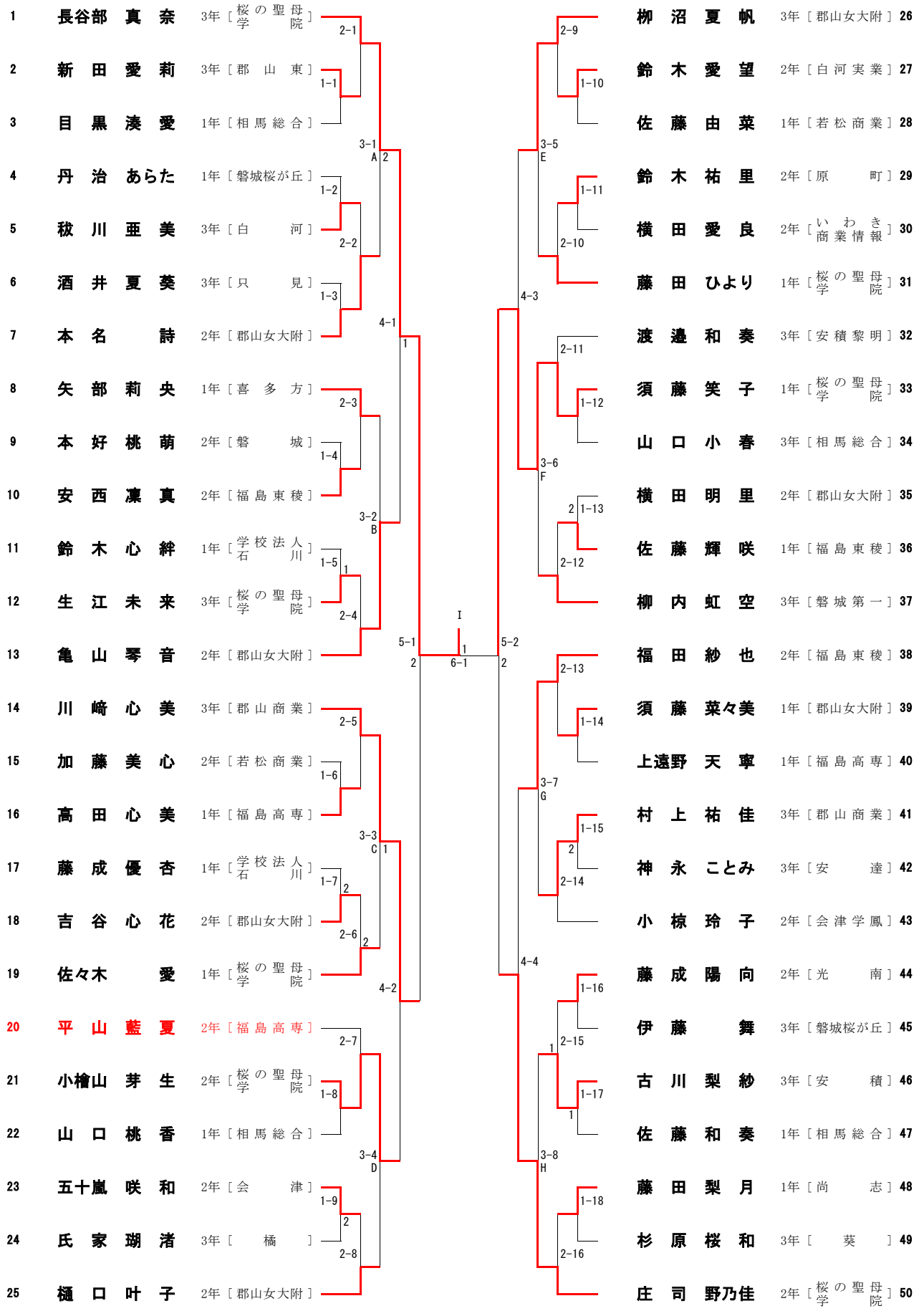

令和8年度　第72回　福島県高等学校体育大会卓球競技　　女子シングルス　　Ｎｏ２

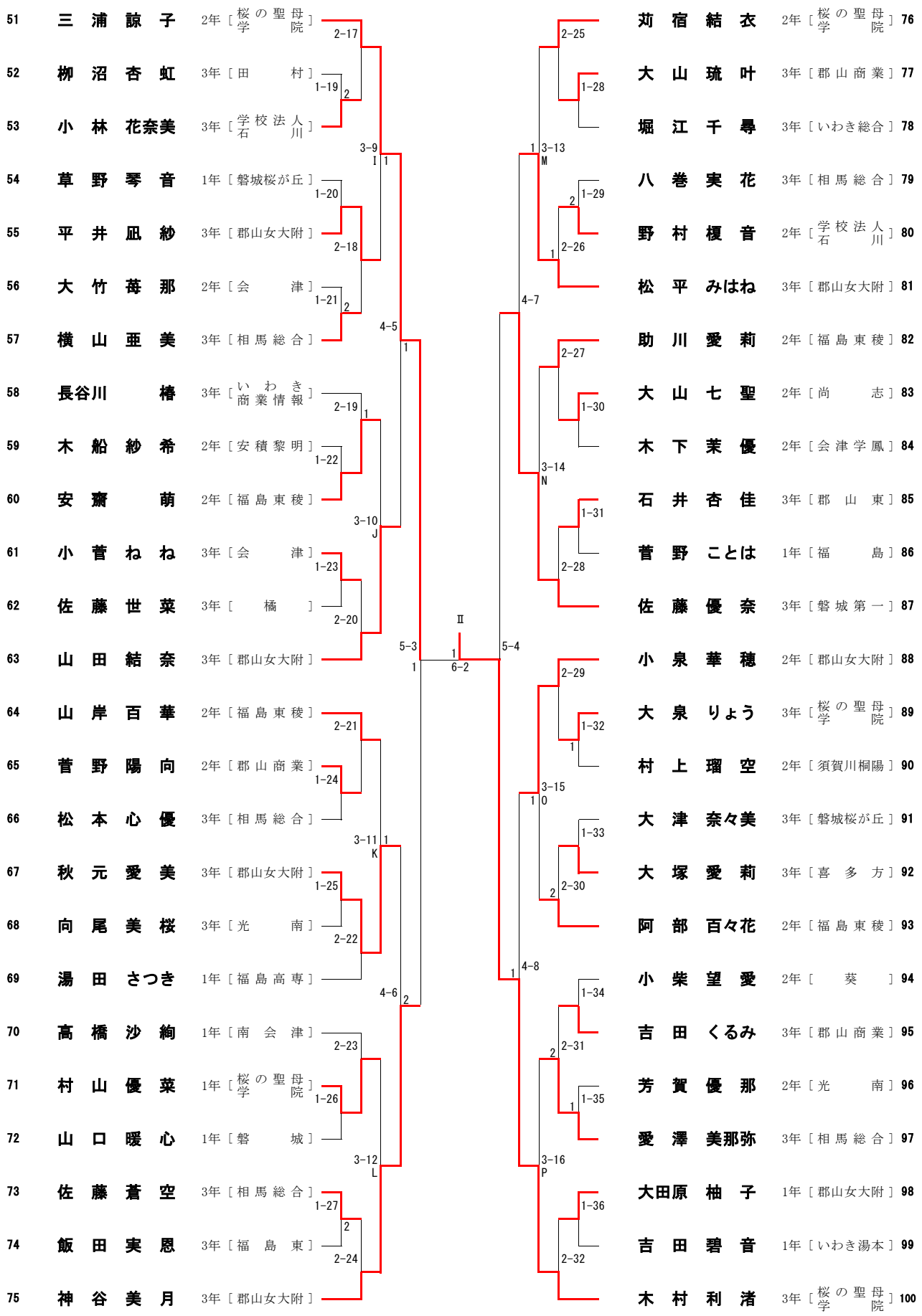

# 令和8年度　第72回　福島県高等学校体育大会卓球競技

## 男子学校対抗　東北選手権出場決定戦

A　**福島成蹊**　高等学校　1　5-2　**二本松実業**　高等学校　B

## 男子ダブルス　　東北選手権出場決定戦

A　松田裕翔 3年　遠宮雄斗 2年　［帝京安積］
B　櫻井鳳雅 3年　金田光織 3年　［福島成蹊］
5-3　1

5-4

村田大樹 3年　山川優 1年　［福島東稜］　C
栗崎叶羽椰 2年　佐々木遼 2年　［帝京安積］　D

## 男子シングルス　　決勝

I　佐藤初興 3年［福島東稜］　1　8-1　山川優 1年［福島東稜］　II

## 男子シングルス　　東北選手権出場決定戦

A　橋本蒼人 1年［安積黎明］
B　櫛引博登 3年［福島東稜］
6-5　a

1　6-7　c

金田光織 3年［福島成蹊］　E
鈴木稜大 2年［福島東稜］　F

C　村田大樹 3年［福島東稜］
D　松田裕翔 3年［帝京安積］
6-6　b

6-8　d　1

鈴木喜翔 3年［帝京安積］　G
野内曖希 3年［二本松実業］　H

a　橋本蒼人 1年［安積黎明］
b　村田大樹 3年［福島東稜］
7-3　1

1　7-5　2

7-4

金田光織 3年［福島成蹊］　c
野内曖希 3年［二本松実業］　d

# 令和8年度　第72回　福島県高等学校体育大会卓球競技

## 女子ダブルス　　東北選手権出場決定戦

A　神谷美月 3年 / 山田結奈 3年 ［郡山女大附］
B　福田紗也 2年 / 山岸百華 2年 ［福島東稜］
5-3 a

a　福田紗也 2年 / 山岸百華 2年 ［福島東稜］
b　小泉華穂 2年 / 吉谷心花 2年 ［郡山女大附］
6-2 2

C　小檜山芽生 2年 / 佐々木愛 1年 ［桜の聖母学院］
D　小泉華穂 2年 / 吉谷心花 2年 ［郡山女大附］
5-4 b

## 女子シングルス　　決勝

I　長谷部真奈 3年 ［桜の聖母学院］　7-1　木村利渚 3年 ［桜の聖母学院］ II

## 女子シングルス　　東北大会出場決定戦

A　本名詩 2年 ［郡山女大附］
B　矢部莉央 1年 ［喜多方］
C　佐々木愛 1年 ［桜の聖母学院］
D　樋口叶子 2年 ［郡山女大附］
E　藤田ひより 1年 ［桜の聖母学院］
F　柳内虹空 3年 ［磐城第一］
G　村上祐佳 3年 ［郡山商業］
H　古川梨紗 3年 ［安積］

4-9 2
5-5 1
4-10 2
1
6-3
4-11
5-6
4-12

I　平井凪紗 3年 ［郡山女大附］
J　安齋萌 2年 ［福島東稜］
K　山岸百華 2年 ［福島東稜］
L　村山優菜 1年 ［桜の聖母学院］
M　苅宿結衣 2年 ［桜の聖母学院］
N　助川愛莉 2年 ［福島東稜］
O　阿部百々花 2年 ［福島東稜］
P　愛澤美那弥 3年 ［相馬総合］

4-13 1
5-7
4-14
6-4 1
4-15 1
5-8
4-16

令和８年度 第７２回 福島県高等学校体育大会卓球競技

令和８年６月２日（第２日目）

男子学校対抗戦結果

| 準々決勝 | | | | | |
|---|---|---|---|---|---|
| 第１試合 | 帝京安積 | 3 | ー | 0 | 岩瀬農業 |
| 第２試合 | 福島成蹊 | 3 | ー | 1 | 福島工業 |
| 第３試合 | 二本松実業 | 3 | ー | 1 | 安積 |
| 第４試合 | 白河実業 | 0 | ー | 3 | 福島東稜 |

| 準決勝 | | | | | |
|---|---|---|---|---|---|
| 第１試合 | 帝京安積 | 3 | ー | 0 | 福島成蹊 |
| 第２試合 | 二本松実業 | 0 | ー | 3 | 福島東稜 |

| 決勝 | | | | | |
|---|---|---|---|---|---|
| | 帝京安積 | 3 | ー | 2 | 福島東稜 |

＊３年ぶり２６回目の優勝

| ３位決定戦（東北大会出場決定戦） | | | | | |
|---|---|---|---|---|---|
| | 福島成蹊 | 1 | ー | 3 | 二本松実業 |

| 男子学校対抗戦順位 | | |
|---|---|---|
| １位 | 帝京安積 | 全国・東北大会出場 |
| ２位 | 福島東稜 | 東北大会出場 |
| ３位 | 二本松実業 | 東北大会出場 |
| ３位 | 福島成蹊 | |

令和８年度 第７２回 福島県高等学校体育大会卓球競技

令和８年６月２日（第２日目）

女子学校対抗戦結果

| 準々決勝 | | | | | |
|---|---|---|---|---|---|
| 第１試合 | 桜の聖母学院 | 3 | ー | 0 | いわき商業情報 |
| 第２試合 | 安達 | 0 | ー | 3 | 郡山商業 |
| 第３試合 | 福島東稜 | 3 | ー | 0 | 相馬総合 |
| 第４試合 | 会津 | 0 | ー | 3 | 郡山女大附 |

| 準決勝 | | | | | |
|---|---|---|---|---|---|
| 第１試合 | 桜の聖母学院 | 3 | ー | 0 | 郡山商業 |
| 第２試合 | 福島東稜 | 1 | ー | 3 | 郡山女大附 |

| 決勝 | | | | | |
|---|---|---|---|---|---|
| | 桜の聖母学院 | 3 | ー | 0 | 郡山女大附 |

＊５大会連続１７回目の優勝

| 女子学校対抗戦順位 | | |
|---|---|---|
| １位 | 桜の聖母学院 | 全国・東北大会出場 |
| ２位 | 郡山女大附 | 東北大会出場 |
| ３位 | 郡山商業 | 東北大会出場 |
| ３位 | 福島東稜 | 東北大会出場 |

令和8年度　第72回　福島県高等学校体育大会卓球競技　　男子学校対抗

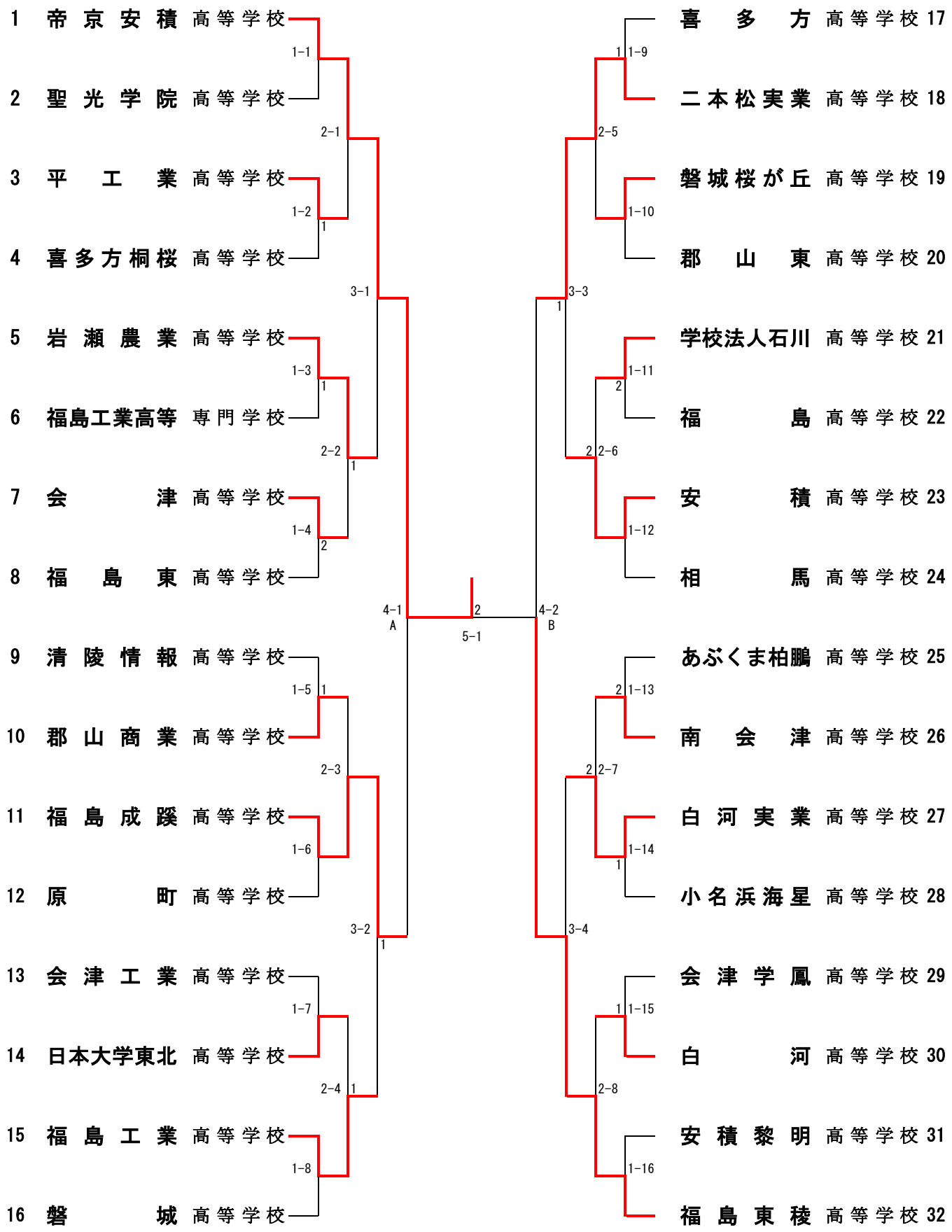

令和8年度　第72回　福島県高等学校体育大会卓球競技　　女子学校対抗

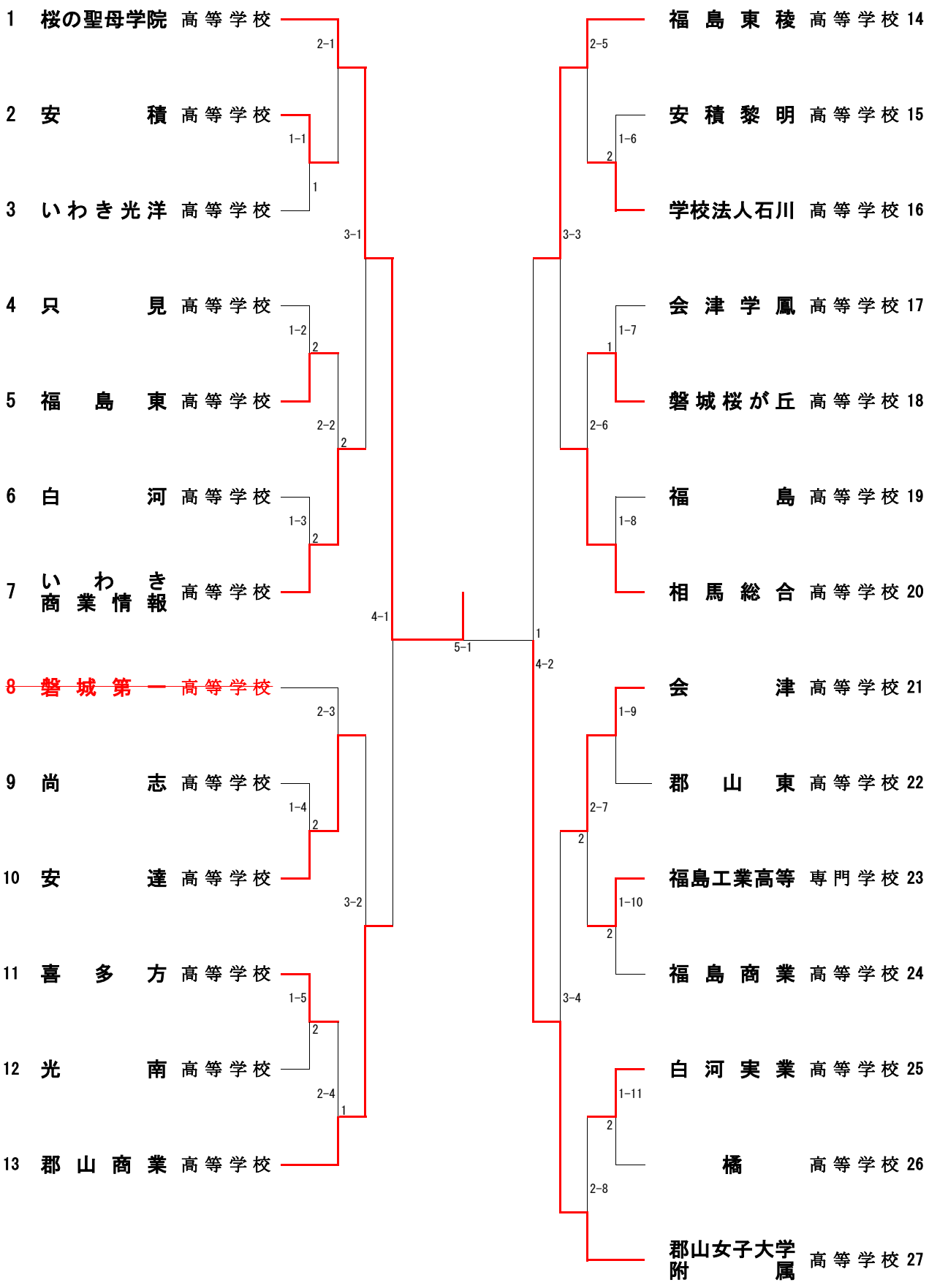

令和8年度　第72回　福島県高等学校体育大会卓球競技　　男子シングルス　　Ｎｏ１

| | | | |
|---|---|---|---|
| 1 | 佐藤侑大 | 2年 | 福島東稜 |
| 2 | 加藤一虎 | 1年 | 会津学鳳 |
| 3 | 丹野聖也 | 2年 | 郡山 |
| 4 | 森　繭斗 | 3年 | 白河実業 |
| 5 | 秀野暖人 | 1年 | 帝京安積 |
| 6 | 阿部光流 | 3年 | 磐城桜が丘 |
| 7 | 岡部滉人 | 3年 | 学校法人石川 |
| 8 | 坂内琉輝 | 2年 | 喜多方 |
| 9 | 橋本蒼人 | 1年 | 安積黎明 |
| 10 | 岡田　凜 | 3年 | 修明 |
| 11 | 後藤旭陽 | 3年 | 福島工業 |
| 12 | 小賀坂航紀 | 2年 | 相馬総合 |
| 13 | 山口雄輝 | 2年 | 磐城 |
| 14 | 小林晴輝 | 3年 | 会津工業 |
| 15 | 高橋駿輔 | 3年 | 日本大学東北 |
| 16 | 渡辺典慎 | 3年 | 二本松実業 |
| 17 | 櫛引博登 | 3年 | 福島東稜 |
| 18 | 林　悠月 | 3年 | 平工業 |
| 19 | 染谷真梧 | 3年 | 郡山商業 |
| 20 | 芳賀雄聖 | 3年 | 会津 |
| 21 | 道山　武 | 3年 | 清陵情報 |
| 22 | 鈴木海渡 | 3年 | 磐城 |
| 23 | 佐々木　遼 | 2年 | 帝京安積 |
| 24 | 大内喜雅 | 3年 | 二本松実業 |
| 25 | 渡部　心 | 3年 | 南会津 |
| 26 | 小森谷岳琉 | 1年 | 福島東稜 |
| 27 | 片山海音 | 3年 | 安積 |
| 28 | 桑折　暖 | 2年 | 原町 |
| 29 | 鈴木大翔 | 1年 | 学校法人石川 |
| 30 | 渡邉　駿 | 3年 | 小名浜海星 |
| 31 | 八巻琉樹 | 2年 | 福島成蹊 |
| 32 | 下平太司 | 3年 | 帝京安積 |

| | | | |
|---|---|---|---|
| 33 | 村田大樹 | 3年 | 福島東稜 |
| 34 | 石井蒼之 | 2年 | 郡山商業 |
| 35 | 堀江悠聖 | 1年 | 小高産業技術 |
| 36 | 佐藤　旬 | 2年 | 会津工業 |
| 37 | 佐藤明澄 | 2年 | 福島東 |
| 38 | 齋藤聖斗 | 2年 | 平工業 |
| 39 | 久保木煌桜 | 2年 | 学校法人石川 |
| 40 | 松本芯太朗 | 3年 | 安積 |
| 41 | 大亀優太 | 3年 | 原町 |
| 42 | 佐藤史弥 | 3年 | 福島 |
| 43 | 冨塚遼也 | 3年 | 日本大学東北 |
| 44 | 小峯凛空 | 3年 | 磐城桜が丘 |
| 45 | 佐藤愁斗 | 2年 | 福島成蹊 |
| 46 | 中野西健斗 | 2年 | 白河実業 |
| 47 | 岩本真爾 | 2年 | 会津学鳳 |
| 48 | 栗崎叶羽椰 | 2年 | 帝京安積 |
| 49 | 松田裕翔 | 3年 | 帝京安積 |
| 50 | 出口照尚 | 2年 | 福島東稜 |
| 51 | 鈴木翔真 | 2年 | 岩瀬農業 |
| 52 | 齋藤佑馬 | 3年 | 相馬 |
| 53 | 後藤　選 | 2年 | 磐城 |
| 54 | 高橋明希 | 3年 | 尚志 |
| 55 | 渡辺善亮 | 3年 | 二本松実業 |
| 56 | 折笠壮史 | 3年 | 会津 |
| 57 | 岩崎成吾 | 2年 | 須賀川桐陽 |
| 58 | 鈴木智仁 | 3年 | 磐城桜が丘 |
| 59 | 本間　颯 | 3年 | 学法福島 |
| 60 | 白土　善 | 3年 | あぶくま柏鵬 |
| 61 | 岩下遙秀 | 3年 | 喜多方 |
| 62 | 渡邉蒼汰 | 2年 | 日本大学東北 |
| 63 | 佐藤颯亮 | 2年 | 学校法人石川 |
| 64 | 佐藤初興 | 3年 | 福島東稜 |

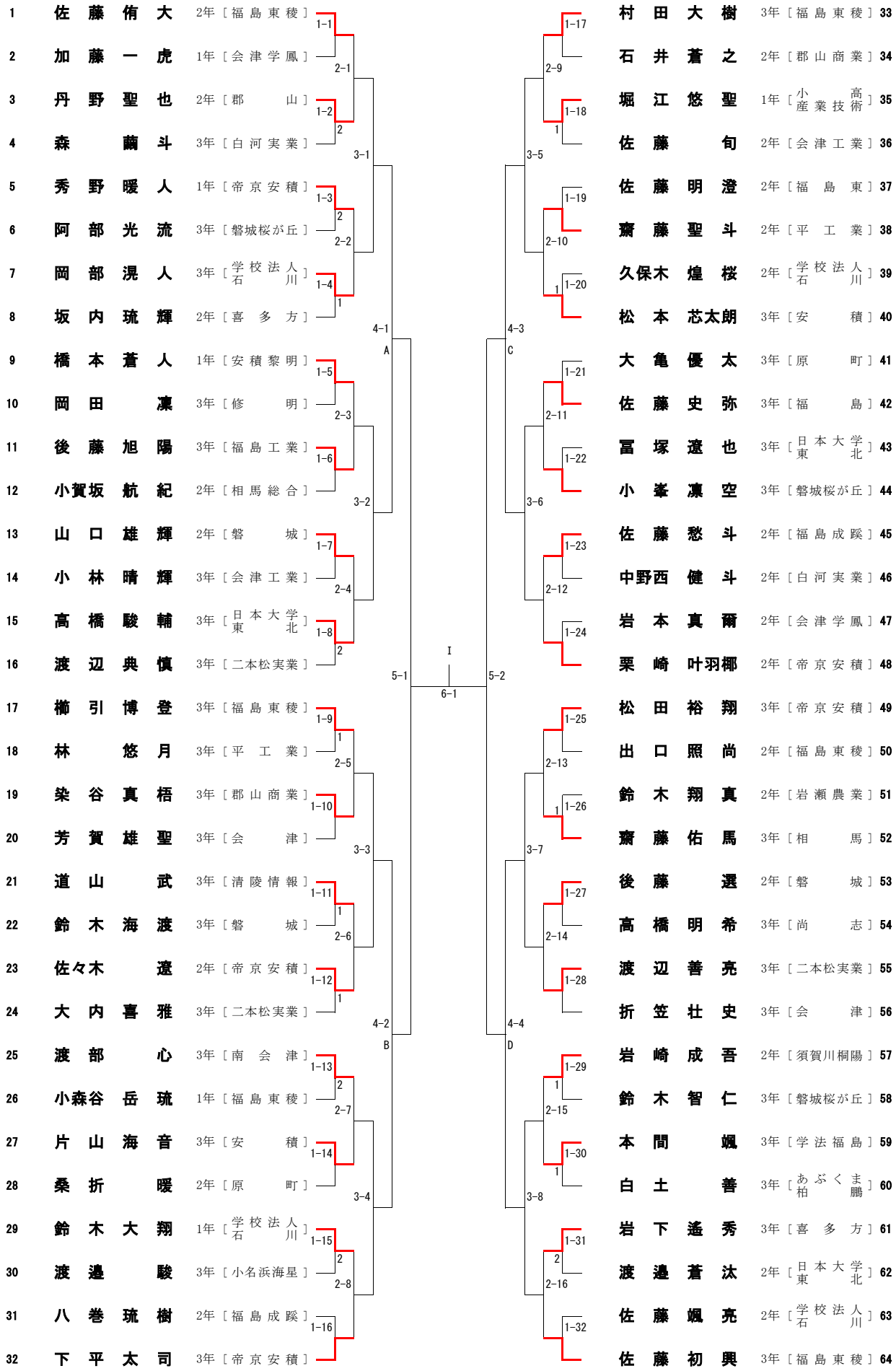

令和8年度　第72回　福島県高等学校体育大会卓球競技　　男子シングルス　　Ｎｏ２

| | | | |
|---|---|---|---|
| 65 | 本多大和 | 3年 | 福島東稜 |
| 66 | 佐川仁都 | 3年 | 磐城桜が丘 |
| 67 | 先崎亘 | 3年 | 安積黎明 |
| 68 | 遠藤啓泰 | 3年 | 相馬総合 |
| 69 | 丹野偲月 | 2年 | 安積 |
| 70 | 大竹眞叶 | 3年 | 会津工業 |
| 71 | 今福結心 | 2年 | 二本松実業 |
| 72 | 宮崎遼太郎 | 3年 | 清陵情報 |
| 73 | 鈴木悠生 | 1年 | 磐城 |
| 74 | 宗像透杜 | 2年 | 柏鵬（あぶくま） |
| 75 | 金田光織 | 3年 | 福島成蹊 |
| 76 | 藤原拓未 | 3年 | 学校法人石川 |
| 77 | 栗城京右 | 2年 | 会津 |
| 78 | 長沢成 | 3年 | 聖光学院 |
| 79 | 岩崎奏音 | 3年 | 岩瀬農業 |
| 80 | 遠宮雄斗 | 2年 | 帝京安積 |
| 81 | 青木吉真 | 3年 | 帝京安積 |
| 82 | 半澤元 | 1年 | 福島成蹊 |
| 83 | 平澤悠樹斗 | 1年 | いわき総合 |
| 84 | 星幸太 | 2年 | 白河旭 |
| 85 | 青木陽彩 | 3年 | 会津 |
| 86 | 飛田俊一朗 | 1年 | 相馬 |
| 87 | 今野結仁 | 1年 | 福島東稜 |
| 88 | 矢吹陽向 | 3年 | 尚志 |
| 89 | 渡部順貴 | 2年 | 喜多方 |
| 90 | 小川翔平 | 3年 | 日本大学東北 |
| 91 | 関根颯星 | 3年 | 福島工業 |
| 92 | 百本琉聖 | 3年 | 磐城 |
| 93 | 小椋優羽 | 1年 | 会津学鳳 |
| 94 | 松島清斗 | 3年 | 白河実業 |
| 95 | 小山綾太郎 | 2年 | 郡山北工業 |
| 96 | 鈴木稜大 | 2年 | 福島東稜 |
| 97 | 兼谷遥斗 | 3年 | 福島東稜 |
| 98 | 原島唯綺 | 1年 | 相馬総合 |
| 99 | 佐竹諒太 | 3年 | 安積 |
| 100 | 猪狩和磨 | 3年 | 磐城桜が丘 |
| 101 | 金田裕翔 | 2年 | 南会津 |
| 102 | 齋藤寿也 | 3年 | 福島東 |
| 103 | 七海柊斗 | 3年 | 田村 |
| 104 | 鈴木宥雅 | 2年 | 須賀川桐陽 |
| 105 | 鳥居大稀 | 2年 | 原町 |
| 106 | 猪狩健太 | 3年 | 日本大学東北 |
| 107 | 松本護也 | 1年 | 福島東稜 |
| 108 | 大波蒼芽 | 3年 | 磐城 |
| 109 | 岡部冬真 | 2年 | 学校法人石川 |
| 110 | 櫻井鳳雅 | 3年 | 福島成蹊 |
| 111 | 内山瑛介 | 3年 | 会津学鳳 |
| 112 | 鈴木喜翔 | 3年 | 帝京安積 |
| 113 | 野内曖希 | 3年 | 二本松実業 |
| 114 | 藤井悠 | 1年 | 郡山 |
| 115 | 伊藤大和 | 3年 | 相馬 |
| 116 | 菅野冬馬 | 3年 | 小名浜海星 |
| 117 | 武藤日路 | 2年 | 喜多方 |
| 118 | 石井良和 | 2年 | 郡山商業 |
| 119 | 菱沼魁人 | 2年 | 福島成蹊 |
| 120 | 吉田琉稀 | 2年 | 学校法人石川 |
| 121 | 山川優 | 1年 | 福島東稜 |
| 122 | 上野翔太朗 | 3年 | 西会津 |
| 123 | 大隅唯人 | 3年 | 安積 |
| 124 | 森田倖生 | 3年 | 白河 |
| 125 | 二瓶大輝 | 2年 | 磐城 |
| 126 | 佐久間悠輔 | 2年 | 会津 |
| 127 | 安齋渚人 | 3年 | 二本松実業 |
| 128 | 橋本理陽人 | 3年 | 帝京安積 |

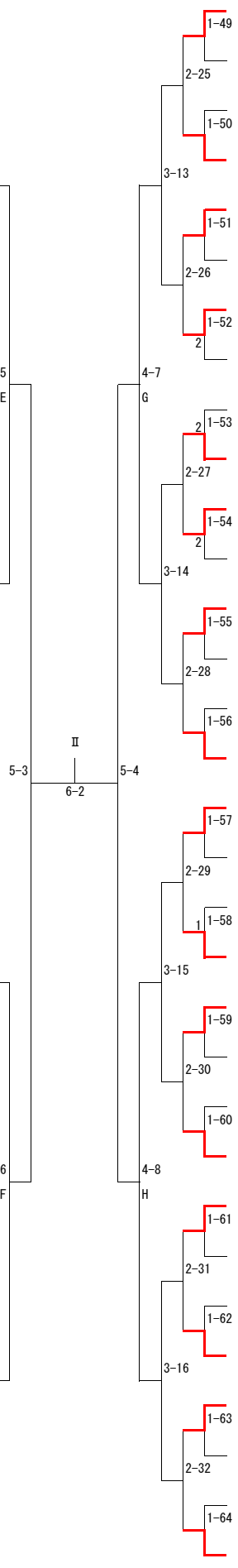

令和8年度　第72回　福島県高等学校体育大会卓球競技　　女子シングルス　　Ｎｏ１

| | | | |
|---|---|---|---|
| 1 | 長谷部　真　奈 | 3年 | 桜の聖母学院 |
| 2 | 新　田　愛　莉 | 3年 | 郡山東 |
| 3 | 目　黒　湊　愛 | 1年 | 相馬総合 |
| 4 | 丹　治　あらた | 1年 | 磐城桜が丘 |
| 5 | 秡　川　亜　美 | 3年 | 白河 |
| 6 | 酒　井　夏　葵 | 3年 | 只見 |
| 7 | 本　名　　詩 | 2年 | 郡山女大附 |
| 8 | 矢　部　莉　央 | 1年 | 喜多方 |
| 9 | 本　好　桃　萌 | 2年 | 磐城 |
| 10 | 安　西　凜　真 | 2年 | 福島東稜 |
| 11 | 鈴　木　心　絆 | 1年 | 学校法人石川 |
| 12 | 生　江　未　来 | 3年 | 桜の聖母学院 |
| 13 | 亀　山　琴　音 | 2年 | 郡山女大附 |
| 14 | 川　﨑　心　美 | 3年 | 郡山商業 |
| 15 | 加　藤　美　心 | 2年 | 若松商業 |
| 16 | 髙　田　心　美 | 1年 | 福島高専 |
| 17 | 藤　成　優　杏 | 1年 | 学校法人石川 |
| 18 | 吉　谷　心　花 | 2年 | 郡山女大附 |
| 19 | 佐々木　　愛 | 1年 | 桜の聖母学院 |
| 20 | 平　山　藍　夏 | 2年 | 福島高専 |
| 21 | 小檜山　芽　生 | 2年 | 桜の聖母学院 |
| 22 | 山　口　桃　香 | 1年 | 相馬総合 |
| 23 | 五十嵐　咲　和 | 2年 | 会津 |
| 24 | 氏　家　瑚　渚 | 3年 | 橘 |
| 25 | 樋　口　叶　子 | 2年 | 郡山女大附 |

| | | | |
|---|---|---|---|
| 26 | 柳　沼　夏　帆 | 3年 | 郡山女大附 |
| 27 | 鈴　木　愛　望 | 2年 | 白河実業 |
| 28 | 佐　藤　由　菜 | 1年 | 若松商業 |
| 29 | 鈴　木　祐　里 | 2年 | 原町 |
| 30 | 横　田　愛　良 | 2年 | いわき商業情報 |
| 31 | 藤　田　ひより | 1年 | 桜の聖母学院 |
| 32 | 渡　邉　和　奏 | 3年 | 安積黎明 |
| 33 | 須　藤　笑　子 | 1年 | 桜の聖母学院 |
| 34 | 山　口　小　春 | 3年 | 相馬総合 |
| 35 | 横　田　明　里 | 2年 | 郡山女大附 |
| 36 | 佐　藤　輝　咲 | 1年 | 福島東稜 |
| 37 | 柳　内　虹　空 | 3年 | 磐城第一 |
| 38 | 福　田　紗　也 | 2年 | 福島東稜 |
| 39 | 須　藤　菜々美 | 1年 | 郡山女大附 |
| 40 | 上遠野　天　寧 | 1年 | 福島高専 |
| 41 | 村　上　祐　佳 | 3年 | 郡山商業 |
| 42 | 神　永　ことみ | 3年 | 安達 |
| 43 | 小　椋　玲　子 | 2年 | 会津学鳳 |
| 44 | 藤　成　陽　向 | 2年 | 光南 |
| 45 | 伊　藤　　舞 | 3年 | 磐城桜が丘 |
| 46 | 古　川　梨　紗 | 3年 | 安積 |
| 47 | 佐　藤　和　奏 | 1年 | 相馬総合 |
| 48 | 藤　田　梨　月 | 1年 | 尚志 |
| 49 | 杉　原　桜　和 | 3年 | 葵 |
| 50 | 庄　司　野乃佳 | 2年 | 桜の聖母学院 |

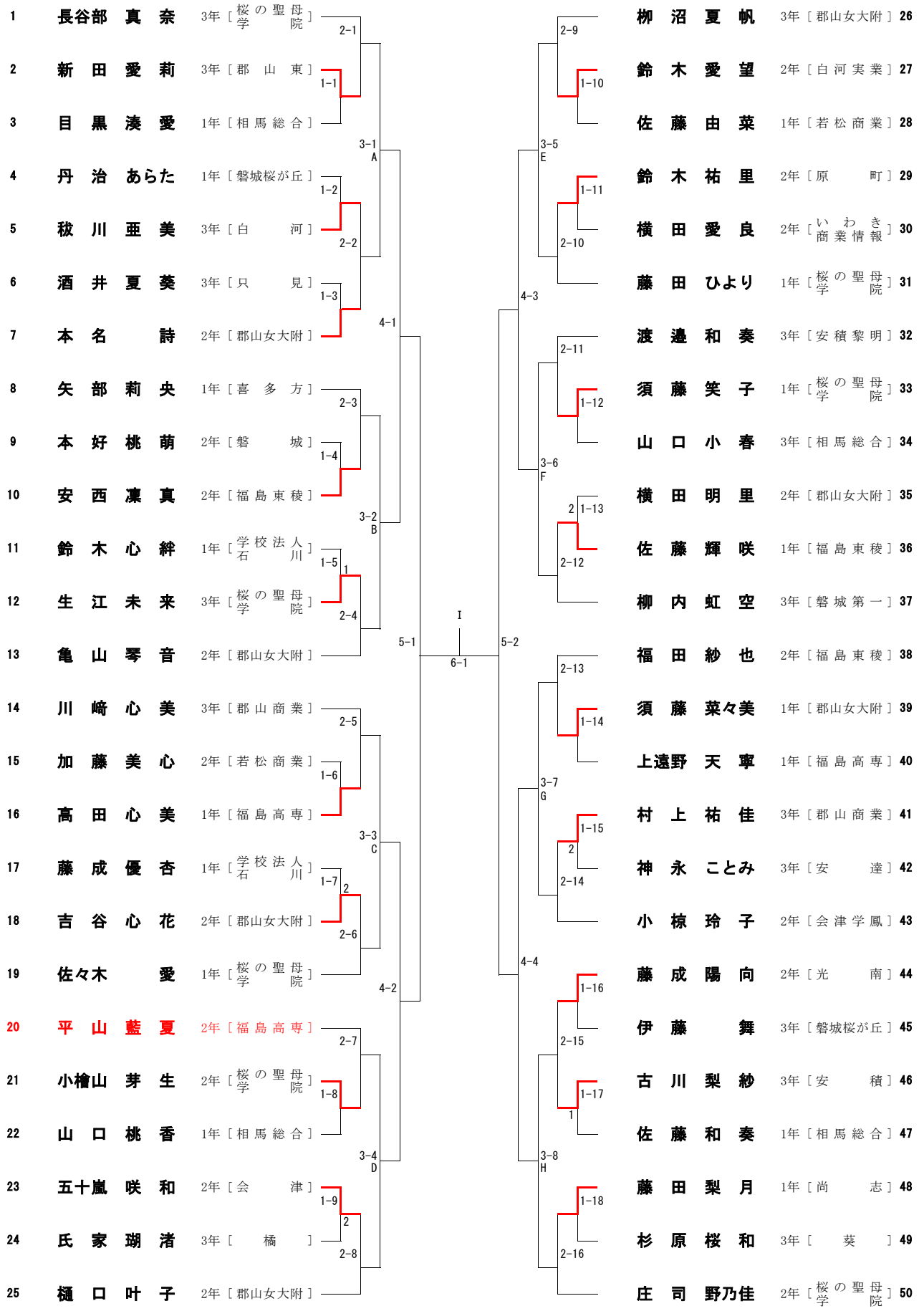

令和8年度　第72回　福島県高等学校体育大会卓球競技　　女子シングルス　　Ｎｏ２

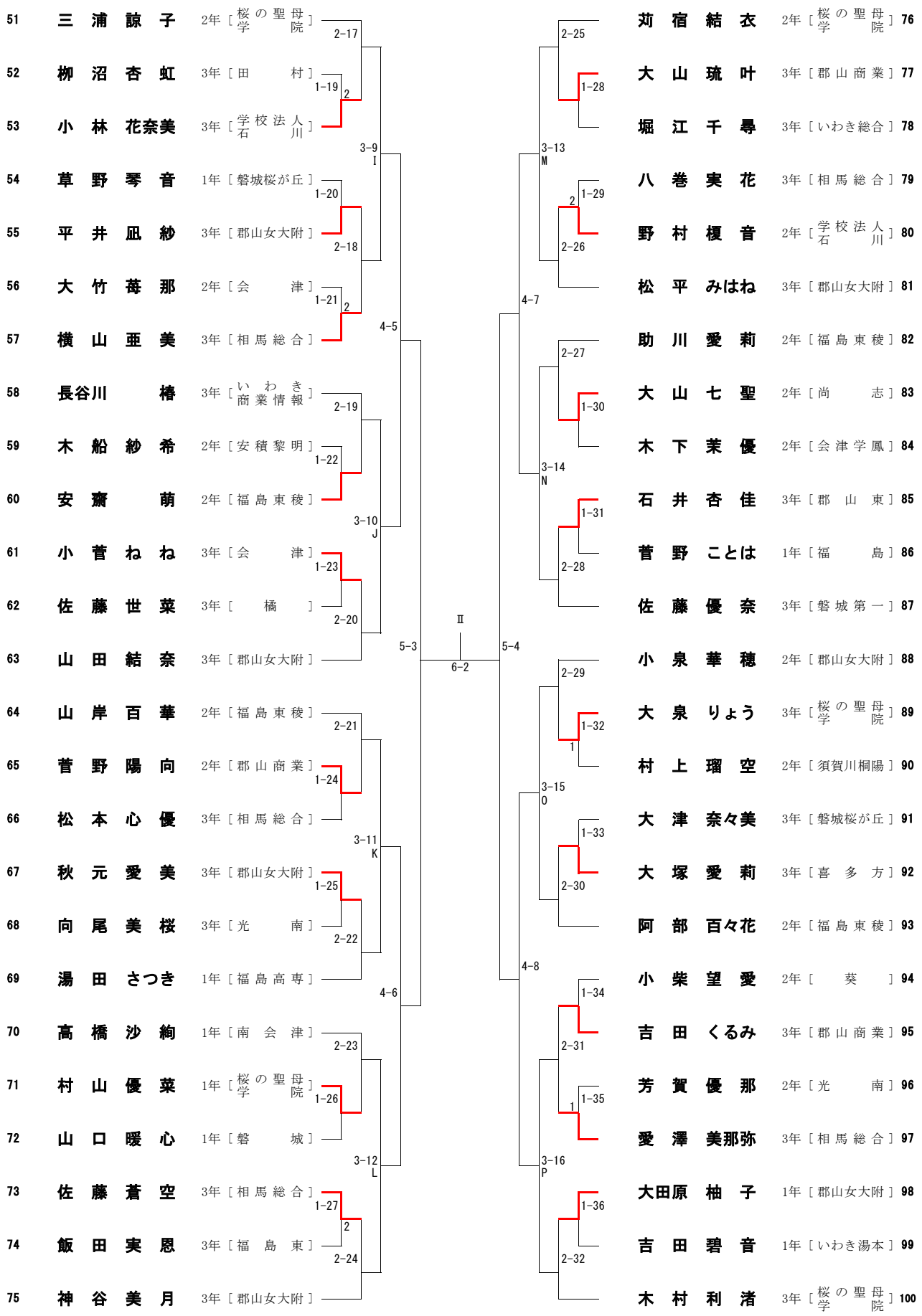

令和８年度 第７２回 福島県高等学校体育大会卓球競技

令和８年６月１日（第１日目）

男子ダブルス　試合結果

準決勝

| | | | | | | | |
|---|---|---|---|---|---|---|---|
| 第１試合 | 佐藤初興<br>佐藤侑大 | 福島東稜 | 3 | ー | 2 | 鈴木喜翔<br>橋本理陽人 | 帝京安積 |
| 第２試合 | 青木吉真<br>下平太司 | 帝京安積 | 1 | ー | 3 | 兼谷遥斗<br>本多大和 | 福島東稜 |

決勝

| | | | | | | | |
|---|---|---|---|---|---|---|---|
| | 佐藤初興<br>佐藤侑大 | 福島東稜 | 3 | ー | 0 | 兼谷遥斗<br>本多大和 | 福島東稜 |

東北大会出場決定戦

| | | | | | | | |
|---|---|---|---|---|---|---|---|
| 第１試合 | 松田裕翔<br>遠宮雄斗 | 帝京安積 | 3 | ー | 1 | 櫻井鳳雅<br>金田光織 | 福島成蹊 |
| 第２試合 | 村田大樹<br>山川優 | 福島東稜 | 3 | ー | 0 | 栗崎叶羽椰<br>佐々木遼 | 帝京安積 |

| 男子ダブルス順位 | | | |
|---|---|---|---|
| １位 | 佐藤初興<br>佐藤侑大 | 福島東稜 | 全国・東北大会出場 |
| ２位 | 兼谷遥斗<br>本多大和 | 福島東稜 | 全国・東北大会出場 |
| ３位 | 鈴木喜翔<br>橋本理陽人 | 帝京安積 | 東北大会出場 |
| ３位 | 青木吉真<br>下平太司 | 帝京安積 | 東北大会出場 |
| ５位 | 松田裕翔<br>遠宮雄斗 | 帝京安積 | 東北大会出場 |
| ５位 | 村田大樹<br>山川優 | 福島東稜 | 東北大会出場 |

令和８年度 第７２回 福島県高等学校体育大会卓球競技

令和８年６月１日（第１日目）

女子ダブルス　試合結果

準決勝

| | | | | | | | |
|---|---|---|---|---|---|---|---|
| 第１試合 | 長谷部　真　奈<br>木　村　利　渚 | 桜の聖母学院 | 1 | ー | 3 | 苅　宿　結　衣<br>藤　田　ひより | 桜の聖母学院 |
| 第２試合 | 秋　元　愛　美<br>柳　沼　夏　帆 | 郡山女大附 | 3 | ー | 2 | 庄　司　野乃佳<br>三　浦　諒　子 | 桜の聖母学院 |

決勝

| | | | | | | | |
|---|---|---|---|---|---|---|---|
| | 苅　宿　結　衣<br>藤　田　ひより | 桜の聖母学院 | 3 | ー | 1 | 秋　元　愛　美<br>柳　沼　夏　帆 | 郡山女大附 |

東北大会出場決定戦

| | | | | | | | |
|---|---|---|---|---|---|---|---|
| 第１試合 | 神　谷　美　月<br>山　田　結　奈 | 郡山女大附 | 3 | ー | 0 | 福　田　紗　也<br>山　岸　百　華 | 福島東稜 |
| 第２試合 | 小檜山　芽　生<br>佐々木　　愛 | 桜の聖母学院 | 3 | ー | 0 | 小　泉　華　穂<br>吉　谷　心　花 | 郡山女大附 |
| 第３試合 | 福　田　紗　也<br>山　岸　百　華 | 福島東稜 | 3 | ー | 2 | 小　泉　華　穂<br>吉　谷　心　花 | 郡山女大附 |

| 女子ダブルス順位 | | | |
|---|---|---|---|
| １位 | 苅　宿　結　衣<br>藤　田　ひより | 桜の聖母学院 | 全国・東北大会出場 |
| ２位 | 秋　元　愛　美<br>柳　沼　夏　帆 | 郡山女大附 | 全国・東北大会出場 |
| ３位 | 長谷部　真　奈<br>木　村　利　渚 | 桜の聖母学院 | 東北大会出場 |
| ３位 | 庄　司　野乃佳<br>三　浦　諒　子 | 桜の聖母学院 | 東北大会出場 |
| ５位 | 神　谷　美　月<br>山　田　結　奈 | 郡山女大附 | 東北大会出場 |
| ５位 | 小檜山　芽　生<br>佐々木　　愛 | 桜の聖母学院 | 東北大会出場 |
| ５位 | 福　田　紗　也<br>山　岸　百　華 | 福島東稜 | 東北大会出場 |

# 令和8年度　第72回　福島県高等学校体育大会卓球競技　　男子ダブルス

| | | | |
|---|---|---|---|
| 1 | 佐藤初興 3年<br>佐藤侑大 2年 | 福島東稜 | |
| 2 | 折笠匠 2年<br>渡邉蒼汰 2年 | 日本大学東北 | |
| 3 | 星幸太 2年<br>奥村元 2年 | 白河旭 | |
| 4 | 大波蒼芽 3年<br>新妻虎太郎 2年 | 磐城 | |
| 5 | 大隅唯人 3年<br>齋藤凌 3年 | 安積 | |
| 6 | 松島清斗 3年<br>甲斐良之 3年 | 白河実業 | |
| 7 | 青木陽彩 3年<br>折笠壮史 3年 | 会津 | |
| 8 | 小峯凛空 3年<br>猪狩和磨 3年 | 磐城桜が丘 | |
| 9 | 武藤日路 2年<br>坂内琉輝 2年 | 喜多方 | |
| 10 | 渡辺善亮 3年<br>野内曖希 3年 | 二本松実業 | |
| 11 | 久保木煌桜 2年<br>佐藤颯亮 2年 | 学校法人石川 | |
| 12 | 小森谷岳琉 1年<br>松本護也 1年 | 福島東稜 | |
| 13 | 松田裕翔 3年<br>遠宮雄斗 2年 | 帝京安積 | |
| 14 | 齋藤佑馬 3年<br>伊藤大和 3年 | 相馬 | |
| 15 | 宮崎遼太郎 3年<br>道山武 3年 | 清陵情報 | |
| 16 | 金子宗悟 2年<br>鈴木悠太 1年 | 福島高専 | |
| 17 | 櫻井鳳雅 3年<br>金田光織 3年 | 福島成蹊 | |
| 18 | 横山実 3年<br>川崎敬広 3年 | ふたば未来学園 | |
| 19 | 後藤旭陽 3年<br>関根颯星 3年 | 福島工業 | |
| 20 | 矢吹陽向 3年<br>高橋明希 3年 | 尚志 | |
| 21 | 長尾玲 3年<br>栗城京右 2年 | 会津 | |
| 22 | 鈴木喜翔 3年<br>橋本理陽人 3年 | 帝京安積 | |
| 23 | 吉田琉稀 2年<br>深谷琉衣 2年 | 学校法人石川 | |
| 24 | 渡辺典慎 3年<br>安齋渚人 3年 | 二本松実業 | |
| 25 | 芳賀雄聖 3年<br>田中悠翔 1年 | 会津 | |
| 26 | 櫛引博登 3年<br>出口照尚 2年 | 福島東稜 | |
| 27 | 丹野偲月 2年<br>影山詩音 2年 | 安積 | |
| 28 | 山口雄輝 2年<br>後藤選 2年 | 磐城 | |
| 29 | 青木吉真 3年<br>下平太司 3年 | 帝京安積 | |
| 30 | 奈須志道 3年<br>佐久間悠輔 2年 | 会津 | |
| 31 | 遠藤啓泰 3年<br>小賀坂航紀 2年 | 相馬総合 | |
| 32 | 片山海音 3年<br>松本芯太朗 3年 | 安積 | |
| 33 | 大内喜雅 3年<br>今福結心 2年 | 二本松実業 | |
| 34 | 阿部光流 3年<br>鈴木智仁 3年 | 磐城桜が丘 | |
| 35 | 岡部滉人 3年<br>岡部冬真 2年 | 学校法人石川 | |
| 36 | 百本琉聖 3年<br>鈴木海渡 3年 | 磐城 | |
| 37 | 齋藤寿也 3年<br>佐藤明澄 2年 | 福島東 | |
| 38 | 猪狩健太 3年<br>小川翔平 3年 | 日本大学東北 | |
| 39 | 鳥居大稀 2年<br>桑折暖 2年 | 原町 | |
| 40 | 中野西健斗 2年<br>森繭斗 3年 | 白河実業 | |
| 41 | 石井亮汰 2年<br>渡部順貴 2年 | 喜多方 | |
| 42 | 村田大樹 3年<br>山川優 1年 | 福島東稜 | |
| 43 | 栗崎叶羽椰 2年<br>佐々木遼 2年 | 帝京安積 | |
| 44 | 大竹眞叶 3年<br>小林晴輝 3年 | 会津工業 | |
| 45 | 鈴木稜大 2年<br>今野結仁 1年 | 福島東稜 | |
| 46 | 二瓶大輝 2年<br>鈴木悠生 1年 | 磐城 | |
| 47 | 菅野文孝 3年<br>白土善 3年 | あぶくま柏鵬（本校舎） | |
| 48 | 佐藤愁斗 2年<br>菱沼魁人 2年 | 福島成蹊 | |
| 49 | 鈴木宥雅 2年<br>岩崎成吾 2年 | 須賀川桐陽 | |
| 50 | 林悠月 3年<br>秋元力 3年 | 平工業 | |
| 51 | 渡部心 3年<br>金田裕翔 2年 | 南会津 | |
| 52 | 藤原拓未 3年<br>鈴木大翔 1年 | 学校法人石川 | |
| 53 | 林鷹飛 3年<br>堀江悠聖 1年 | 小高産業技術 | |
| 54 | 早川航太 2年<br>岩本真爾 2年 | 会津学鳳 | |
| 55 | 船山和輝 3年<br>新田彩翔 3年 | 郡山東 | |
| 56 | 兼谷遥斗 3年<br>本多大和 3年 | 福島東稜 | |

# 令和8年度　第72回　福島県高等学校体育大会卓球競技　　女子ダブルス

| | | | |
|---|---|---|---|
| 1 | 長谷部 真奈 3年<br>木村 利渚 3年 | 桜の聖母学院 | |
| 2 | 梶内 陽菜 2年<br>山河 りんか 1年 | 郡山女大附 | |
| 3 | 下山田 詩桃 3年<br>横田 愛良 2年 | いわき商業情報 | |
| 4 | 杉原 桜和 3年<br>遠藤 美空 3年 | 葵 | |
| 5 | 吉田 くるみ 3年<br>菅野 陽向 2年 | 郡山商業 | |
| 6 | 伊藤 舞 3年<br>大津 奈々美 3年 | 磐城桜が丘 | |
| 7 | 生江 未来 3年<br>大泉 りょう 3年 | 桜の聖母学院 | |
| 8 | 神谷 美月 3年<br>山田 結奈 3年 | 郡山女大附 | |
| 9 | 向尾 美桜 3年<br>芳賀 優那 2年 | 光南 | |
| 10 | 大塚 愛莉 3年<br>矢部 莉央 1年 | 喜多方 | |
| 11 | 横山 亜美 3年<br>愛澤 美那弥 3年 | 相馬総合 | |
| 12 | 福田 紗也 2年<br>山岸 百華 2年 | 福島東稜 | |
| 13 | 古川 梨紗 3年<br>加地 雪乃 3年 | 安積 | |
| 14 | 藤成 陽向 2年<br>小椋 怜乃 2年 | 光南 | |
| 15 | 伊藤 優亜 3年<br>和田 紗季 2年 | いわき光洋 | |
| 16 | 八巻 実花 3年<br>山口 小春 3年 | 相馬総合 | |
| 17 | 本名 詩 2年<br>須藤 菜々美 1年 | 郡山女大附 | |
| 18 | 苅宿 結衣 2年<br>藤田 ひより 1年 | 桜の聖母学院 | |
| 19 | 平山 藍夏 2年<br>湯田 さつき 1年 | 福島高専 | |
| 20 | 藤成 優杏 1年<br>鈴木 心絆 1年 | 学校法人石川 | |
| 21 | 星 紀怜 1年<br>髙橋 沙絢 1年 | 南会津 | |
| 22 | 荻野 姫来 2年<br>斎藤 こはく 2年 | 二本松実業 | |
| 23 | 亀山 琴音 2年<br>樋口 叶子 2年 | 郡山女大附 | |
| 24 | 川﨑 心美 3年<br>村上 祐佳 3年 | 郡山商業 | |
| 25 | 小檜山 芽生 2年<br>佐々木 愛 1年 | 桜の聖母学院 | |
| 26 | 山口 桃香 1年<br>目黒 湊愛 1年 | 相馬総合 | |
| 27 | 本好 桃萌 2年<br>柴田 夏海 2年 | 磐城 | |
| 28 | 小菅 ねね 3年<br>大竹 苺那 2年 | 会津 | |
| 29 | 安齋 萌 2年<br>助川 愛莉 2年 | 福島東稜 | |
| 30 | 秋元 愛美 3年<br>柳沼 夏帆 3年 | 郡山女大附 | |
| 31 | 小林 花奈美 3年<br>野村 榎音 2年 | 学校法人石川 | |
| 32 | 須藤 笑子 1年<br>村山 優菜 1年 | 桜の聖母学院 | |
| 33 | 平野 結菜 3年<br>瀬戸 桃花 2年 | 会津農林 | |
| 34 | 横田 明里 2年<br>大田原 柚子 1年 | 郡山女大附 | |
| 35 | 佐藤 優奈 3年<br>柳内 虹空 3年 | 磐城第一 | |
| 36 | 小椋 玲子 2年<br>木下 茉優 2年 | 会津学鳳 | |
| 37 | 氏家 瑚渚 3年<br>佐藤 世菜 3年 | 橘 | |
| 38 | 小泉 華穂 2年<br>吉谷 心花 2年 | 郡山女大附 | |
| 39 | 長谷川 椿 3年<br>馬上 怜奈 1年 | いわき商業情報 | |
| 40 | 阿部 百々花 2年<br>佐藤 輝咲 1年 | 福島東稜 | |
| 41 | 佐藤 蒼空 3年<br>松本 心優 3年 | 相馬総合 | |
| 42 | 平井 凪紗 3年<br>松平 みはね 3年 | 郡山女大附 | |
| 43 | 村上 瑠空 2年<br>五十嵐 麗々花 1年 | 須賀川桐陽 | |
| 44 | 丹治 あらた 1年<br>髙橋 尚子 1年 | 磐城桜が丘 | |
| 45 | 渡邉 和奏 3年<br>木船 紗希 2年 | 安積黎明 | |
| 46 | 庄司 野乃佳 2年<br>三浦 諒子 2年 | 桜の聖母学院 | |

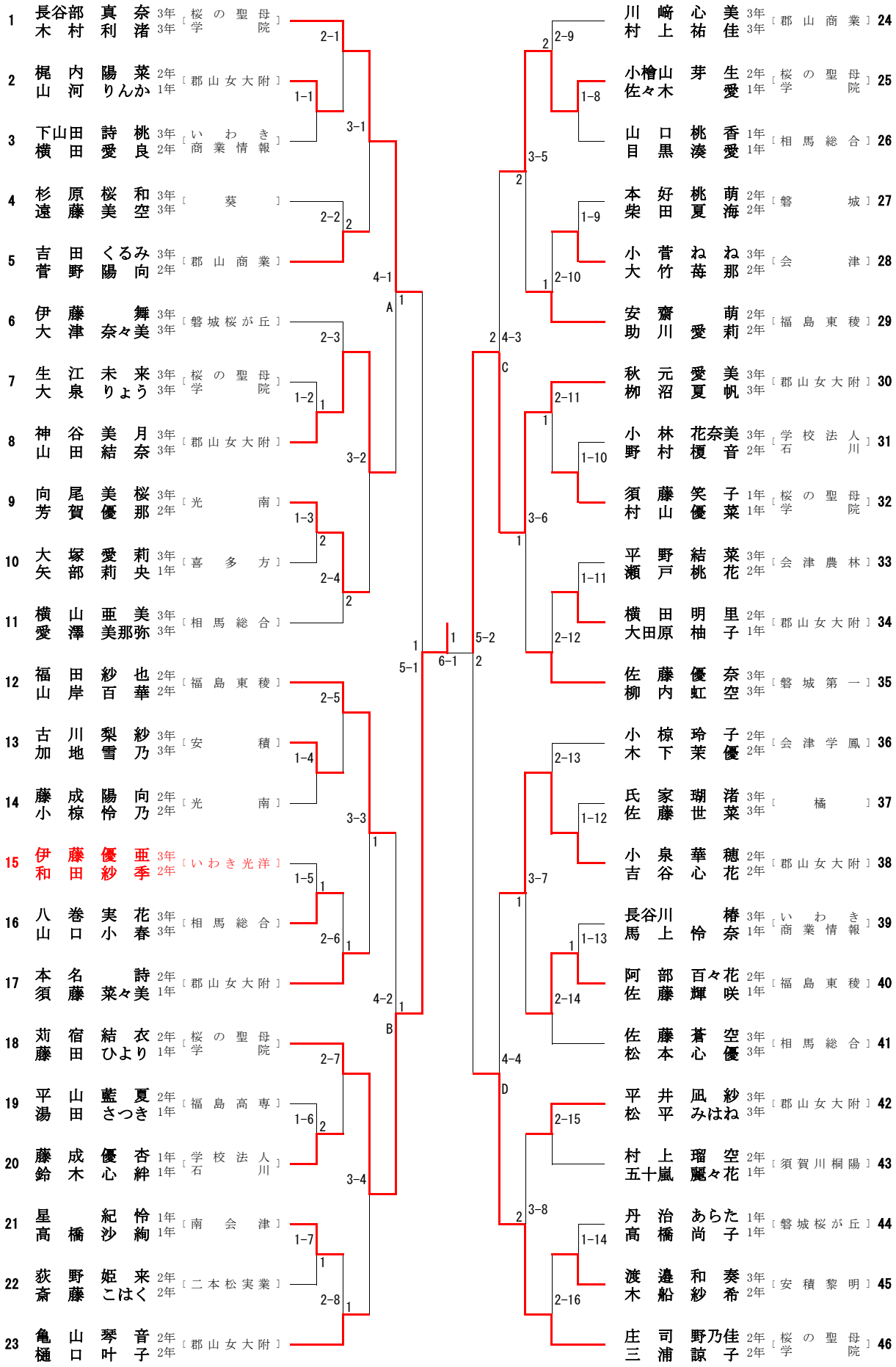

令和８年度 第７２回 福島県高等学校体育大会卓球競技

令和８年６月１日（第１日目）

男子学校対抗戦結果

| １回戦 | | | | | |
|---|---|---|---|---|---|
| 第１試合 | 帝京安積 | 3 | ー | 0 | 聖光学院 |
| 第２試合 | 平工業 | 3 | ー | 1 | 喜多方桐桜 |
| 第３試合 | 岩瀬農業 | 3 | ー | 1 | 福島高専 |
| 第４試合 | 会津 | 3 | ー | 2 | 福島東 |
| 第５試合 | 清陵情報 | 1 | ー | 3 | 郡山商業 |
| 第６試合 | 福島成蹊 | 3 | ー | 0 | 原町 |
| 第７試合 | 会津工業 | 0 | ー | 3 | 日大東北 |
| 第８試合 | 福島工業 | 3 | ー | 0 | 磐城 |
| 第９試合 | 喜多方 | 1 | ー | 3 | 二本松実業 |
| 第10試合 | 磐城桜が丘 | 3 | ー | 0 | 郡山東 |
| 第11試合 | 学法石川 | 3 | ー | 2 | 福島 |
| 第12試合 | 安積 | 3 | ー | 0 | 相馬 |
| 第13試合 | あぶくま柏鵬 | 2 | ー | 3 | 南会津 |
| 第14試合 | 白河実業 | 3 | ー | 1 | 小名浜海星 |
| 第15試合 | 会津学鳳 | 1 | ー | 3 | 白河 |
| 第16試合 | 安積黎明 | 0 | ー | 3 | 福島東稜 |

令和８年度 第７２回 福島県高等学校体育大会卓球競技

令和８年６月１日（第１日目）

女子学校対抗戦結果

| １回戦 | | | | | |
|---|---|---|---|---|---|
| 第１試合 | 安積 | 3 | ー | 1 | いわき光洋 |
| 第２試合 | 只見 | 2 | ー | 3 | 福島東 |
| 第３試合 | 白河 | 2 | ー | 3 | いわき商業情報 |
| 第４試合 | 尚志 | 2 | ー | 3 | 安達 |
| 第５試合 | 喜多方 | 3 | ー | 2 | 光南 |
| 第６試合 | 安積黎明 | 2 | ー | 3 | 学法石川 |
| 第７試合 | 会津学鳳 | 1 | ー | 3 | 磐城桜が丘 |
| 第８試合 | 福島 | 0 | ー | 3 | 相馬総合 |
| 第９試合 | 会津 | 3 | ー | 0 | 郡山東 |
| 第10試合 | 福島高専 | 3 | ー | 2 | 福島商業 |
| 第11試合 | 白河実業 | 3 | ー | 2 | 橘 |

令和8年度　第72回　福島県高等学校体育大会卓球競技　　男子学校対抗

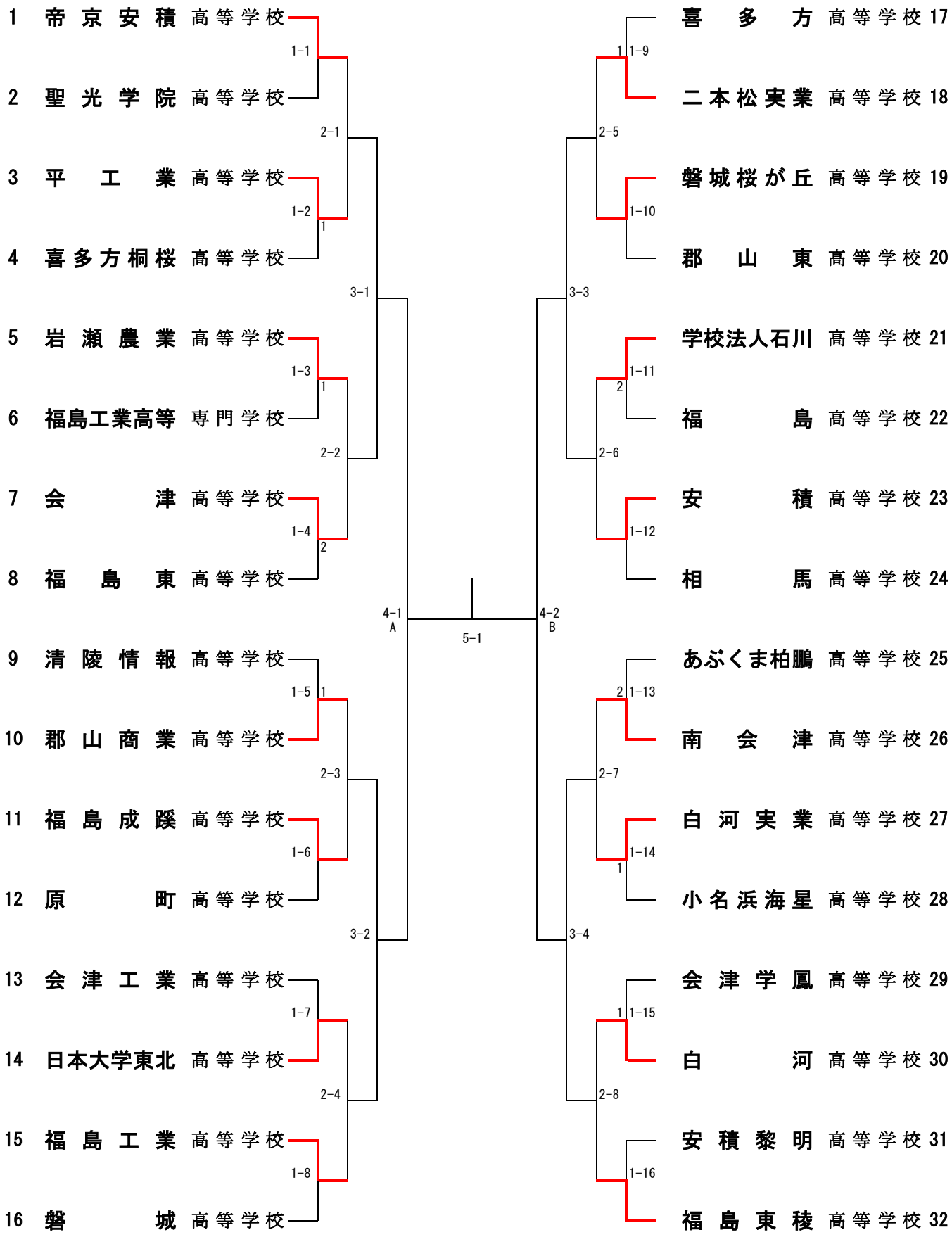
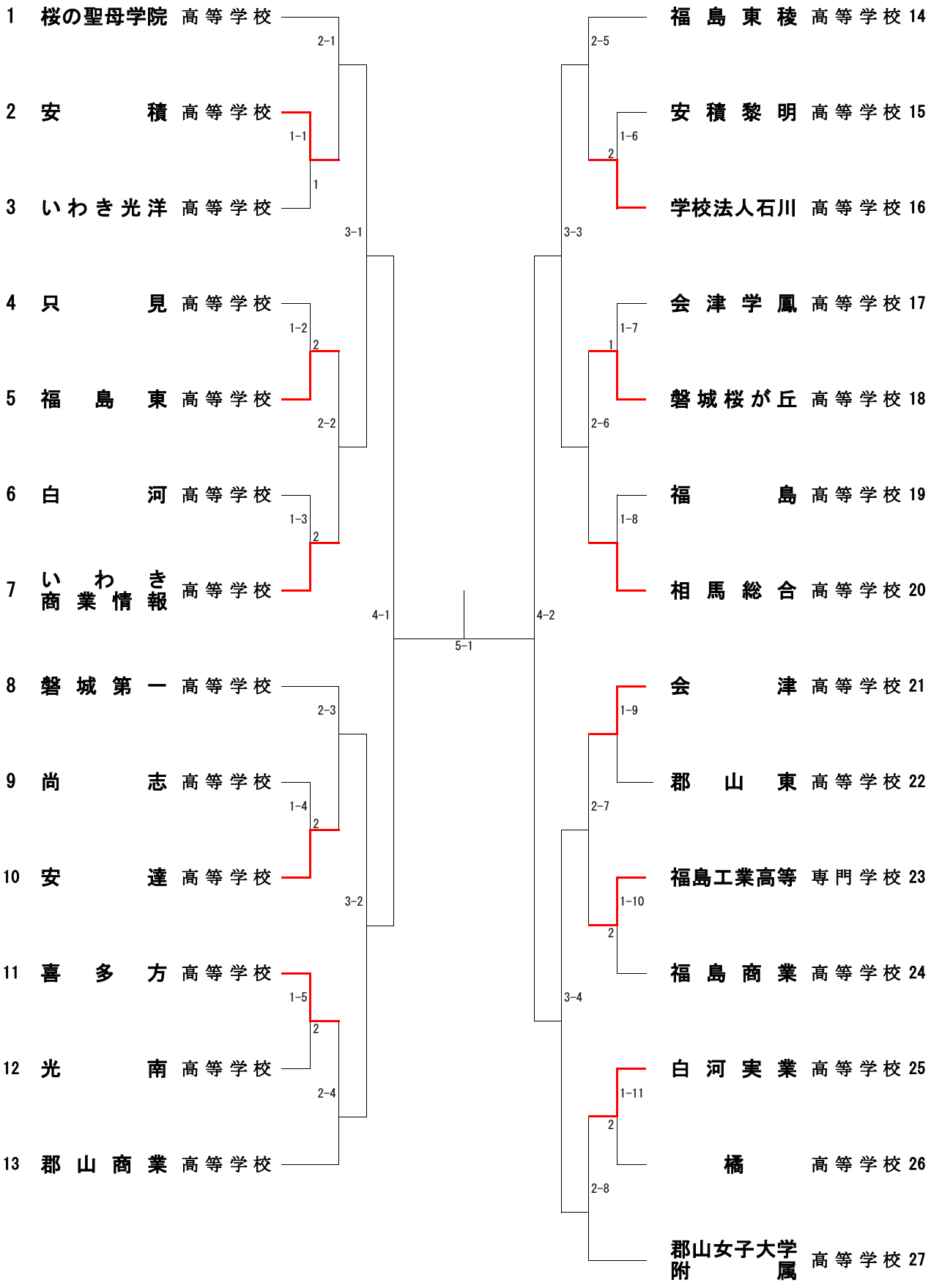
令和8年度　第72回　福島県高等学校体育大会卓球競技　　女子学校対抗